股票代码 603915

GUO
国 茂

GUOMAO
国茂股份

G 系列减速电机
G Series Geared Moto

Product Overview

产品总览

NO.001

G系列减速机

G Series Gear Reducer

NO.002

摆线针轮减速机

Cycloidal Reducer

NO.003

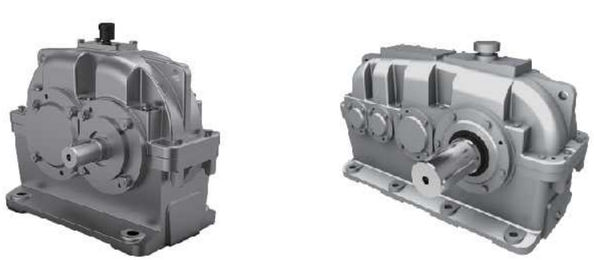

ZY系列圆柱齿轮减速机

ZY Series Cylindrical Gear Reducer

G Series Geared Motor

G 系列减速电机

NO.009

精密减速机

Precision Reducer

NO.010

重载齿轮箱

Heavy-duty Gearbox

NO.011

交流感应伺服电机

Ac Induction Servo Motor

NO.012

起重专用减速机

Lifting Special Reducer

NO.006

橡塑专用减速机

Plastic and Rubber Special Reducer

NO.007

GX系列行星齿轮减速机

GX Series Planetary Gear Reducer

NO.008

工程机械减速机

Engineering Machinery Reducer

NO.003B

DBY/DCY系列圆锥圆柱齿轮减速机

DBY/DCY Series Sevel Gear Reducer

NO.004

HB系列工业齿轮箱

HB Series Gear Box

NO.005

GM系列齿轮减速机

GM Series Reducer

NO.005B

GMC系列齿轮减速机

GMC Series Reducer

Contents
目 录

产品特性　Features of Products…… 1
场所条件　Site Conditions…… 1
选型参数表释义　Description of Selection Tables…… 2
选型步骤　Selection Steps…… 3
轴向载荷　Axial Loads…… 9
输入轴载荷　Input Shaft Loads…… 9
偏离输出轴轴伸中心点的径向载荷校核　Overhung Load Conversion for Off-center Force Application…… 9
GRM..选型　Selection Procedure of GRM.. …… 11

GR 系列（图片）　Type of GR Series (Pictures)
GR 系列结构形式说明　Dimensional Description…… R1
GR 系列机型号表示方法　Type Expression of GR Series…… R2
GR 系列安装形式图例　Mounting Arrangements Description…… R3
GR 系列选型参数表　Selection Table…… R4
GR 系列安装结构尺寸　Mounting Dimensional Description…… R43

GS 系列（图片）　Type of GS Series (Pictures)
GS 系列结构形式说明　Dimensional Description…… S1
GS 系列机型号表示方法　Type Expression of GS Series…… S2
GS 系列安装形式图例　Mounting Arrangements Description…… S3
GS 系列选型参数表　Selection Table…… S4
GS 系列安装结构尺寸　Mounting Dimensional Description…… S19

GK 系列（图片）　Type of GK Series (Pictures)
GK 系列结构形式说明　Dimensional Description…… K1
GK 系列机型号表示方法　Type Expression of GK Series…… K2
GK 系列安装形式图例　Mounting Arrangements Description…… K3
GK 系列选型参数表　Selection Table…… K4
GK 系列安装结构尺寸　Mounting Dimensional Description…… K32

GF 系列（图片）　Type of GF Series (Pictures)
GF 系列结构形式说明　Dimensional Description…… F1
GF 系列机型号表示方法　Type Expression of GF Series…… F2
GF 系列安装形式图例　Mounting Arrangements Description…… F3
GF 系列选型参数表　Selection Table…… F4
GF 系列安装结构尺寸　Mounting Dimensional Description…… F27

300 -600 吨叶轮给煤机专用减速机　300-600 Ton Impeller Coal Feeder Reducer…… GYJS1
1000 -1500 吨叶轮给煤机专用减速机　1000-1500 Ton Impeller Coal Feeder Reducer…… GYJS2

附录 A　Appendix A
附录 B　Appendix B
附录 C　Appendix C
附录 D　Appendix D
附录 E　Appendix E

产 品 概 述

产品特性

1、高度模块化设计：可以方便地配用各种型式的电动机或采用其它动力输入。同种机型可配用多种功率的电动机。容易实现各机型间组合联接。

2、传动比：划分细，范围广。组合机型可以形成很大的传动比，即输出极低的转速。

3、安装形式：安装位置不受限制。

4、强度高、体积小：箱体采用高强度铸铁。齿轮及齿轮轴采用气体渗碳淬火精磨工艺，因而单位体积承载能力高。

5、使用寿命长：在正确选型（包括选用适当的使用系数）和正常使用维护的条件下，减速机（除易损件外）的主要零部件寿命一般不低于 25000 小时。易损件包括润滑油、油封以及轴承。

6、噪声低：减速机主要零部件都经过精密加工，并通过精心组装和测试，因而减速机噪声较低。

7、效率高：单机型齿轮效率不低于 95%，蜗轮蜗杆效率能达到 89%。

8、可承受较大的径向载荷。

Features of Products

1、**Highly Standard Modular Designed:** The products are connected with and driven by different types of motors or other kinds of input power .The same type geared motor can be adapted to optioned powers of motors. It is therefore easy to realize different solutions for varied requirements.

2、**Ratio:** Featured many closely divided ratios and wide ranges of them. Very big final ratios can be obtained through combined unites to reach extremely low output speeds.

3、**Mounting Arrangement:** No strict limitation to the mounting arrangement.

4、**High Strength, Compact Dimension:** Housings are made of high strength cast iron. Gears and shaft gears are finished with gas carburising process and precise grounding to sequentially get high loading capacity of per certain volume.

5、**Long Service Life:** Under the conditions of accurately selecting type size and the normal maintenance and use, main components (except those easily-disabled parts) can last as long as up to more than 25,000 hours. Easily-disabled parts include lubricating oil, oil seals, and bearings.

6、**Low Noise:** All key components are finished by precisely machining, accurate assembly, and finally tested, and therefore, fairly low noise is reached.

7、**Highly Efficiency:** The efficiency of gear unit is more than 95%, The efficiency of worm gear unit can reach 89%.

8、**Large Radial Loading Ability.**

场所条件

本减速电机适合在环境温度-10℃到+40℃条件下运行，海拔高度可达 1000 米。

可用于正反转。

无行业限制。

在其它条件下使用时请与技术部联系。

Site Conditions

The geared motors are suitable for the operation sites in the ambient temperatures from -10℃ to 40℃ and altitudes up to 1000m above sea lever.

They can be used both for clockwise running and anticlockwise running.

There is no limitation to specific application field.

While applied in other aggressive operating atmosphere or environment conditions, please contact our technology department.

选型参数表释义

1、选型参数表（恒功率）:

电机功率 P [kW] 表中列出的功率是按 GB/T 4772.1 旋转电机输出功率等级。

输出转速 n_a [r/min]：即输出轴的转速。参考电机满载时的转速和减速机的传动比计算得出，单位为转/分钟。

输出转矩 M_a [N.m]：电机满载时，减速机输出轴上可以产生的转矩。此输出转矩已考虑了减速机内部各种效率。

传动比 i：减速机从输入到输出间总的实际（精确）传动比。

许用径向载荷 F_{Ra} [kN]：标准实心输出轴轴头长度中点处，或标准空心轴端部的许用径向载荷。

使用系数 f_B：减速机额定功率与所配用的电机额定功率的比值。它是选择减速机规格的重要参数。

机型号：即减速机的机型和规格号。有单机型和组合型两种。组合一般为恒功率条件下的组合。每种机型（包括某些未列入此表中的同规格变型品种）都可配备当前栏中所有传动比。其尺寸可查阅对应的安装结构尺寸图表。

电机极数：GB/T 4772.1 旋转电机极数。

2、选型参数表（恒转矩）:

恒转矩条件下较为合理的组合。按表中最大输出转矩计算时,许用使用系数为 1。其它含义同恒功率。

Description of Selection Tables

1、Selection Table (Constant Power):

Motor Power P [kW]: Power is indicated on the basis of GB/T 4772.1 motor.

Output Speed n_a [r/min]: Output speed is calculated on the basis of motor's fully loading speed and geared motor's ratio. Unit: revolutions per minute.

Output Torque M_a [N.m] : Torque available at output shaft while motor being fully loaded. All internal efficiency factors have already considered.

Ratio i : Exact final total transmission ratio input to output.

Permissible Radial Load F_{Ra} [kN] : Allowable radial load at the midpoint of the shaft head length of a standard solid output shaft, or at the end of a standard hollow shaft.

Service Factor f_B: The ratio of rated power of gear unit to rated power of motor power. It is an important parameter to select the reducer model.

Type Size of Unit: Including type and size. Individual unit and combined units are available. Combination is considered commonly under the constant power condition. Each type (and even some other types not mentioned in the tables) can be assembled or combined to any ratio mentioned in the tables.

For the detailed construction dimension, see the relevant dimensional tables.

Pole Number of Motor: The pole number of GB/T 4772.1 motor.

2、Selection Table(Constant Torque):

Constant torque selection table is suitable for the conditions where the constant torque system is applied appropriately.

If the Max. torque listed in this table is used when calculating, service factor is 1.0 . The meanings of other terms are similar to ones described in Selection Table(Constant Power).

选型步骤

1．机型的选用

G 系列减速电机由四种不同结构型式及其多种派生型组成。GR、GF 系列及其派生型，用于输入轴与输出轴平行的场合；GS、GK 系列及其派生型，用于输入轴与输出轴垂直的场合。

选型时一般先根据安装要求选择合适的机型系列。如，要求输入轴与输出轴垂直，可选择 GK 或 GS 系列。

2．总工况系数 f_A 的确定

总工况系数：

$$f_A=f_{Ah}\times f_{Ac}\times f_{At}\times f_{An}$$

总工况系数由工作机的多项因素构成，可根据工作机情况进行取舍或增加项目。

1）、f_{Ah}

f_{Ah} 由工作机载荷特性和工作时间两个因素决定的工况系数，是最基本、最主要的系数。常用工作机的 f_{Ah} 可参考后述“工况系数 f_{Ah}”表选定。其它工作机的工况系数，可用类比法确定。

2）、f_{Ac}

f_{Ac} 由启、停次数决定。可参考后述“工况系数 f_{Ac}”表确定。注意启、停要各计一次。

3）、f_{At}

f_{At} 由工作环境温度决定的系数。可参考后述“工况系数 f_{At}”表确定。

4）、f_{An}

f_{An} 由转速决定的系数，同时考虑了热功率问题。通常情况下，本系列减速电机不配置循环润滑及冷却装置。若减速电机输出转速较高，特别是立式安装时（M2/M4），或对减速电机温升有严格要求时，为避免热功率的问题，需增加转速工况系数 f_{An}。可参考后述“工况系数 f_{An}”表确定。

各项数值不能确定时，请与公司技术部联系。

Selection Steps

1、Type Selection

G series geared motor is composed of four different structural types and various derived types.GR, GF series and their derivations, used in situations where the input shaft is parallel to the output shaft;GS, GK series and their derivations, used for input shaft and output shaft vertical situations.

During the selection process, the appropriate model series is generally selected according to the installation requirements.For example, if the input shatf is perpendicular to the output shaft, you can choose GK or GS series.

2、Selection of Total Service Factor f_A

Total Service Factor:

$$f_A=f_{Ah}\times f_{Ac}\times f_{At}\times f_{An}$$

The total service factor is composed of several factors of the working unit, can choose or add projects according to the working conditions.

1）、f_{Ah}

f_{Ah} is determined by two factors of working unit load feature and working time,it is the most basic and important factor. f_{Ah} of frequently-used work unit can see the 'service factor f_{Ah}' below to select.

2）、f_{Ac}

f_{Ac}-the factor determined by number of starts and stop per hour of working unit. You can see the 'service factor f_{Ah}' below .Attention: the number should be counted even start or stop.

3）、f_{At}

f_{At} is a factor determined by the temperature of the working environment.Refer to the " service factor f_{Ah} " table below for determination

4）、f_{An}

f_{An} is a factor determined by the rotation speed, and the thermal power problem is taken into account. In general, this series of geared motors are not equipped with circulating lubrication and cooling devices. If the output speed of the geared motor is relatively high, especially under vertical installation (M2/M4), or when the temperature rise of the geared motor is strictly required, in order to avoid the problem of thermal power, the speed service factor f_{An} should be increased. Refer to the " service factor f_{An} " table below for determination.

When you can't select the value of service factor, please contact with us.

3．型号（规格）的确定

须满足条件 $f_B \geq f_A$（或 $f_B \geq f_{Ah} \times f_{Ac} \times f_{At} \times f_{An}$）

1）、恒功率选型

(1)电机与减速机直联或通过联轴器联接

a、在选型参数表(恒功率)中找到相应的电机功率、极数。

b、在此功率和极数下，初步选用一个具有相近传动比的机型，并记录下其使用系数 f_B。

c、比较，若满足条件 $f_B \geq f_A$，则是可用机型。否则，加大机型，直到满足条件。

(2)电机与减速器之间具有前置减速联接

若电机与减速机之间通过齿轮、皮带、链轮等减速装置联接，由于输入转矩的增加，须把电机功率折算到减速机输入轴上，即把电机的功率乘以前置减速装置的传动比。用折算的功率（当量功率），按前述章节(1)中的方法选取。此时，电机极数不变。

注意，采用当量功率仅是为了选型方便，并无其它物理含义。

2）、恒转矩选型

按电机功率、极数和传动比查选型参数表(恒转矩)。此时，工作转矩须限制在所选减速机的最大输出转矩范围内。

4、径向载荷检验

须满足条件：$F_{Ra} \geq f_A F_r$ ；　(N)

其中：

F_{Ra}——标准实心输出轴轴头长度中点处，或标准空心轴端部的许用径向载荷。

若载荷作用点不在规定处，其许用径向载荷，须按后述章节“偏离输出轴轴伸中心点的径向载荷校核”进行修订和校核。

f_A—工作机总工况系数。按前述章节计算得出。

F_r—减速电机输出轴上工作元件产生的径向载荷。

轴上工作元件为联轴器，且严格按联轴器对中标准安装，确认无径向载荷时，可取 Fr=0；轴上工作元件

3.Selection of Type (Size)

It is essential to meet following: $f_B \geq f_A$(or $f_B \geq f_{Ah} \times f_{Ac} \times f_{At} \times f_{An}$)

1)、For constant power

(1)The motor is mounted directly into gear unit or with coupling

a、Reach to a relevant power and pole number of motor from selection table (constant power)

b、Select rudely a size with close radio, and recode it's f_B.

c、Compare, if meet this formula: $f_B \geq f_A$, then this size of gear unit is available. Otherwise select a bigger size of gear unit until meet it.

(2)、The gear unit with perfixion deceleration unit

When connecting the motor and gear unit using gears, belts, or chains, etc. Because the torque of input has been increased, so it is essential to convert motor power into input power of gear unit, the input power is to multiply motor power by radio. Select the size according to the power converted from the seletion table. This moment, the number of motor pole is same.

Attention, the equivalent power is used only for selection convenience and has no other physical meaning.

2)、For constant torque

Select the size of gear unit according to the power and pole of motor and radio from selection table (constant torque). It is essential to restrict the working torque under maximal output torque of gear unit selected.

4、Radial Load Checking

It is essential to meet following: $F_{Ra} \geq f_A F_r$ ；　(N)

Where:

F_{Ra}——Allowable radial load at the midpoint of the shaft head length of a standard solid output shaft, or at the end of a standard hollow shaft.

If the loading point is not specified,it allowable radial load shall be revised and checked according to the following chapter "Radial load check deviating from the center point of output shaft extension".

f_A—total service factor of work units. Calculated according to the preceding section.

F_r—radial load generated by working elements on output shaft of geared motor.

The working element on the shaft is the coupling, and it is installed strictly in accordance with the coupling standard. When no radial load is confirmed, Fr=0 is

为齿轮，链轮，皮带轮时，Fr 值由下式求出：

Fr=2*Mr*fr/ d (N)

其中：**Mr**—工作元件的工作转矩（N.m）

d—工作元件节圆直径（m）

fr—径向载荷系数。可参考如下取值。

单排链轮 fr=1；

一个齿轮或双排链轮 fr=1.25；

V 型带 fr=1. 5；平型带 fr=2.5

对于 GK 和 GS 系列减速机，M1 安装时，侧面与安装固定面连接时，许用径向载荷只有选型表中 F_{Ra} 数值的 50%。

对于 GK169 和 GK189 减速电机在安装位置 M1-M4 时，若安装面与其安装形式图例有所区别，许用径向载荷只有选型表中 F_{Ra} 数值的 50%。

5、安装条件检验

有安装尺寸条件限制时应作此检验。即把所选用机型号的结构尺寸和可利用的空间尺寸作比较。

若以上都能满足，则按机型号表示方法书写即可。有特殊要求时，可加文字说明。

普通供货约定：

1、无特别说明时电机供货按 IP55 防护等级，F 级绝缘。

2、不注明电机接线盒位置时，通常按安装形式图例中的 0°位置供货。

3、不特别提出输出轴与输入轴旋向关系时，不在减速机上做出标识。

4、减速机出厂已加好润滑油。

5、安装结构尺寸图表中已注明不在标准供货范围内的附件不提供。

本样本中如有改进之处，不另作通知，请谅解。

desirable; When the working elements on the shaft are gears, sprockets and belt wheels, the Fr value can be calculated from the following formula:

Fr=2*Mr*fr/ d (N)

Where, **Mr**-working torque of the working unit(N.m)

d-pitch circle radius of the working unit(m)

fr-radial load factor, which can be got refer to the following:

fr=1,for single chain sprocket wheel

fr=1.25,for single gear or for double chain sprocket wheel

fr=1.5,for V-section belt ; fr=2.5,for falt belt

Only 50% of the F_{Ra} value specified in the selection table is permitted in mounting position M1 with wall attachment on the side face for GK and GS gear units. Helical-bevel geared motors GK169 and GK189 in mounting positiongs M1 to M4: If the mounting position is different form the position we offered (M1-M4) , The overhung load F_{Ra} lasted in the selection tables.

5、Mounting Dimension Checking

Check the mounting dimension when there is a limitation tosite mounting condition.

If the selected type by the above method is appropriate to site mounting condition, this final type is standard and should be written in formal type description.

If any special requirement is requested, please describe it while placing order.

Normal Delivery Condition:

1、Motor: motor of protection class IP55 and of insulation class F, while no special request.

2、Terminal box: Terminal box is at 0° position if no special request(see description of motor terminal box position)

3、Rotation direction: There will be no mark of rotation direction for input shaft or output shaft, if the relationship between input shaft and output shaft is not requested.

4、Lubricants: Units are supplied with lubricant oil before delivery.

5、Accessories: Generally, accessories excluded in mounting dimension table do not belong to our standard supply.

Design and specifications are subject to change without notice, Please forgive.

工况系数 f_{Ah}

应用	8h/天	16h/天	24h/天
食品工业			
粉碎机	1.75	2	2.25
甜菜切片机 揉面机	1.25	1.5	1.75
碾肉机	1.25	1.5	1.5
填充机	0.8～1*	1	1.25
和面机	1	1.25	1.5
挤压机	1.25	1.5	1.75
甘蔗切碎机	1.75	1.75	1.75
榨糖机	1.75	1.75	1.75
烤面包机	1.25	1.25	1.25
辅助动力、伺服系统			
微动装置，无载荷	0.8～1*	*	*
普通载荷	1.25	1.25	1.25
压缩机			
离心式	1	1.25	1.5
轴流式	1	1.25	1.5
过滤机	1	1.25	1.5
建筑业			
水泥搅拌机	1.25	1.5	1.75
水泥厂	1.5	1.75	2
灰泥喷射机	0.8～1*	1	1.25
发电机	0.8～1*	1	1.25
水处理、环保			
曝气机	1.75	2	2
普通通风装置	1.5	1.5	1.5
旋转木马式通风装置	1.75	1.75	1.75
条栅式筛子 搜集器	0.8～1*	1	1.25
螺旋泵	1	1.25	1.5
筛 子			
旋转式（石头，砂）	1	1.25	1.5
行进式吸水机	0.8～1*	1	1.25
农用机械			
施肥平土机	0.8～1*	1	*
收割机	0.8～1*	1	*
起重机械			
行进运动	1..5	1.75	2
回转机构	1.25	1.5	2
起升机构	1.25	1.5	1.75
转臂式起重机	1.25	1.5	1.75
混合机			
均匀密度	1.25	1.5	1.5
不均匀密度	1.5	1.75	1.75

Service Factor f_{Ah}

Application	8h/d	16h/d	24h/d
Food industry			
Crushers	1.75	2	2.25
Beet slicers, kneaders	1.25	1.5	1.75
Meat grinders	1.25	1.5	1.5
Filling machine	0.8～1*	1	1.25
Dough mixers	1	1.25	1.5
Extruders	1.25	1.5	1.75
Sugar cane knives	1.75	1.75	1.75
Sugar roller mills	1.75	1.75	1.75
Toaster	1.25	1.25	1.25
Auxiliary drives,servicing			
Inching, no load	0.8～1*	*	*
Normal duty	1.25	1.25	1.25
Compressors			
Centrifugal	1	1.25	1.5
Lobe	1	1.25	1.5
Filters	1	1.25	1.5
Construction industry			
Cement mixer	1.25	1.5	1.75
Cement mills	1.5	1.75	2
Mortar spraying machine	0.8～1*	1	1.25
Generators	0.8～1*	1	1.25
Water treatment, environment tools			
Aerators	1.75	2	2
Common aerators	1.5	1.5	1.5
Carrousel aerators	1.75	1.75	1.75
Bar screens, collectors	0.8～1*	1	1.25
Screw pumps	1	1.25	1.5
Screens			
Rotary (for stone, for gravel)	1	1.25	1.5
Traveling water intake	0.8～1*	1	1.25
Agricultural machinery			
Manure scrapers	0.8～1*	1	*
Harvesting machines	0.8～1*	1	*
Cranes and hoists			
Travel motion	1.5	1.75	2
Slewing gears	1.25	1.5	2
Hoisting gears	1.25	1.5	1.75
Derricking jib cranes	1.25	1.5	1.75
Mixer			
Constant density	1.25	1.5	1.5
Variable density	1.5	1.75	1.75

工况系数 f_{Ah}

木材和塑料工业			
电锯的主动力	1.5	1.75	2
电锯的进给动力	1	1.25	1.5
砍木机	1.5	1.75	2
胶合板胶合机	0.8 ~ 1*	1	1.25
钻孔机	0.8 ~ 1*	1	1.25
挤压机	1.25	1.5	1.75
搅拌机			
纯液体（均匀密度）	1.5	1.75	1.75
非均匀密度的液体	1.75	2	2.25
液体和固体	1.75	2	2.25
磨 机			
球磨机，棒磨机	1.75	1.75	1.75
锤磨机，粉碎机	1.5	1.75	2
印刷和制纸技术			
切割机	1	1.25	1.5
卷筒	0.8 ~ 1*	1	1.25
打包进料机	1	1.25	1.25
电梯			
提升机	1.25	1.5	1.75
货运电梯	1.25	1.5	1.75
自动扶梯	1.25	1.25	1.5
纺织工业			
织机	1.25	1.5	1.75
纺纱机	0.8 ~ 1*	1	1.25
洗涤机	1	1.25	1.5
输送机			
斗式输送机	1.5	1.75	1.75
平衡加荷或喂料	0.8 ~ 1*	1	1.25
重载链和螺旋输送	1.25	1.5	1.5
振动输送机	1.5	1.75	2
卷扬机	1.5	1.75	1.75
皮带输送机	1.25	1.5	1.5
绞车	1.5	1.75	1.75
刮板式输送机	1.25	1.25	1.5
风扇			
离心式风扇	0.8 ~ 1*	1	1.25
工业风扇	1	1.25	1.5
冷却塔动力	1.75	1.75	1.75
冷却塔风扇	1.75	2	2

Service Factor f_{Ah}

Lumber and plastic industry			
Main drive for saws	1.5	1.75	2
Feed drives for saws	1	1.25	1.5
Chopping machines	1.5	1.75	2
Veneer gluing machine	0.8 ~ 1*	1	1.25
Drilling machine	0.8 ~ 1*	1	1.25
Extruders	1.25	1.5	1.75
Agitators			
Pure liquids (constant density)	1.5	1.75	1.75
Liquids with variable density	1.75	2	2.25
Liquids and solids	1.75	2	2.25
Mills			
Ball, rod	1.75	1.75	1.75
Hammer, disintegrator	1.5	1.75	2
Printing and paper techniques			
Cutters	1	1.25	1.5
Reels	0.8 ~ 1*	1	1.25
Bale feeders	1	1.25	1.25
Elevators			
Bucket elevators	1.25	1.5	1.75
Freight elevators	1.25	1.5	1.75
Escalators	1.25	1.25	1.5
Textile industry			
Looms	1.25	1.5	1.75
Spinners	0.8 ~ 1*	1	1.25
Washers	1	1.25	1.5
Conveyors			
Bucket conveyors	1.5	1.75	1.75
Uniformly loaded or fed	0.8 ~ 1*	1	1.25
Heavy duty, chain and screw conveyors	1.25	1.5	1.5
Shaker conveyors	1.5	1.75	2
Hoists	1.5	1.75	1.75
Belt conveyors	1.25	1.5	1.5
Hauling winches	1.5	1.75	1.75
Apron conveyors	1.25	1.25	1.5
Fans			
Centrifugal	0.8 ~ 1*	1	1.25
Industrial fans	1	1.25	1.5
Cooling tower drives	1.75	1.75	1.75
Cooling tower fans	1.75	2	2

工况系数 f_{Ah}

包装机械			
纸板堆叠机械	1.25	1.5	1.75
打包机	0.8～1*	1	1.25
机床设备			
平面刨床，龙门刨床 弯轧机	1.25	1.5	1.75
主动力，进给动力	1	1.25	1.5
进给和辅助动力	0.8～1*	1	1.25
压力机	1.75	2	2
折弯机	1.5	1.75	2
剪板机	1.75	2	2
钢铁工业			
拉线机	1.25	1.5	1.75
绕线机	1.25	1.75	1.75
轧辊辊道：无回转			
—组合动力	1.25	1.5	1.75
—独立动力	1.5	1.75	2
泵			
离心式	1	1.25	1.5
旋转式，齿轮型， 叶轮型，叶片型	0.8～1*	1	1.25
活塞泵：单缸	1.5	1.75	2
多缸	1.25	1.5	1.75
螺旋泵	1	1.25	1.5

Service Factor f_{Ah}

Packing machine			
Cardboard stacking machine	1.25	1.5	1.75
Wrapping machine	0.8～1*	1	1.25
Machine tools			
Plate surfacers, plate planers, bending rolls	1.25	1.5	1.75
Main drives, feed drives	1	1.25	1.5
Feed and auxiliary drives	0.8～1*	1	1.25
Presses	1.75	2	2
Folding machines	1.5	1.75	2
Plate shears	1.75	2	2
Iron and steel industry			
Wire drew benches	1.25	1.5	1.75
Winding machine	1.25	1.75	1.75
Rolling mill：non reversing			
—group drives	1.25	1.5	1.75
—individual drives	1.5	1.75	2
Pumps			
Centrifugal	1	1.25	1.5
Rotary, gear type, lobe, vane	0.8～1*	1	1.25
Piston pumps: single cylinder	1.5	1.75	2
multi-cylinder	1.25	1.5	1.75
Screw pumps	1	1.25	1.5

工况系数 f_{Ac}

启停次数/每小时	
<10	1
<100	1.15
<500	1.25

Service Factor f_{Ac}

Number of stars and stop/hour	
<10	1
<100	1.15
<500	1.25

工况系数 f_{At}

环境温度	+20℃...	+20℃... +30℃	+30℃... +40℃	+40℃... +50℃	+50℃... +60℃
f_{At}	1	1.1	1.25	1.5	1.75

Service Factor f_{At}

Ambient temperature	+20℃...	+20℃... +30℃	+30℃... +40℃	+40℃... +50℃	+50℃... +60℃
f_{At}	1	1.1	1.25	1.5	1.75

工况系数 f_{An}

输出转速（r/min）	≤2	2~10	10~50	50~100	100~150	150~200	>200
f_{An}	0.9	0.95	1.0	1.05	1.15	1.25	1.35

*=0.8 假如运行时间少于 3 小时/天，并且无径向载荷作用。

这些工况系数是基于我们多年的经验所得。特别适用于电动机作为主要动力的场合。对于特殊应用设计，例如大的惯性系数，请与我公司技术部联系。

Service Factor f_{An}

Output speed（r/min）	≤2	2~10	10~50	50~100	100~150	150~200	>200
f_{An}	0.9	0.95	1.0	1.05	1.15	1.25	1.35

*=0.8,if hours of operation<3 hours/24 and no radial overhung load is applied.

These service factors are recommended on the basis of AGMA and ISO specifications and our experiences.They apply for electric motors as prime movers preferably.For specially designed applications,e.g.large inertia factor,please contact our technology department.

轴向载荷

如果没有径向载荷，那么轴向载荷 F_A（+表示拉力，-表示压紧力）依据表中径向负荷的 5%给定是允许的。

过大的轴向载荷或轴向及径向的合成力，请咨询技术部。

输入轴载荷

输入轴的轴向载荷和径向载荷应用，请咨询技术部

偏离输出轴轴伸中心点的径向载荷校核

对于受力点不在输出轴轴伸中点处的许用径向载荷根据下列公式计算。

Fx_L 和 Fx_W 中的较小值 ,就是在 X 位置的许用径向载荷。

根据轴承寿命计算 Fx_L （单位 N)

$Fx_L = F_{Ra} \times a/(b+X)$

根据输出轴强度计算 Fx_W （单位 N)

$Fx_W = c/(f+X)$

F_{Ra} --底脚安装的减速机输出轴轴伸中点处的许用径向载荷，单位[N]

X--从轴肩到受力点的距离，单位[mm]

a，b，f--对径向载荷转化的减速机常数，单位[mm]

c--对径向载荷转化的减速机常数，单位[N·mm]

Axial Loads

If there is no overhung long, jhen an axial load F_A (tension or compression) amountion to 5 % of the overhung load given in the selection tables is approved.

if significantly greater axial loads or combinations of overhung load and axial load. Please contact our technology department .

Input Shaft Loads

Please contact technical department for axial and radial loads on input shaft

Overhung Load Conversion for Off-center Force Application

The approved overhung loads given in the selection tables must be calculated by using the following formulae in the event of force application not in the center of the shaft end.

The smaller of the two values F_{XL} and F_{XW} is the approved value for the overhung load at point X .

F_{XL} acc.to bearing service life

$Fx_L = F_{Ra} \times a/(b+X)$

F_{XW} from the shaft strength

$Fx_W = c/(f+X)$

F_{Ra}--Approved overhung load(X=L/2) for foot-mounted gear units according to the selection tables in [N]

X--Distance from the shaft shoulder to the force application point in [mm]

a,b,f--Gear unit constants for overhung liad conversion [mm]

c--Gear unit constants for overhung load conversion [N·mm]

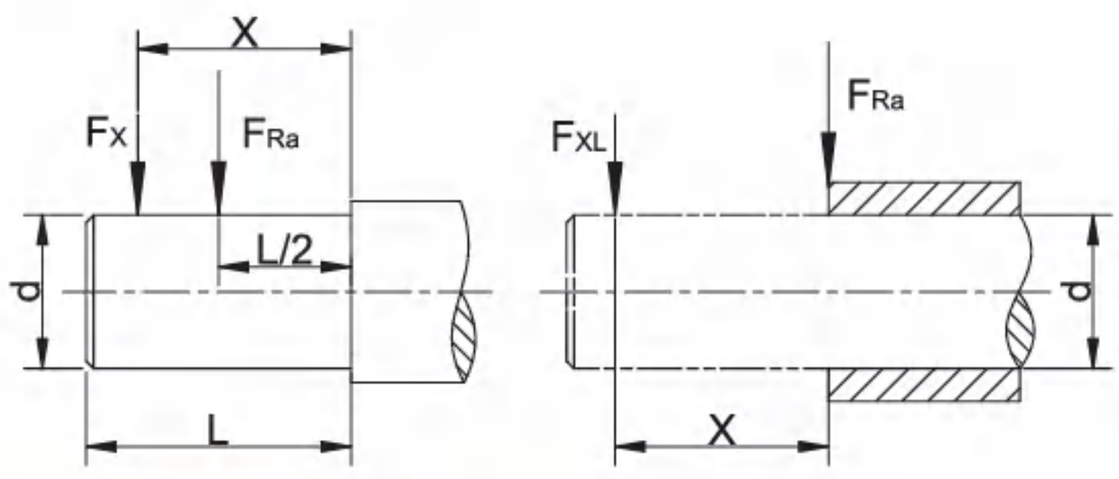

图：偏离中心点的径向力Fx
Fig:Overhung load Fx for off-center force application

对径向载荷转化的减速机常数

Gear unit constants for overhung load conversion

机型号 Type size	减速机常数 Reducer constant					
	a(mm)	b(mm)	c(N.mm)	f(mm)	d(mm)	l(mm)
GR19	88.5	68.5	$6.527x10^4$	17	20	40
GR29	106.5	81.5	$1.56 x10^5$	11.8	25	50
GR39	118	93	$1.24 x10^5$	0	25	50
GR49	137	107	$2.44 x10^5$	15	20	60
GR59	147.5	112.5	$3.77 x10^5$	18	35	70
GR69	168.5	133.5	$2.51 x10^5$	0	35	70
GR79	173.7	133.7	$3.97 x10^5$	0	40	80
GR89	216.7	166.7	$8.47 x10^5$	0	50	100
GR99	255.5	195.5	$1.19 x10^6$	0	60	120
GR109	285.5	215.5	$2.06 x10^6$	0	70	140
GR139	343.5	258.5	$6.14 x10^6$	30	90	170
GR149	402	297	$8.65 x10^6$	33	110	210
GR169	450	345	$1.26 x10^7$	0	120	210
GR179	420	295	$1.6 x10^7$	0	160	250
GRX59	43.5	23.5	$1.51 x10^5$	34.2	20	40
GRX69	52.5	27.5	$2.42 x10^5$	39.7	25	50
GRX79	60.5	30.5	$1.95 x10^5$	0	30	60
GRX89	73.5	33.5	$7.69 x10^5$	48.9	40	80
GRX99	86.5	36.5	$1.43 x10^6$	53.9	50	100
GRX109	102.5	42.5	$2.47 x10^6$	62.3	60	120
GRX139	133	63	$3.55 x10^6$	70.1	70	140
GF39	123.5	98.5	$1.07 x10^5$	0	25	50
GF49	153.5	123.5	$1.78 x10^5$	0	30	60
GF59	170.7	135.7	$5.49 x10^5$	32	35	70
GF69	181.3	141.3	$4.12 x10^5$	0	40	80
GF79	215.8	165.8	$7.78 x10^5$	0	50	100
GF89	263	203	$1.19 x10^6$	0	60	120
GF99	350	280	$2.09 x10^6$	0	70	140
GF109	373.5	288.5	$4.23 x10^6$	0	90	170
GF129	442.5	337.5	$9.49 x10^6$	0	110	210
GF159	512	407	$1.05 x10^7$	0	120	210
GK39	123.5	98.5	$1.41 x10^5$	0	25	50
GK49	153.5	123.5	$1.78 x10^5$	0	30	60
GK59	169.7	134.7	$6.8 x10^5$	31	35	70
GK69	181.3	141.3	$4.12 x10^5$	0	40	80
GK79	215.8	165.8	$7.69 x10^5$	0	50	100
GK89	252	192	$1.64 x10^6$	0	60	120
GK99	319	249	$2.8 x10^6$	0	70	140
GK109	373.5	288.5	$5.53 x10^6$	0	90	170
GK129	443.5	338.5	$8.31 x10^6$	0	110	210
GK159	509	404	$1.18 x10^7$	0	120	210
GK169	621.5	496.5	$1.88 x10^7$	0	160	250
GK189	720.5	560.5	$3.04 x10^7$	0	190	320
GS39	118.5	98.5	$6.0 x10^4$	0	20	40
GS49	130	105	$1.33 x10^5$	0	25	50
GS59	150	120	$2.14 x10^5$	0	30	60
GS69	184	149	$3.04 x10^5$	0	35	70
GS79	224	179	$5.26 x10^5$	0	45	90
GS89	281.5	221.5	$1.68 x10^6$	0	60	120
GS99	326.3	256.3	$2.54 x10^6$	0	70	140
GS109	453.5	283.5	$2.85 x10^6$	0	90	170

对于没有列出的型号的减速机常数需要另给定。

Values for types not listed are available on request.

GRM 系列　齿轮减速电机

GRM...选型　Selection procedure of GRM...

GRM 齿轮减速电机是一种带有扩展输出轴承座的特种齿轮减速电机，可用于大悬挂载荷、大轴向载荷和大变化载荷的场合。其主要性能参数同 GR 系列标准齿轮减速电机，外形及安装尺寸可参考“GRM 齿轮减速电机”部分图。

GRM geared motors are a special type of helical geared motor with an extended output bearing housing. They are specially designed for agitator applications and can be used in applications subject to high overhung and axial loads as well as flexural torque. The remaining data correspond to the standard helical geared motors. You can find special project planning notes for GRM geared motors in “GRM gear units” in the “Project Planning for Gear Units” section.

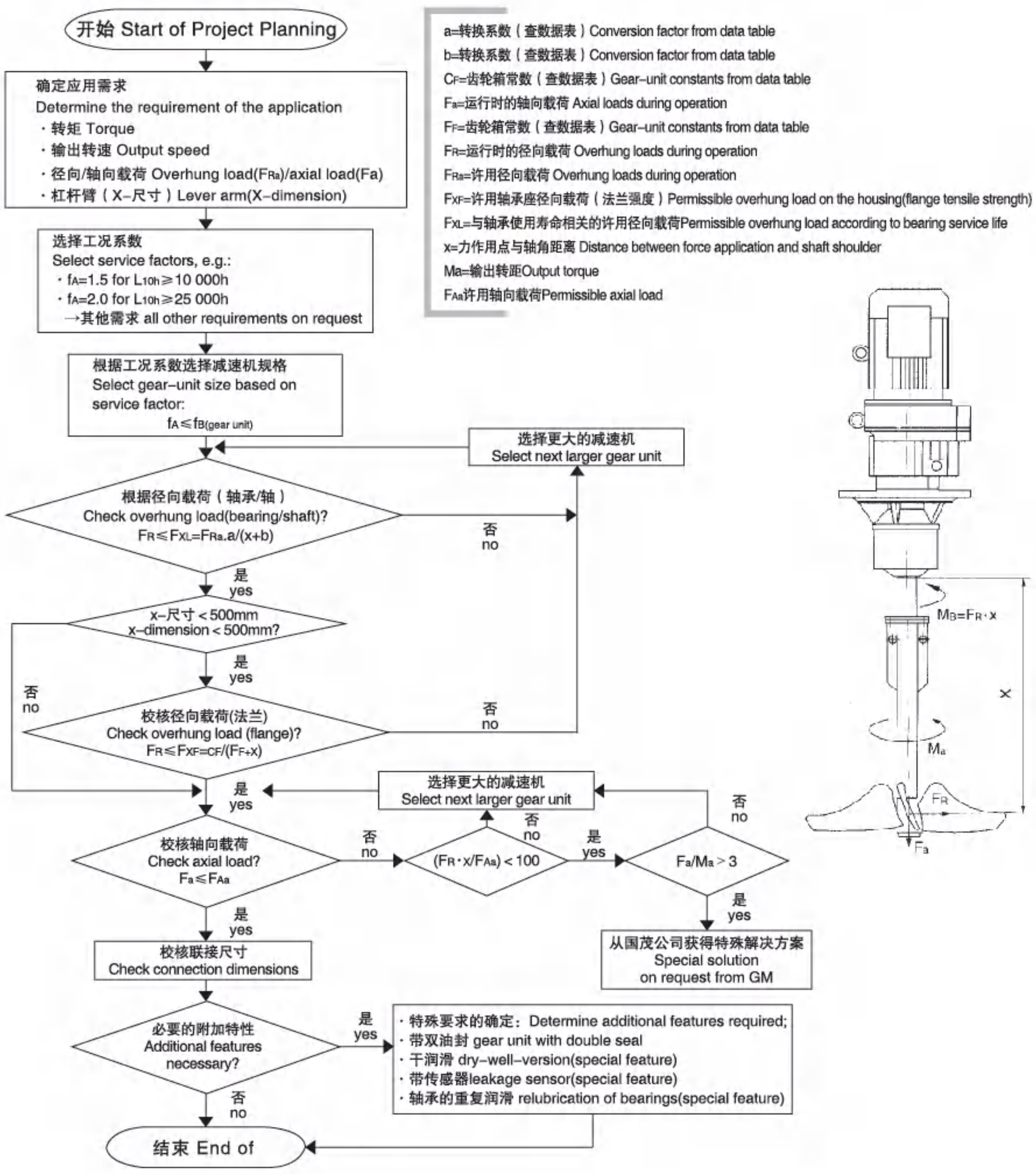

许用径向和轴向载荷　Permitted overhung and axial loads

根据不同的服务系数 f_B 和不同的标称轴承使用寿命 L_{10h} 提供下述的许用径向载荷 F_{Ra} 和轴向载荷 F_{Aa}。

The permitted overhung loads F_{Ra} and axial loads F_{Aa} are specified for various service factors f_B and nominal bearing service life L_{10h}.

f_{Bmin}=1.5 / L_{10h}=10000h

		输出转速　Output speed　n_a[rpm]							
		< 16	16-25	26-40	41-60	61-100	101-160	161-250	251-400
GRM59	F_{Ra}[N]	400	400	400	400	400	405	410	415
	F_{Aa}[N]	18800	15000	11500	9700	7100	5650	4450	3800
GRM69	F_{Ra}[N]	575	575	575	580	575	585	590	600
	F_{Aa}[N]	19000	18900	15300	11900	9210	7470	5870	5050
GRM79	F_{Ra}[N]	1200	1200	1200	1200	1200	1210	1210	1220
	F_{Aa}[N]	22000	22000	19400	15100	11400	9220	7200	6710
GRM89	F_{Ra}[N]	1970	1970	1970	1970	1980	1990	2000	2010
	F_{Aa}[N]	30000	30000	23600	18000	14300	11000	8940	8030
GRM99	F_{Ra}[N]	2980	2980	2990	3010	3050	3060	3060	3080
	F_{Aa}[N]	40000	36100	27300	20300	15900	12600	9640	7810
GRM109	F_{Ra}[N]	4230	4230	4230	4230	4230	4230	3580	3830
	F_{Aa}[N]	48000	41000	30300	23000	18000	13100	9550	9030
GRM139	F_{Ra}[N]	8710	8710	8710	8710	7220	5060	3980	6750
	F_{Aa}[N]	70000	70000	70000	57600	46900	44000	35600	32400
GRM149	F_{Ra}[N]	11100	11100	11100	11100	10600	10600	8640	10800
	F_{Aa}[N]	70000	70000	69700	58400	45600	38000	32800	30800
GRM169	F_{Ra}[N]	14600	14600	14600	14600	14600	14700		
	F_{Aa}[N]	70000	70000	70000	60300	45300	36900		

f_{Bmin}=2.0 / L_{10h}=25000h

		输出转速　Output speed　n_a[rpm]							
		< 16	16-25	26-40	41-60	61-100	101-160	161-250	251-400
GRM59	F_{Ra}[N]	410	410	410	410	410	415	415	420
	F_{Aa}[N]	12100	9600	7350	6050	4300	3350	2600	2200
GRM69	F_{Ra}[N]	590	590	590	595	590	595	600	605
	F_{Aa}[N]	15800	12000	9580	7330	5580	4460	3460	2930
GRM79	F_{Ra}[N]	1210	1210	1210	1210	1210	1220	1220	1220
	F_{Aa}[N]	20000	15400	11900	9070	6670	5280	4010	3700
GRM89	F_{Ra}[N]	2000	2000	2000	2000	2000	1720	1690	1710
	F_{Aa}[N]	24600	19200	14300	10600	8190	6100	5490	4860
GRM99	F_{Ra}[N]	3040	3040	3040	3050	3070	3080	2540	2430
	F_{Aa}[N]	28400	22000	16200	11600	8850	6840	5830	4760
GRM109	F_{Ra}[N]	4330	4330	4330	4330	4330	3350	2810	2990
	F_{Aa}[N]	32300	24800	17800	13000	9780	8170	5950	5620
GRM139	F_{Ra}[N]	8850	8850	8850	8830	5660	4020	3200	5240
	F_{Aa}[N]	70000	59900	48000	37900	33800	31700	25600	23300
GRM149	F_{Ra}[N]	11400	11400	11400	11400	11400	8320	6850	8440
	F_{Aa}[N]	70000	60600	45900	39900	33500	27900	24100	22600
GRM169	F_{Ra}[N]	15100	15100	15100	15100	15100	13100		
	F_{Aa}[N]	70000	63500	51600	37800	26800	23600		

转换系数和减速机常数

Conversion factors and gear unit constants

计算 GRM 齿轮减速电机额定径向载荷 F_{xL}(x≠1000mm)的转换系数：

The following conversion factors and gear unit constants apply to calculating the approved overhung load F_{xL} at point x≠1000mm for GRM geared motors:

机型号 Type size	a	b	$c_F(f_B=1.5)$	$c_F(f_B=2.0)$	F_F
GRM59	1047	47	1220600	1260400	277
GRM69	1047	47	2047600	2100000	297.5
GRM79	1050	50	2512800	2574700	340.5
GRM89	1056.5	56.5	4917800	5029000	414
GRM99	1061	61	10911600	11124100	481
GRM109	1069	69	15367000	15652000	554.5
GRM139	1088	88	25291700	25993600	650
GRM149	1091	91	30038700	31173900	756
GRM169	1089.5	89.5	42096100	43654300	869

GRM 减速机的增加重量

Additional weights of GRM gear units

机型号 Type size	用 GRF 系列最小的法兰所增加的重量表 Additional weight in addition to GRF, related to the smallest GRF flange △m[kg]
GRM59	12
GRM69	15.3
GRM79	24.4
GRM89	30.7
GRM99	50
GRM109	90.2
GRM139	113.1
GRM149	165.8
GRM169	197.8

GR Series Helical Geared Motors

GR
系
列
斜
齿
轮
减
速
电
机

GR..

GRF..

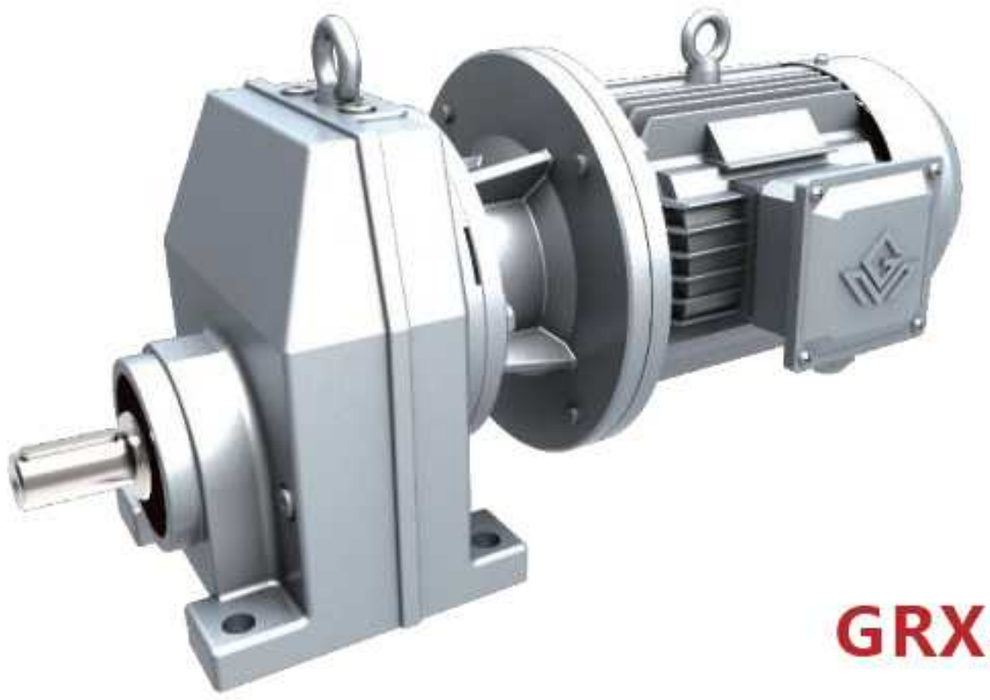

GRX..

GR 系列　斜齿轮减速电机

结构形式说明　Dimensional Description

GR 系列输入轴和输出轴有小偏心，由单级、二级或三级斜齿轮构成。

The input shafts and output shafts of GR series have small eccentricity. Units of GR series consist of single-stage, two-stage or three-stage helical gears.

1.GR 型：底脚安装。

Type GR: Foot mounted.

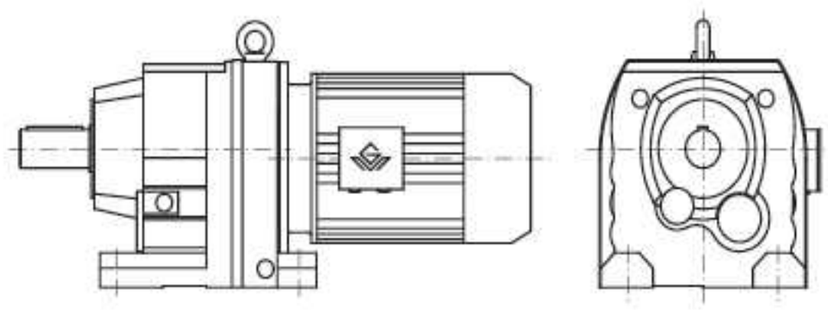

2.GRF 型：B5 法兰安装。

Type GRF: B5 flange mounted.

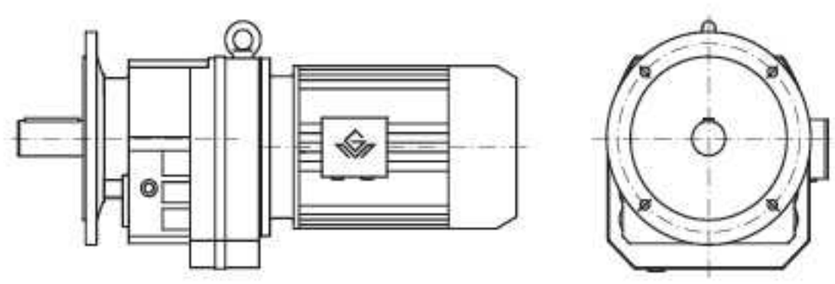

3.GRX 型：底脚安装，单级传动。

Type GRX: Foot mounted. Single stage.

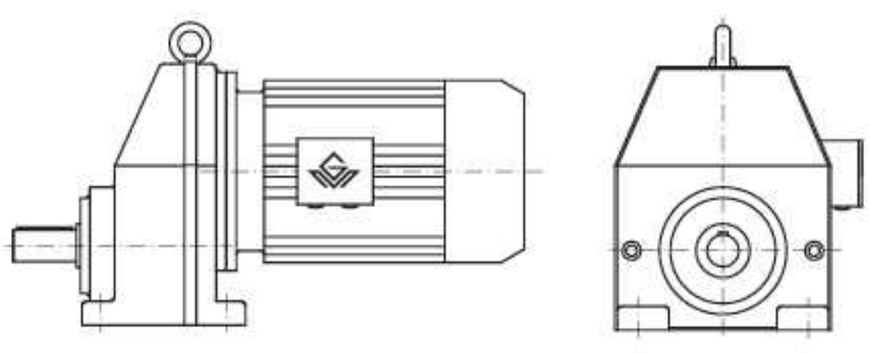

4. GRXF 型：B5 法兰安装，单级传动。

Type GRXF: B5 flange mounted. Single stage.

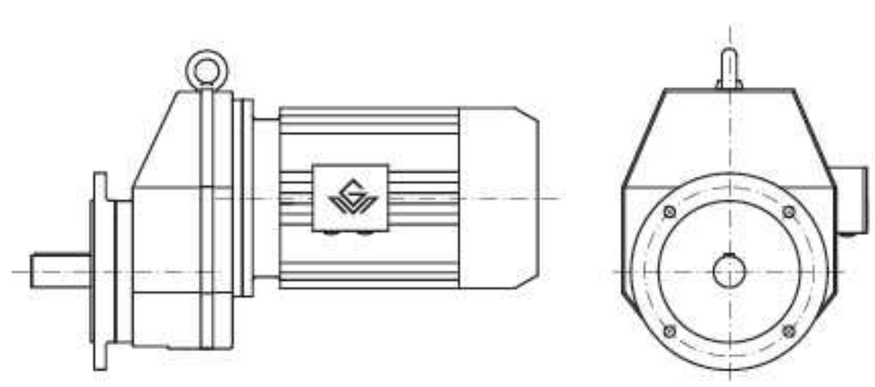

5.GRM 型：法兰安装，带有加长轴承箱。

Type GRM: Flange mounted. Extended bearing housing.

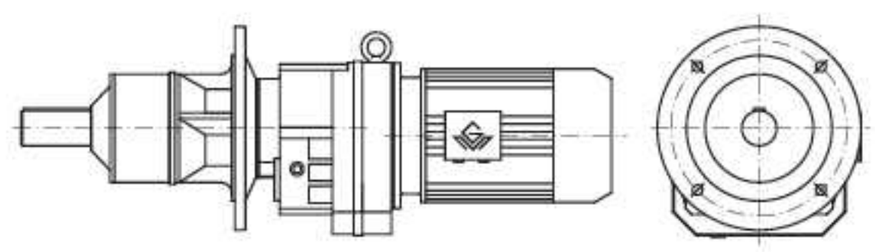

6.GR..AD..型：输入轴型。

Type GR..AD..: Input shaft types.

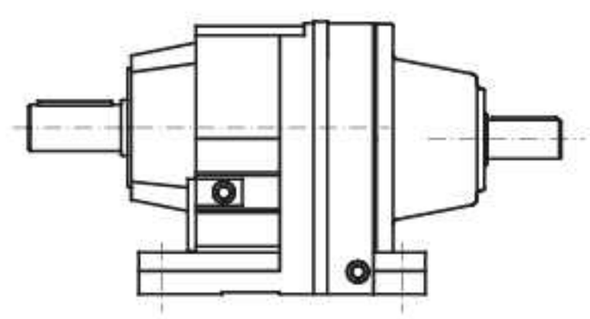

7.GR..R 型：两个 GR 系列的组合。

Type GR..R: Combined types of two type GR.

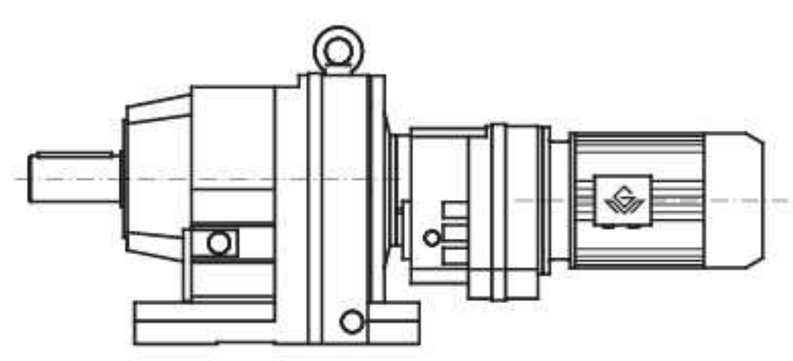

GR 系列机型号表示方法　Type Expression of GR Series

G　RF 79 - Y1.5 - 4P - 52.07 - M2 - D300 - 270° - 3 - IEC(ZPIEC)

- IEC(ZPIEC): 法兰联接式(用户自配电机) Flange connection (without motor)
- 3: 入线口位置 Position of cable entry
- 270°: 电机接线盒方向（角度）（参见电机接线盒位置表示方法） Terminal box position (angle) (see description of motor terminal box position)
- D300: 有输出法兰时，法兰外径（参见安装结构尺寸图表） External diameter of output flange, if output flange is mounted (see mounting dimensional description)
- M2: 安装形式（参见安装形式图例） Mounting arrangement (see mounting arrangement description)
- 52.07: 传动比（参见选型参数表） Ratio (see selection table)
- 4P: 电机极数（参见选型参数表） Pole number of motor (see selection table)
- Y1.5: 电机系列代号和功率（参见选型参数表） Motor type and motor power (see selection table)
- RF 79: 机型和规格号（参见选型参数表和安装结构尺寸图表） Type size (see selection table and mounting dimensional description)
- G: 公司代号 G, symbol of company

注：1、需带联接法兰时请注明 IEC。

2、输入轴型没有电机各项内容。

3、不注明减速机的安装形式时，则默认为安装形式中的 M1 位置。不注明接线盒方向时，则默认为安装形式中的 0 度位置。不注明入线口位置时，则默认为 X 位置。

4、对输出轴旋转方向和输入轴旋转方向有特别要求的用户，请与技术部联系，并在订货时用简图或文字说明。

Note: 1、Please make a note, if it needs connecting flange.

2、Contents of motors for input shaft types are not listed.

3、It is M1,When the mounting arrangement of the reducer is not mentioned.Degree=0°,if terminal box position is not mentioned It is X, if cable entry position is not mentioned.

4、If specific rotation directions of output shaft or/and input shaft are specially requested, please contact our technology department, and make detailed description while placing order.

电机接线盒位置及入线口位置表示方法

Description of Motor Terminal Box Position and Cable Entry Position

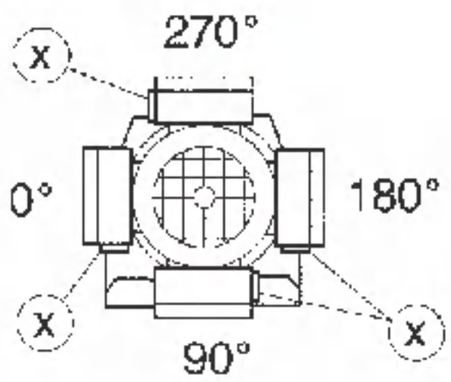

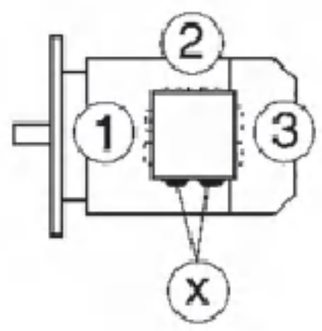

安装形式图例 Mounting Arrangements Description

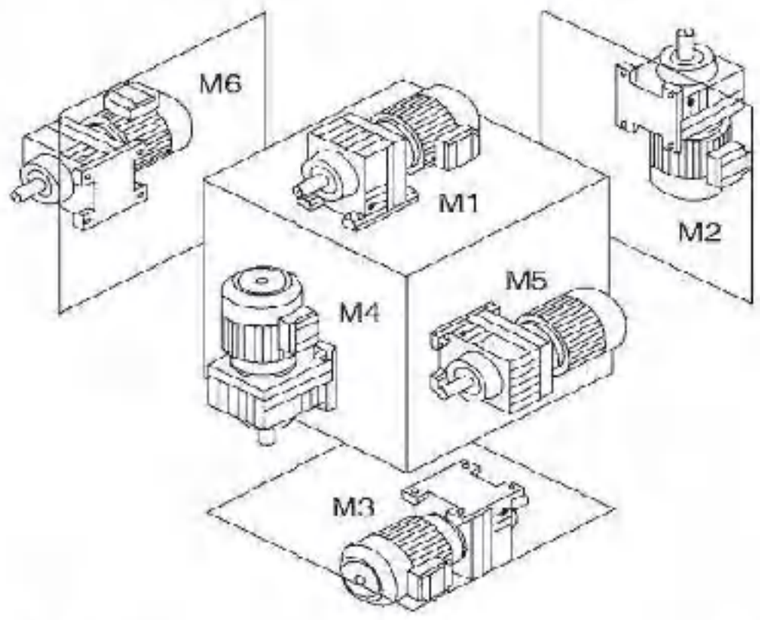

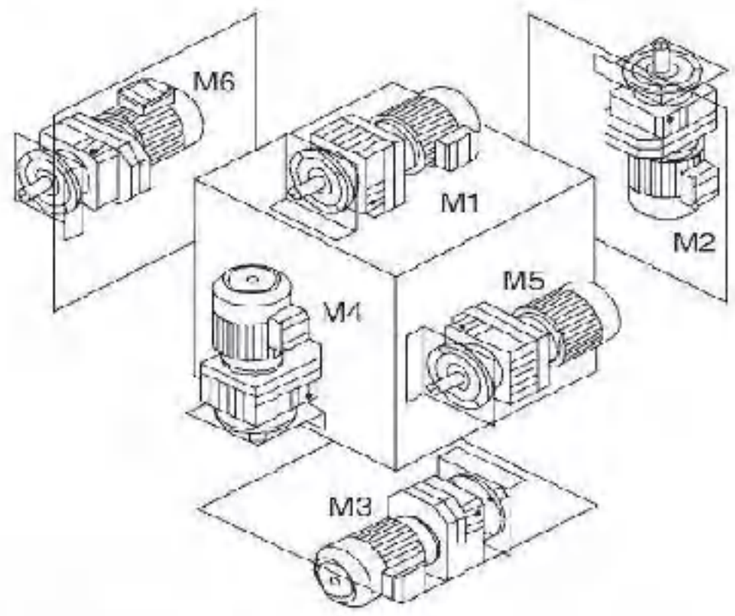

安装形式定义：

M1-电机水平放置；减速机底脚(GR、GRX 型)或底部（GRF、GRXF 型）朝下。

M2-电机居下。

M3-电机水平放置；减速机底脚(GR、GRX 型)或底部（GRF、GRXF 型）朝上。

M4-电机居上。

M5-电机水平放置；当减速机在 M1 安装位置时，从电机方向看，减速机的左面旋转到下方位置。

M6-电机水平放置；当减速机在 M1 安装位置时，从电机方向看，减速机的左面旋转到上方位置。

注:电机水平放置时，若电机过重或过长，建议电机增加辅助支撑。

Mounting arrangements are defined as following:

M1-horizontally mounted motor,unit foot (for GR,GRX) or unit base (for GRF,GRXF) is at bottom.

M2-motor is vertically mounted downwards.

M3-horizontally mounted motor,unit foot (for GR,GRX) or unit base (for GRF,GRXF) is top.

M4-motor is vertically mounted upwards.

M5-horizontally mounted motor,if placed on M1 position,left side of unit turns to bottom(view point:towards from motor side).

M6-horizontally mounted motor,if placed on M1 position,left side of unit turns to top(view point:towards from motor side).

Note: When the motor is placed horizontally, if the motor is too heavy or too long, it is recommended to add auxiliary support to the motor.

减速机重量 Gear Unit Weight

机型号 Type size		GR19/ GRF19	GR29/ GRF29	GR39/ GRF39	GR49/ GRF49	GR59/ GRF59	GR69/ GRF69	GR79/ GRF79	GR89/ GRF89	GR99/ GRF99	GR109/ GRF109	GR139/ GRF139	GR149/ GRF149	GR169/ GRF169	GR179/ GRF179
重量(kg) Weight	二级	5.3/ 6.3	7.4/ 8.8	8.7/ 11.6	13.4/ 15.2	17.7/ 21.5	23.8/ 27.3	31.1/ 36.7	55.3/ 62.4	96/ 110.8	151.4/ 157.1	227.9/ 247.9	363.2/ 364.9	561.3/ 568.2	1151/ 1244.2
	三级	5.5/ 6.5	7.7/ 9.1	9.1/ 12	14/ 15.8	18.6/ 22.4	24.8/ 28.3	32.6/ 38.2	58.5/ 65.6	102.3/ 117.1	161.4/ 167.1	242.5/ 262.5	381.7/ 383.4	590.6/ 597.5	1237/ 1330.2

机型号 Type size	GRX59/ GRXF59	GRX69/ GRXF69	GRX79/ GRXF79	GRX89/ GRXF89	GRX99/ GRXF99	GRX109/ GRXF109	GRX139/ GRXF139
重量(kg) Weight	8.7/ 10.8	12.3/ 15.7	20/ 22.1	34.7/ 36.5	53.4/ 58.8	80.4/ 91.6	119.1/ 145.9

注:减速机重量为平均值，仅供参考。其重量不包括电机、联接单元、输入单元以及加油量。
Note: The gear weights mean values without the motor and IEC unit and AD unit and refueling volume, only for reference.

选型参数表注释 Description of Selection Table

恒功率 Constant power

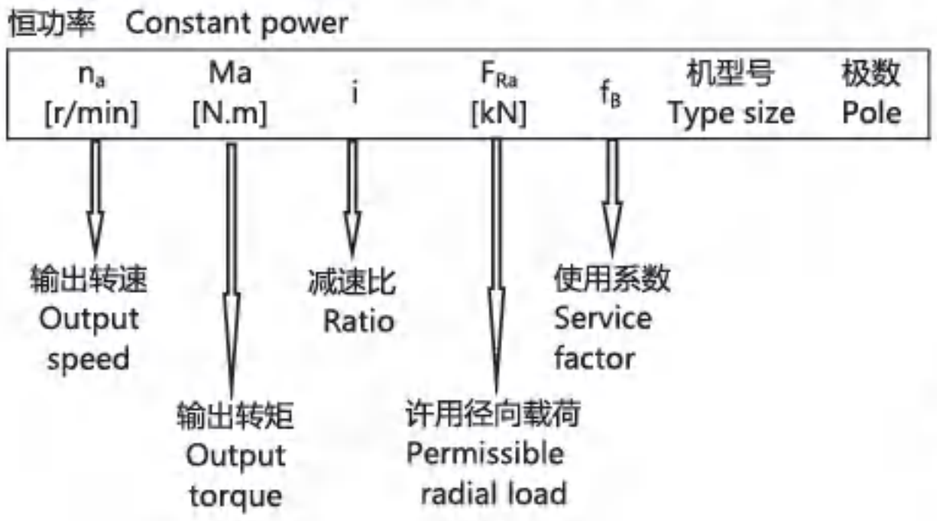

恒转矩 Constant torque

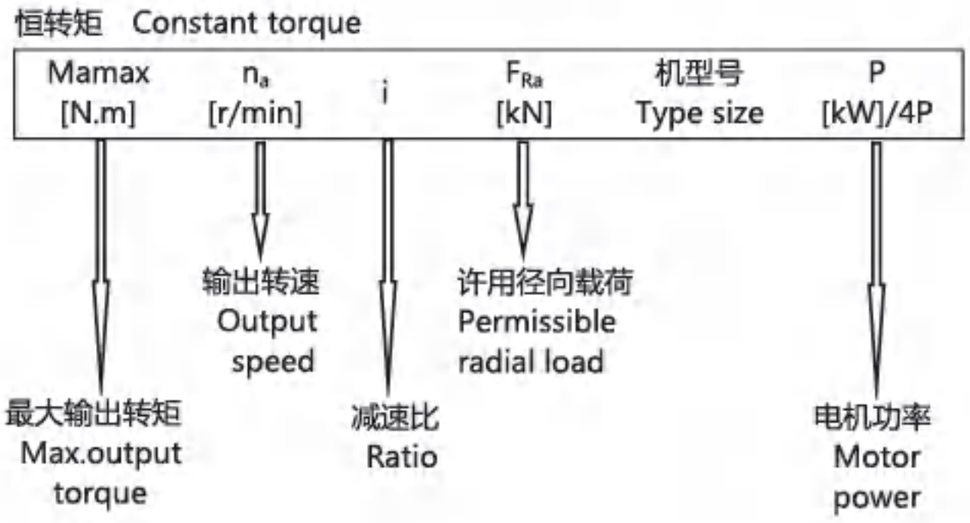

选型参数表
(恒功率)

Selection Table
(Constant Power)

n_a [r/min]	M_a [N.m]	i	F_{Ra} [kN]	f_B	机型号 Type size	极数 Pole
0.12kW						
0.06	16850	21342	56	0.80	GR149R79 GRF149R79	4P
0.07	14370	18201	61	0.95		
0.08	12571	15923	64	1.10		
0.09	11112	14075	65	1.25		
0.11	9746	12344	67	1.40	GR149R79 GRF149R79	4P
0.12	8798	11143	68	1.60		
0.13	7692	9743	69	1.80		
0.16	6666	8443	69	2.10		
0.18	5769	7307	70	2.40		
0.20	5090	6447	70	2.70		
0.24	4396	5568	70	3.20		
0.10	10201	12921	50	0.85	GR139R79 GRF139R79	4P
0.11	9247	11712	52	0.90		
0.12	8348	10573	54	1.00		
0.15	6935	8784	55	1.20		
0.18	5905	7479	56	1.45		
0.20	5178	6559	57	1.65		
0.22	4606	5834	57	1.85		
0.26	4039	5116	57	2.10		
0.17	5987	7583	27	0.80	GR109R79 GRF109R79	4P
0.19	5324	6743	30	0.85		
0.22	4669	5914	31	1.00		
0.25	4080	5168	33	1.10		
0.30	3502	4435	34	1.30		
0.34	3076	3896	35	1.50		
0.43	2399	3039	35	1.90		
0.33	3093	3918	34	1.45	GR109R79 GRF109R79	4P
0.39	2639	3343	35	1.70		
0.43	2395	3034	35	1.90		
0.49	2095	2653	35	2.15		
0.57	1800	2280	35	2.50		
0.63	1632	2067	36	2.80		
0.29	3599	4559	20	0.90	GR99R59 GRF99R59	4P
0.33	3161	4004	23	1.00		
0.38	2748	3481	24	1.15		
0.28	3693	4678	3.8	0.85	GR99R59 GRF99R59	4P
0.30	3402	4309	20	0.95		
0.35	2923	3702	23	1.10		
0.43	2384	3019	25	1.30		
0.49	2106	2668	26	1.50		
0.58	1772	2245	26	1.80		
0.65	1592	2016	27	2.00		
0.76	1368	1733	27	2.30		
0.43	2420	3065	25	1.30	GR99R59 GRF99R59	4P
0.48	2149	2722	26	1.50		
0.57	1825	2311	26	1.75		
0.63	1641	2078	26	1.95		
0.72	1439	1823	27	2.20		
0.83	1250	1583	27	2.55		
0.94	1102	1396	27	2.90		
1.1	970	1228	27	3.30		
0.45	2278	2885	15	0.80	GR89R59 GRF89R59	4P
0.67	1555	1969	18	1.05		
0.47	2196	2781	10	0.80	GR89R59 GRF89R59	4P
0.50	2057	2606	15	0.80		
0.61	1688	2138	17	0.95		
0.68	1530	1938	18	1.05		
0.75	1374	1740	18	1.20		
0.75	1377	1744	19	1.20	GR89R59 GRF89R59	4P
0.86	1208	1530	19	1.35		
1.0	1033	1308	19	1.60		
1.1	906	1148	19	1.80		
1.5	702	889	19	2.35		
1.7	616	780	19	2.65		
1.9	543	688	19	3.00		
2.2	474	601	19	3.50		

n_a [r/min]	M_a [N.m]	i	F_{Ra} [kN]	f_B	机型号 Type size	极数 Pole
0.12kW						
0.92	1129	1430	7.8	0.80	GR79R39 GRF79R39	4P
1.0	1029	1303	8.6	0.85		
1.2	887	1124	10	1.00		
1.3	827	1047	10	1.05		
1.4	722	915	11	1.20		
0.94	1101	1394	8.2	0.80	GR79R39 GRF79R39	4P
1.1	962	1218	10	0.90		
1.2	856	1084	10	1.00		
1.4	742	940	11	1.15		
1.6	648	821	11	1.35		
1.8	577	731	12	1.50		
2.0	510	646	12	1.70		
2.5	411	520	12	2.10	GR79R39 GRF79R39	4P
2.9	356	451	12	2.45		
3.1	333	422	12	2.60		
3.6	288	365	12	3.00		
1.4	755	956	5.7	0.85	GR69R39 GRF69R39	4P
1.5	703	891	7.1	0.90		
1.8	576	730	8.2	1.10		
2.0	508	644	8.7	1.25		
2.3	451	571	9.0	1.40		
2.7	384	486	9.3	1.65		
1.6	660	836	7.6	0.95	GR69R39 GRF69R39	4P
1.7	592	750	8.4	1.05		
2.0	510	646	8.7	1.25		
2.3	453	574	9.0	1.40		
2.6	391	495	9.3	1.60		
3.0	346	438	9.5	1.85		
1.7	617	782	5.4	0.80	GR59R39 GRF59R39	4P
1.9	535	678	6.8	0.90		
2.2	477	604	7.0	1.00		
2.4	424	537	7.1	1.10		
2.8	372	471	7.2	1.30		
3.7	282	357	7.4	1.70		
4.1	252	319	7.4	1.90		
3.6	283	359	7.4	1.70	GR59R39 GRF59R39	4P
4.0	256	324	7.4	1.85		
4.5	229	290	7.5	2.10		
5.0	207	262	7.5	2.30		
5.3	194	246	7.5	2.45		
6.0	174	220	7.5	2.75		
2.3	452	572	2.4	0.80	GR49R39 GRF49R39	4P
2.6	403	510	4.9	0.80		
3.0	344	436	5.3	0.90		
3.2	322	408	5.3	1.00		
3.8	272	344	5.5	1.15		
2.6	396	502	3.6	0.80	GR49R39 GRF49R39	4P
3.1	339	429	5.2	0.95		
3.5	294	372	5.4	1.10		
3.8	275	348	5.4	1.15		
4.4	238	301	5.5	1.35		
5.1	201	255	5.7	1.55		
5.7	180	228	5.7	1.75		
6.7	154	195	5.7	2.10		
3.9	267	338	4.5	0.80	GR39R19 GRF39R19	4P
4.4	234	296	4.7	0.90		
5.1	204	259	5.0	1.00		
5.7	180	228	5.1	1.15		
6.6	157	199	5.3	1.35		
7.6	136	172	5.4	1.55		
4.0	259	328	4.3	0.80	GR39R19 GRF39R19	4P
4.5	228	289	4.7	0.90		
4.9	209	265	4.9	1.00		
5.8	178	226	5.2	1.20		
6.5	159	202	5.3	1.30		
7.3	141	179	5.4	1.50		

选型参数表
(恒功率)

Selection Table
(Constant Power)

n_a [r/min]	M_a [N.m]	i	F_{Ra} [kN]	f_B	机型号 Type size	极数 Pole
0.12kW						
5.7	181	229	3.9	0.80	GR29R19 GRF29R19	4P
6.6	158	200	4.0	0.85		
7.4	140	177	4.1	1.00		
7.9	131	166	4.1	1.05		
5.8	179	227	3.9	0.80	GR29R19 GRF29R19	4P
6.5	160	203	4.0	0.85		
7.3	141	179	4.1	1.00		
8.4	123	156	4.1	1.10		
4.4	250	195.24	12	3.30	GR79 GRF79	6P*
5.1	213	166.59	12	3.90		
5.8	187	145.67	12	4.40		
4.3	256	199.81	10	2.40	GR69 GRF69	6P*
4.6	236	184.07	10	2.60		
5.4	203	158.14	10	3.00		
6.2	176	137.67	10	3.40		
6.6	165	128.97	10	3.70		
7.5	90	113.94	10	4.10		
6.6	166	199.81	10	3.60	GR69 GRF69	4P
7.1	153	184.07	10	3.90		
4.5	239	186.89	7.4	1.90	GR59 GRF59	6P*
4.9	221	172.17	7.4	2.00		
5.7	189	147.92	7.5	2.40		
6.6	165	128.77	7.5	2.70		
7.0	155	120.63	7.5	2.90		
8.0	137	106.58	7.6	3.30		
8.6	127	98.99	7.6	3.60		
7.0	155	186.89	7.5	2.90	GR59 GRF59	4P
7.6	143	172.17	7.5	3.20		
8.9	123	147.92	7.6	3.70		
10.2	107	128.77	7.6	4.20		
4.8	227	176.88	5.5	1.35	GR49 GRF49	6P*
5.2	209	162.94	5.5	1.45		
6.1	179	139.99	5.6	1.70		
7.0	156	121.87	5.7	1.95		
7.4	147	176.88	5.7	2.00	GR49 GRF49	4P
8.0	135	162.94	5.7	2.20		
9.4	116	139.99	5.8	2.60		
11	101	121.87	5.8	3.00		
11	95	114.17	5.8	3.20		
13	84	100.86	5.8	3.60		
14	78	93.68	5.8	3.90		
6.3	167	134.82	5.0	1.15	GR39 GRF39	6P*
6.9	153	123.66	5.1	1.25		
8.1	131	105.28	5.3	1.50		
9.4	113	90.77	5.4	1.75		
10	105	84.61	5.5	1.85		
11	92	73.96	5.6	2.10		
9.7	109	134.82	5.5	1.80	GR39 GRF39	4P
11	100	123.66	5.5	1.95		
12	85	105.28	5.6	2.30		
14	73	90.77	5.6	2.70		
15	68	84.61	5.7	2.80		
18	60	73.96	5.7	3.30		
6.9	154	123.91	3.9	0.80	GR29 GRF29	6P*
8.1	131	105.49	4.0	0.95		
9.3	113	90.96	4.1	1.10		
10	105	84.78	4.1	1.20		
11	92	74.11	4.2	1.40		
9.7	109	135.09	4.1	1.15	GR29 GRF29	4P
11	100	123.91	4.1	1.25		
12	85	105.49	4.2	1.50		
14	73	90.96	4.2	1.70		

n_a [r/min]	M_a [N.m]	i	F_{Ra} [kN]	f_B	机型号 Type size	极数 Pole
0.12kW						
15	68	84.78	4.2	1.85	GR29 GRF29	4P
18	60	74.11	4.2	2.10		
19	56	69.47	4.2	2.20		
21	49	61.30	4.2	2.50		
23	45	55.87	4.1	2.80		
27	39	48.17	3.9	3.20		
29	36	44.90	3.8	3.50		
10	101	81.64	0.3	0.80	GR19 GRF19	6P*
12	87	70.39	1.4	0.95		
13	81	65.61	1.8	1.00		
15	71	57.35	2.3	1.15		
16	67	53.76	2.4	1.25		
18	59	47.44	2.4	1.40		
16	66	81.64	2.4	1.25	GR19 GRF19	4P
19	57	70.39	2.4	1.45		
20	53	65.61	2.4	1.55		
23	46	57.35	2.4	1.80		
24	43	53.76	2.4	1.90		
28	38	47.44	2.4	2.20		
30	36	44.18	2.4	2.30		
34	31	38.61	2.3	2.70		
36	29	36.20	2.3	2.80		
41	26	31.94	2.2	3.20		
46	23	28.32	2.1	3.60		
54	19	24.07	2.0	4.20		
52	20	25.23	2.1	4.10	GR19 GRF19	4P
57	19	23.15	2.0	4.40		
66	16	19.71	1.9	5.20		
77	14	16.99	1.8	6.00		
83	13	15.84	1.8	6.40		
95	11	13.84	1.7	7.40		
101	10	12.98	1.7	7.90		
114	9.2	11.45	1.6	8.50		
129	8.2	10.15	1.6	9.20		
152	6.9	8.63	1.5	10		
174	6.1	7.55	1.4	8.90		
186	5.7	7.04	1.4	9.50		
213	4.9	6.15	1.3	11		
227	4.6	5.76	1.3	11		
257	4.1	5.09	1.3	12		
290	3.6	4.51	1.2	13		
342	3.1	3.83	1.1	14		
216	5.2	6.07	4.1	8.60	GRX69 GRXF69	4P
253	4.4	5.18	3.8	17		
289	3.9	4.53	3.7	22		
305	3.7	4.30	3.6	22		
238	4.7	5.50	3.2	8.50	GRX59 GRXF59	4P
258	4.3	5.07	3.1	8.60		
301	3.7	4.35	3.0	19		
346	3.2	3.79	2.8	22		
369	3.0	3.55	2.8	24		
417	2.7	3.14	2.7	25		
450	2.5	2.91	2.6	28		
496	2.3	2.64	2.5	31		
553	2.0	2.37	2.4	35		
642	1.7	2.04	2.3	41		
682	1.6	1.92	2.3	43		
794	1.4	1.65	2.1	49		

*0.12kW（6P）电机需特制。*0.12kW motor of 6 poles needs to be specially requested and then manufactured.

选型参数表
(恒功率)

Selection Table
(Constant Power)

n_a [r/min]	M_a [N.m]	i	F_{Ra} [kN]	f_B	机型号 Type size	极数 Pole
0.18kW						
0.09	16669	14075	42	0.85	GR149R79 GRF149R79	4P
0.11	14619	12344	60	0.95		
0.12	13196	11143	62	1.05		
0.13	11538	9743	64	1.20		
0.16	9999	8443	66	1.40	GR149R79 GRF149R79	4P
0.18	8653	7307	67	1.60		
0.20	7635	6447	68	1.80		
0.24	6594	5568	69	2.10		
0.27	5834	4926	69	2.35		
0.30	5122	4325	70	2.70		
0.35	4446	3754	70	3.15		
0.40	3910	3302	70	3.60		
0.15	10403	8784	47	0.80	GR139R79 GRF139R79	4P
0.18	8857	7479	52	0.95		
0.20	7768	6559	53	1.10		
0.22	6909	5834	54	1.20		
0.26	6059	5116	55	1.40		
0.29	5287	4464	56	1.60		
0.33	4652	3928	57	1.80		
0.28	5577	4709	55	1.50	GR139R79 GRF139R79	4P
0.33	4758	4018	56	1.75		
0.37	4162	3514	57	2.00		
0.39	3953	3338	57	2.10		
0.45	3469	2929	57	2.40		
0.30	5252	4435	27	0.85	GR109R79 GRF109R79	4P
0.34	4614	3896	30	1.00		
0.43	3599	3039	33	1.25		
0.33	4640	3918	28	1.00	GR109R79 GRF109R79	4P
0.39	3959	3343	31	1.15		
0.43	3593	3034	32	1.25		
0.49	3142	2653	33	1.45		
0.57	2700	2280	34	1.70		
0.63	2448	2067	35	1.85		
0.66	2353	1987	35	1.95	GR109R79 GRF109R79	4P
0.72	2164	1827	35	2.10		
0.82	1894	1599	35	2.40		
0.94	1658	1400	35	2.75		
1.1	1452	1226	36	3.15		
0.49	3160	2668	20	1.00	GR99R59 GRF99R59	4P
0.58	2659	2245	23	1.20		
0.65	2387	2016	24	1.35		
0.76	2052	1733	25	1.55		
0.81	1922	1623	26	1.65		
0.91	1698	1434	26	1.85		
1.1	1429	1207	27	2.20		
1.2	1284	1084	27	2.45		
1.4	1106	934	27	2.85		
1.5	1040	878	27	3.05		
1.7	894	755	27	3.55		
0.48	3224	2722	19	1.00	GR99R59 GRF99R59	4P
0.57	2737	2311	23	1.15		
0.63	2461	2078	24	1.30		
0.75	2061	1740	10	0.80	GR89R59 GRF89R59	4P
0.88	1770	1495	15	0.95		
0.94	1659	1401	16	1.00		
1.1	1465	1237	17	1.10		
1.1	1362	1150	18	1.20		
1.3	1234	1042	18	1.35		
1.4	1107	935	19	1.50		
1.6	955	806	19	1.70		
0.75	2065	1744	11	0.80	GR89R59 GRF89R59	4P
0.86	1812	1530	13	0.90		
1.0	1549	1308	17	1.05		

n_a [r/min]	M_a [N.m]	i	F_{Ra} [kN]	f_B	机型号 Type size	极数 Pole
0.18kW						
1.1	1360	1148	18	1.20	GR89R59 GRF89R59	4P
1.5	1053	889	19	1.55		
1.7	924	780	19	1.80		
1.5	1016	858	7.7	0.85	GR79R39 GRF79R39	4P
1.7	896	757	9.3	1.00		
2.0	795	671	10	1.10		
2.3	676	571	11	1.30		
1.6	972	821	9.0	0.90	GR79R39 GRF79R39	4P
1.8	866	731	10	1.00		
2.0	765	646	10	1.15		
2.3	663	560	11	1.30		
2.7	578	488	11	1.50		
3.0	516	436	12	1.70		
3.5	442	373	12	2.00		
4.0	387	327	12	2.25		
4.5	342	289	12	2.55		
2.3	676	571	6.9	0.95	GR69R39 GRF69R39	4P
2.7	576	486	7.9	1.10		
2.3	680	574	6.8	0.95	GR69R39 GRF69R39	4P
2.6	586	495	7.8	1.10		
3.0	519	438	8.4	1.25		
3.4	459	388	8.8	1.40		
3.8	407	344	9.0	1.55		
4.5	348	294	9.3	1.85		
5.0	309	261	9.5	2.05		
2.9	538	454	6.6	0.90	GR59R39 GRF59R39	4P
3.2	486	410	6.8	1.00		
2.8	558	471	5.7	0.85	GR59R39 GRF59R39	4P
3.7	423	357	7.0	1.15		
4.1	378	319	7.1	1.25		
4.8	323	273	7.3	1.45		
5.4	285	241	7.4	1.65		
6.1	255	215	7.4	1.85		
3.6	425	359	6.9	1.10	GR59R39 GRF59R39	4P
4.0	384	324	7.1	1.25		
4.5	343	290	7.2	1.40		
5.0	310	262	7.3	1.55		
5.3	291	246	7.3	1.65		
6.0	261	220	7.4	1.85		
7.0	223	188	7.4	2.15		
8.2	188	159	7.5	2.55		
4.4	356	301	4.5	0.90	GR49R39 GRF49R39	4P
5.1	302	255	5.2	1.05		
5.7	270	228	5.4	1.20		
6.7	231	195	5.5	1.40		
6.6	236	199	4.4	0.90	GR39R19 GRF39R19	4P
7.6	204	172	4.8	1.05		
8.7	178	150	5.1	1.20		
5.8	268	226	2.0	0.80	GR39R19 GRF39R19	4P
6.5	239	202	4.3	0.90		
7.3	212	179	4.7	1.00		
8.4	185	156	5.0	1.15		
9.3	167	141	3.9	0.85	GR29R19 GRF29R19	4P
11	147	124	4.0	0.95		
12	130	110	4.1	1.05		
14	111	94	4.1	1.25		
9.7	160	135	3.9	0.85	GR29R19 GRF29R19	4P
11	140	118	4.0	1.00		
13	123	104	4.1	1.10		
15	107	90	4.1	1.30		

选型参数表
(恒功率)

Selection Table
(Constant Power)

n_a [r/min]	M_a [N.m]	i	F_{Ra} [kN]	f_B	机型号 Type size	极数 Pole
0.18kW						
4.4	375	195.24	12	2.10	GR79 GRF79	6P
5.1	320	166.59	12	2.50		
5.8	280	145.67	12	2.80		
6.1	266	138.39	12	3.00		
7.0	233	121.42	12	3.40		
6.7	243	195.24	12	3.20	GR79 GRF79	4P
7.9	208	166.59	12	3.80		
9.0	182	145.67	12	4.30		
9.5	173	138.39	12	4.60		
4.3	384	199.81	8.9	1.50	GR69 GRF69	6P
4.6	354	184.07	9.1	1.65		
5.4	304	158.14	9.3	1.90		
6.2	264	137.67	10	2.20		
6.6	248	128.97	10	2.30		
7.5	219	113.94	10	2.70		
8.0	203	105.83	10	2.90		
8.9	184	95.91	10	3.20		
9.9	165	86.11	10	3.50		
11	142	74.17	10	4.10		
12	134	69.75	10	4.30		
6.6	249	199.81	10	2.30	GR69 GRF69	4P
7.1	229	184.07	10	2.50		
8.3	197	158.14	10	2.90		
9.5	172	137.67	10	3.30		
10	161	128.97	10	3.60		
11	142	113.94	10	4.00		
12	132	105.83	10	4.30		
4.5	359	186.89	7.0	1.20	GR59 GRF59	6P
4.9	331	172.17	7.1	1.30		
5.7	284	147.92	7.3	1.55		
6.6	247	128.77	7.4	1.75		
7.0	232	120.63	7.4	1.90		
7.0	233	186.89	7.4	1.85	GR59 GRF59	4P
7.6	215	172.17	7.4	2.00		
8.9	184	147.92	7.5	2.30		
10	161	128.77	7.5	2.70		
11	150	120.63	7.5	2.90		
12	133	106.58	7.5	3.20		
13	123	98.99	7.6	3.50		
15	112	89.71	7.6	3.80		
7.4	220	176.88	5.5	1.30	GR49 GRF49	4P
8.0	203	162.94	5.5	1.40		
9.4	175	139.99	5.6	1.65		
11	152	121.87	5.7	1.90		
11	142	114.17	5.7	2.00		
13	126	100.86	5.7	2.30		
14	117	93.68	5.8	2.50		
15	106	84.90	5.8	2.70		
17	95	76.23	5.8	3.00		
6.9	238	123.66	2.9	0.80	GR39 GRF39	6P
8.1	202	105.28	4.6	0.95		
9.4	174	90.77	4.9	1.10		
10	163	84.61	5.0	1.20		
10	163	134.82	5.0	1.15	GR39 GRF39	4P
11	149	123.66	5.1	1.25		
12	127	105.28	5.3	1.45		
14	110	90.77	5.4	1.70		
15	102	84.61	5.5	1.80		
18	89	73.96	5.5	2.10		
19	84	69.33	5.6	2.20		
21	74	61.18	5.6	2.50		
23	67	55.76	5.6	2.80		
27	58	48.08	5.7	3.20		

n_a [r/min]	M_a [N.m]	i	F_{Ra} [kN]	f_B	机型号 Type size	极数 Pole
0.18kW						
11	150	123.91	3.9	0.80	GR29 GRF29	4P
12	127	105.49	4.0	0.95		
14	110	90.96	4.1	1.10		
15	102	84.78	4.1	1.20		
18	89	74.11	4.2	1.35		
19	84	69.47	4.2	1.45		
21	74	61.3	4.1	1.65		
23	67	55.87	4.0	1.80		
27	58	48.17	3.8	2.10		
29	54	44.9	3.8	2.20		
33	47	39.25	3.6	2.50		
36	44	36.79	3.6	2.70		
40	39	32.47	3.4	3.10		
46	35	28.78	3.3	3.50		
54	30	24.47	3.1	4.10		
46	34	28.37	3.3	3.50	GR29 GRF29	4P
50	31	26.09	3.2	3.80		
59	27	22.32	3.1	4.50		
68	23	19.35	2.9	5.20		
72	22	18.08	2.9	5.50		
84	19	15.63	2.7	6.40		
99	16	13.28	2.6	7.50		
16	99	81.64	0.04	0.80	GR19 GRF19	4P
19	85	70.39	1.3	0.95		
20	79	65.61	1.7	1.00		
23	69	57.35	2.2	1.15		
24	65	53.76	2.4	1.20		
28	57	47.44	2.3	1.40		
30	53	44.18	2.3	1.50		
34	47	38.61	2.2	1.70		
36	44	36.2	2.2	1.80		
41	39	31.94	2.1	2.00		
46	34	28.32	2.1	2.30		
54	29	24.07	2.0	2.70		
34	47	25.23	2.2	1.70	GR19 GRF19	6P
37	43	23.15	2.2	1.85		
43	37	19.71	2.1	2.20		
52	30	25.23	2.0	2.60	GR19 GRF19	4P
57	28	23.15	2.0	2.80		
66	24	19.71	1.9	3.30		
77	21	16.99	1.8	3.80		
83	19	15.84	1.8	4.10		
95	17	13.84	1.7	4.70		
101	16	12.98	1.7	5.00		
114	14	11.45	1.6	5.40		
129	12	10.15	1.6	5.80		
152	10	8.63	1.5	6.40		
174	9.1	7.55	1.4	5.70		
186	8.5	7.04	1.4	6.00		
213	7.4	6.15	1.3	6.80		
227	7.0	5.76	1.3	7.10		
257	6.1	5.09	1.3	7.70		
290	5.4	4.51	1.2	8.10		
342	4.6	3.83	1.1	9.00		
268	5.9	10.15	1.2	12	GR19 GRF19	2P
315	5.0	8.63	1.2	13		
360	4.4	7.55	1.1	12		
386	4.1	7.04	1.1	13		
442	3.6	6.15	1.1	14		
472	3.3	5.76	1.0	15		
534	3.0	5.09	1.0	16		
603	2.6	4.51	1.0	17		
710	2.2	3.83	0.9	19		

选型参数表
(恒功率)

Selection Table
(Constant Power)

n_a [r/min]	M_a [N.m]	i	F_{Ra} [kN]	f_B	机型号 Type size	极数 Pole
0.18kW						
140	12	6.07	4.7	3.60	GRX69 GRXF69	6P
164	10	5.18	4.5	7.30		
188	8.9	4.53	4.3	9.20		
198	8.5	4.30	4.2	9.40		
216	7.5	6.07	4.1	5.40	GRX69 GRXF69	4P
253	6.4	5.18	3.9	11		
289	5.6	4.53	3.7	14		
305	5.3	4.30	3.7	14		
347	4.7	3.77	3.5	18		
409	4.0	3.20	3.3	24		
453	3.6	2.89	3.2	28		
516	3.1	2.54	3.1	36		
546	3.0	2.40	3.0	40		
642	2.5	2.04	2.9	50		
155	11	5.50	3.7	3.60	GRX59 GRXF59	6P
168	10	5.07	3.6	3.60		
195	8.6	4.35	3.4	7.90		
224	7.5	3.79	3.3	9.20		
238	6.8	5.50	3.2	5.40	GRX59 GRXF59	4P
258	6.3	5.07	3.1	5.40		
301	5.4	4.35	3.0	12		
346	4.7	3.79	2.9	14		
369	4.4	3.55	2.8	15		
417	3.9	3.14	2.7	16		
450	3.6	2.91	2.6	18		
496	3.3	2.64	2.5	20		
553	2.9	2.37	2.5	22		
642	2.5	2.04	2.3	26		
682	2.4	1.92	2.3	28		
794	2.0	1.65	2.2	31		
0.25kW						
0.14	15785	9743	48	0.85	GR149R79 GRF149R79	4P
0.16	13678	8443	60	1.00		
0.18	11838	7307	63	1.15		
0.21	10445	6447	65	1.30		
0.24	9021	5568	66	1.55		
0.27	7981	4926	67	1.70		
0.31	7007	4325	68	1.95		
0.35	6082	3754	69	2.25		
0.40	5350	3302	69	2.60		
0.46	4695	2898	70	2.90		
0.23	9452	5834	48	0.90	GR139R79 GRF139R79	4P
0.26	8288	5116	51	1.00		
0.30	7232	4464	53	1.15		
0.34	6364	3928	54	1.30		
0.28	7629	4709	51	1.05	GR139R79 GRF139R79	4P
0.33	6510	4018	53	1.25		
0.38	5693	3514	55	1.45		
0.40	5408	3338	55	1.50		
0.45	4745	2929	56	1.75		
0.50	4306	2658	56	1.95	GR139R79 GRF139R79	4P
0.55	3908	2412	57	2.15		
0.64	3358	2073	57	2.50		
0.72	2979	1839	57	2.80		
0.95	2263	1397	58	3.65		
1.1	1986	1226	58	4.20		
0.44	4923	3039	26	0.90	GR109R79 GRF109R79	4P
0.44	4915	3034	20	0.90	GR109R79 GRF109R79	4P
0.67	3219	1987	33	1.40	GR109R79 GRF109R79	4P
0.73	2960	1827	34	1.50		
0.83	2591	1599	34	1.75		

n_a [r/min]	M_a [N.m]	i	F_{Ra} [kN]	f_B	机型号 Type size	极数 Pole
0.25kW						
0.95	2268	1400	35	2.00	GR109R79 GRF109R79	4P
1.1	1986	1226	35	2.25		
1.4	1521	939	35	2.95		
1.6	1332	822	36	3.40		
0.66	3266	2016	12	0.95	GR99R59 GRF99R59	4P
0.77	2808	1733	21	1.10		
0.82	2629	1623	22	1.20		
0.73	2953	1823	21	1.05	GR99R59 GRF99R59	4P
0.84	2565	1583	23	1.20		
0.95	2262	1396	24	1.40		
1.1	1989	1228	25	1.60		
1.2	1732	1069	26	1.80		
1.4	1520	938	26	2.00		
1.6	1335	824	27	2.35		
1.8	1194	737	27	2.60		
2.1	1024	632	27	3.05		
1.2	1863	1150	13	0.85	GR89R59 GRF89R59	4P
1.3	1688	1042	15	0.95		
1.4	1515	935	17	1.05		
1.7	1306	806	18	1.25		
1.2	1860	1148	15	0.85	GR89R59 GRF89R59	4P
1.5	1440	889	17	1.10		
1.7	1264	780	18	1.30		
1.9	1115	688	19	1.45		
2.2	974	601	19	1.65		
2.5	854	527	19	1.90		
2.9	742	458	19	2.20		
4.9	436	269	19	3.70		
2.3	925	571	8.7	0.90	GR79R39 GRF79R39	4P
2.4	907	560	8.6	0.95	GR79R39 GRF79R39	4P
2.7	791	488	10	1.05		
3.1	706	436	10	1.20		
3.6	604	373	11	1.40		
4.1	530	327	11	1.60		
4.6	468	289	12	1.80		
5.1	421	260	12	2.00		
5.9	363	224	12	2.35		
3.4	629	388	7.1	1.00	GR69R39 GRF69R39	4P
3.9	557	344	7.7	1.10		
4.5	476	294	8.5	1.30		
5.1	423	261	8.8	1.45		
5.7	379	234	9.0	1.65		
6.7	324	200	9.3	1.90		
7.6	285	176	10	2.20		
8.4	256	158	10	2.45		
3.5	622	384	6.9	1.00	GR69R39 GRF69R39	4P
3.7	582	359	7.3	1.05		
4.3	502	310	8.1	1.25		
5.0	428	264	8.7	1.45		
5.7	381	235	9.0	1.65		
6.6	326	201	9.3	1.90		
7.3	293	181	9.4	2.10		
4.2	517	319	6.3	0.90	GR59R39 GRF59R39	4P
4.9	442	273	6.8	1.05		
5.5	390	241	7.0	1.20		
6.2	348	215	7.2	1.35		
7.1	303	187	7.3	1.55		
8.1	266	164	7.4	1.75		
9.4	230	142	7.4	2.05		
4.1	525	324	5.3	0.90	GR59R39 GRF59R39	4P
4.6	470	290	6.7	1.00		
5.1	424	262	6.8	1.10		

选型参数表
(恒功率)

Selection Table
(Constant Power)

n_a [r/min]	M_a [N.m]	i	F_{Ra} [kN]	f_B	机型号 Type size	极数 Pole
0.25kW						
5.4	399	246	7.0	1.15	GR59R39	4P
6.0	356	220	7.1	1.30	GRF59R39	
5.8	369	228	2.9	0.85	GR49R39	4P
6.8	316	195	5.1	1.00	GRF49R39	
7.3	295	182	5.2	1.05		
8.6	249	154	5.4	1.25		
8.9	243	150	3.2	0.85	GR39R19	4P
10	211	130	4.6	1.00	GRF39R19	
11	201	124	4.8	1.05		
12	178	110	5.0	1.15		
14	152	94	5.2	1.35		
8.5	253	156	2.2	0.80	GR39R19	4P
9.9	219	135	4.5	0.95	GRF39R19	
10.5	206	127	4.6	1.00		
12.8	168	104	5.0	1.25		
14.8	146	90	5.2	1.40		
2.2	1027	289.74	27	3.00	GR99	8P
2.5	906	255.71	27	3.30	GRF99	
2.7	855	241.25	27	3.50		
3.0	766	216.28	27	4.00		
2.6	878	247.61	19	1.80	GR89	8P
2.9	771	217.48	19	2.00	GRF89	
3.1	732	206.6	19	2.20		
3.5	647	182.55	19	2.40		
3.8	590	166.59	11	1.40	GR79	8P
4.4	516	145.67	11	1.60	GRF79	
4.6	490	138.39	11	1.70		
5.3	430	121.42	12	1.90		
4.4	521	195.24	11	1.55	GR79	6P
5.1	445	166.59	12	1.80	GRF79	
5.8	389	145.67	12	2.10		
6.8	333	195.24	12	2.30	GR79	4P
8.0	284	166.59	12	2.70	GRF79	
9.1	248	145.67	12	3.10		
9.6	236	138.39	12	3.20		
11	207	121.42	12	3.70		
4.0	560	158.14	7.7	1.10	GR69	8P
4.6	488	137.67	8.3	1.25	GRF69	
5.0	457	128.97	8.5	1.35		
5.6	404	113.94	8.9	1.50		
4.3	533	199.81	7.8	1.10	GR69	6P
4.6	491	184.07	8.2	1.20	GRF69	
5.4	422	158.14	8.7	1.40		
6.2	367	137.67	9.0	1.60		
6.6	344	128.97	9.1	1.70		
7.5	304	113.94	9.3	1.95		
8.0	282	105.83	9.4	2.10		
6.7	341	199.81	9.1	1.65	GR69	4P
7.2	314	184.07	9.2	1.80	GRF69	
8.4	270	158.14	9.4	2.10		
9.7	235	137.67	10	2.40		
10	220	128.97	10	2.50		
12	194	113.94	10	2.90		
13	180	105.83	10	3.10		
14	164	95.91	10	3.40		
15	147	86.11	10	3.80		
4.5	499	186.89	6.1	0.90	GR59	6P
4.9	459	172.17	6.7	0.95	GRF59	
5.7	395	147.92	6.9	1.10		
6.6	344	128.77	7.1	1.30		
7.0	322	120.63	7.2	1.35		
8.0	284	106.58	7.3	1.55		
8.6	264	98.99	7.3	1.70		

n_a [r/min]	M_a [N.m]	i	F_{Ra} [kN]	f_B	机型号 Type size	极数 Pole
0.25kW						
7.1	319	186.89	7.1	1.30	GR59	4P
7.7	294	172.17	7.2	1.40	GRF59	
9.0	252	147.92	7.3	1.65		
10	220	128.77	7.4	1.90		
11	206	120.63	7.4	2.00		
12	182	106.58	7.5	2.30		
13	169	98.99	7.5	2.50		
15	153	89.71	7.5	2.70		
17	137	80.55	7.5	3.00		
19	118	69.23	7.6	3.50		
7.5	302	176.88	5.0	0.90	GR49	4P
8.2	278	162.94	5.1	1.00	GRF49	
9.5	239	139.99	5.3	1.15		
11	208	121.87	5.5	1.35		
12	195	114.17	5.5	1.45		
13	172	100.86	5.6	1.60		
14	160	93.68	5.6	1.75		
16	145	84.90	5.7	1.90		
17	130	76.23	5.7	2.10		
19	117	68.54	5.7	2.40		
21	110	64.21	5.8	2.50		
23	97	56.73	5.8	2.90		
25	90	52.69	5.8	3.10		
28	81	47.75	5.8	3.40		
9.9	230	134.82	2.5	0.80	GR39	4P
11	211	123.66	4.3	0.90	GRF39	
13	180	105.28	4.8	1.05		
15	155	90.77	5.1	1.20		
16	144	84.61	5.1	1.30		
18	126	73.96	5.3	1.45		
19	118	69.33	5.4	1.55		
22	104	61.18	5.5	1.80		
24	95	55.76	5.5	1.95		
28	82	48.08	5.6	2.30		
30	76	44.81	5.5	2.40		
34	67	39.17	5.3	2.80		
36	63	36.72	5.2	3.00		
41	55	32.40	5.0	3.40		
16	145	84.78	3.9	0.85	GR29	4P
18	126	74.11	4.0	0.95	GRF29	
19	118	69.47	4.0	1.00		
22	105	61.30	4.0	1.15		
24	95	55.87	3.9	1.25		
28	82	48.17	3.7	1.45		
30	77	44.90	3.7	1.60		
34	67	39.25	3.5	1.80		
36	63	36.79	3.5	1.90		
41	55	32.47	3.4	2.20		
46	49	28.78	3.2	2.50		
54	42	24.47	3.1	2.90		
47	48	28.37	3.2	2.50	GR29	4P
51	44	26.09	3.2	2.70	GRF29	
60	38	22.32	3.0	3.20		
69	33	19.35	2.9	3.70		
74	31	18.08	2.8	3.90		
85	27	15.63	2.7	4.50		
100	23	13.28	2.6	5.30		
112	20	11.86	2.5	5.90		
131	17	10.13	2.4	6.60		
141	16	9.41	2.3	7.10		
163	14	8.16	2.2	7.70		
174	13	7.63	2.2	8.00		
202	11	6.59	2.1	8.80		
238	9.6	5.60	2.0	9.60		
266	8.5	5.00	1.9	10		

选型参数表
(恒功率)

Selection Table
(Constant Power)

n_a [r/min]	M_a [N.m]	i	F_{Ra} [kN]	f_B	机型号 Type size	极数 Pole
0.25kW						
311	7.3	4.27	1.8	11	GR29 GRF29	4P
333	6.8	4.00	1.8	12		
395	5.7	3.37	1.7	13		
23	98	57.35	0.1	0.80	GR19 GRF19	4P
25	92	53.76	0.7	0.85		
28	81	47.44	1.5	1.00		
30	75	44.18	1.9	1.05		
34	66	38.61	2.1	1.20		
37	62	36.20	2.1	1.30		
42	54	31.94	2.0	1.45		
47	48	28.32	2.0	1.65		
55	41	24.07	1.9	1.90		
53	42	25.23	1.9	1.85	GR19 GRF19	4P
57	38	23.15	1.9	2.00		
67	33	19.71	1.8	2.30		
78	28	16.99	1.7	2.70		
84	26	15.84	1.7	2.90		
96	23	13.84	1.7	3.30		
102	21	12.98	1.6	3.60		
116	19	11.45	1.6	3.90		
131	17	10.15	1.5	4.10		
154	14	8.63	1.5	4.60		
176	12	7.55	1.4	4.00		
189	12	7.04	1.3	4.30		
216	10	6.15	1.3	4.80		
231	9.5	5.76	1.3	5.00		
261	8.4	5.09	1.2	5.50		
295	7.4	4.51	1.2	5.80		
347	6.3	3.83	1.1	6.40		
442	5.0	6.15	1.1	9.80	GR19 GRF19	2P
472	4.7	5.76	1.0	10.00		
534	4.1	5.09	1.0	11.00		
603	3.6	4.51	1.0	12.00		
710	3.1	3.83	0.9	13.00		
140	17	6.07	4.6	2.60	GRX69 GRXF69	6P
164	14	5.18	4.4	5.40		
188	12	4.53	4.2	6.70		
198	12	4.30	4.2	6.80		
219	11	6.07	4.1	3.90	GRX69 GRXF69	4P
257	9.1	5.18	3.9	7.90		
294	7.9	4.53	3.7	9.90		
309	7.5	4.30	3.7	10.00		
353	6.6	3.77	3.5	13.00		
416	5.6	3.20	3.3	17.00		
460	5.1	2.89	3.2	20.00		
524	4.4	2.54	3.1	25.00		
554	4.2	2.40	3.0	28.00		
652	3.6	2.04	2.9	35.00		
155	15	5.50	3.6	2.60	GRX59 GRXF59	6P
168	14	5.07	3.6	2.60		
195	12	4.35	3.4	5.80		
224	10	3.79	3.2	6.70		
242	9.6	5.50	3.2	3.90	GRX59 GRXF59	4P
262	8.9	5.07	3.1	3.90		
306	7.6	4.35	3.0	8.50		
351	6.6	3.79	2.9	9.90		
375	6.2	3.55	2.8	11.00		
424	5.5	3.14	2.7	11.00		
457	5.1	2.91	2.6	13.00		
504	4.6	2.64	2.5	14.00		
561	4.1	2.37	2.5	16.00		
652	3.6	2.04	2.3	19.00		
693	3.4	1.92	2.3	20.00		
806	2.9	1.65	2.2	23.00		

n_a [r/min]	M_a [N.m]	i	F_{Ra} [kN]	f_B	机型号 Type size	极数 Pole
0.37kW						
0.18	17520	7307	37	0.80	GR149R79 GRF149R79	4P
0.21	15458	6447	58	0.90		
0.24	13351	5568	61	1.05		
0.27	11811	4926	63	1.15		
0.31	10370	4325	65	1.30		
0.35	9001	3754	67	1.55		
0.40	7917	3302	68	1.75		
0.46	6949	2898	68	1.95		
0.30	10703	4464	39	0.80	GR139R79 GRF139R79	4P
0.34	9418	3928	49	0.90		
0.33	9634	4018	46	0.85	GR139R79 GRF139R79	4P
0.38	8426	3514	51	1.00		
0.40	8004	3338	52	1.05		
0.45	7023	2929	53	1.20		
0.54	5956	2484	55	1.40		
0.59	5376	2242	55	1.55		
0.50	6373	2658	54	1.30	GR139R79 GRF139R79	4P
0.55	5783	2412	55	1.45		
0.64	4970	2073	56	1.70		
0.72	4409	1839	57	1.90		
0.95	3350	1397	57	2.50		
1.1	2940	1226	58	2.85		
1.2	2614	1090	58	3.20		
1.4	2280	951	58	3.65		
0.64	4956	2067	26	0.90	GR109R79 GRF109R79	4P
0.79	4059	1693	30	1.10		
0.86	3716	1550	32	1.20		
0.95	3374	1407	33	1.35		
1.1	2899	1209	34	1.55		
1.3	2530	1055	35	1.75		
0.67	4764	1987	28	0.95	GR109R79 GRF109R79	4P
0.73	4381	1827	30	1.00		
0.83	3834	1599	32	1.15		
0.95	3357	1400	33	1.35		
1.1	2940	1226	34	1.50		
1.4	2251	939	35	2.00		
1.6	1971	822	35	2.25		
0.93	3438	1434	4.2	0.90	GR99R59 GRF99R59	4P
1.1	2894	1207	22	1.10		
1.2	2599	1084	23	1.20		
0.95	3347	1396	15	0.95	GR99R59 GRF99R59	4P
1.1	2944	1228	22	1.05		
1.2	2563	1069	23	1.20		
1.4	2249	938	25	1.40		
1.6	1976	824	26	1.60		
1.8	1767	737	26	1.75		
2.1	1515	632	26	2.00		
3.1	1033	431	27	3.00		
3.5	909	379	27	3.45		
4.0	806	336	27	3.90		
1.7	1933	806	14	0.85	GR89R59 GRF89R59	4P
1.8	1817	758	15	0.90		
2.0	1563	652	17	1.05		
1.7	1870	780	15	0.85	GR89R59 GRF89R59	4P
1.9	1650	688	16	1.00		
2.2	1441	601	17	1.10		
2.5	1264	527	18	1.30		
2.9	1098	458	19	1.45		
4.9	645	269	19	2.50		
5.6	568	237	19	2.85		
2.5	1295	540	18	1.25	GR89R59 GRF89R59	4P
2.8	1137	474	19	1.45		
3.3	964	402	19	1.70		
3.7	870	363	19	1.85		

选型参数表
(恒功率)

Selection Table
(Constant Power)

n_a [r/min]	M_a [N.m]	i	F_{Ra} [kN]	f_B	机型号 Type size	极数 Pole
0.37kW						
3.1	1045	436	5.1	0.80	GR79R39 GRF79R39	4P
3.6	894	373	9.2	0.95		
4.1	784	327	10	1.10		
4.6	693	289	11	1.25		
5.1	623	260	11	1.40		
5.9	537	224	11	1.60		
6.8	472	197	12	1.80		
7.9	405	169	12	2.10		
8.9	357	149	12	2.40		
4.5	705	294	5.9	0.90	GR69R39 GRF69R39	4P
5.1	626	261	7.3	1.00		
5.7	561	234	7.9	1.10		
6.7	480	200	8.6	1.30		
2.6	1301	255.71	27	2.30	GR99 GRF99	8P
2.7	1227	241.25	27	2.40		
3.1	1100	216.28	27	2.70		
3.5	948	186.30	27	3.10		
3.1	1093	289.74	27	2.70	GR99 GRF99	6P
3.5	964	255.71	27	3.00		
3.7	910	241.25	27	3.25		
4.1	816	216.28	27	3.65		
3.0	1106	217.48	18	1.40	GR89 GRF89	8P
3.2	1051	206.60	19	1.50		
3.6	929	182.55	19	1.70		
3.6	934	247.61	19	1.65	GR89 GRF89	6P
4.1	820	217.48	19	1.85		
4.3	779	206.60	19	1.95		
4.9	689	182.55	19	2.25		
5.7	588	156.01	19	2.60		
6.2	539	143.03	19	2.85		
4.5	741	145.67	10	1.10	GR79 GRF79	8P
4.8	704	138.39	10	1.15		
5.4	618	121.42	11	1.35		
5.3	628	166.59	11	1.30	GR79 GRF79	6P
6.1	549	145.67	11	1.50		
6.4	522	138.39	11	1.55		
6.8	493	195.24	11	1.70	GR79 GRF79	4P
8.0	420	166.59	12	2.00		
9.1	368	145.67	12	2.20		
9.6	349	138.39	12	2.30		
11	306	121.42	12	2.60		
13	260	102.99	12	3.10		
14	235	92.97	12	3.50		
5.6	596	158.14	6.9	0.95	GR69 GRF69	6P
6.5	519	137.67	7.8	1.10		
6.9	486	128.97	8.1	1.20		
7.8	430	113.94	8.6	1.35		
6.7	483	199.81	8.1	1.15	GR69 GRF69	4P
7.2	445	184.07	8.4	1.25		
8.4	382	158.14	8.8	1.50		
9.7	347	137.67	9.1	1.70		
10	326	128.97	9.3	1.80		
12	288	113.94	9.4	2.10		
13	267	105.83	10	2.20		
14	242	95.91	10	2.40		
15	217	86.11	10	2.70		
18	187	74.17	10	3.20		
19	176	69.75	10	3.40		
22	155	61.26	13	3.80		
23	144	56.89	10	4.10		
6.9	486	128.77	6.2	0.90	GR59 GRF59	6P
7.4	455	120.63	6.7	0.95		
8.4	402	106.58	6.9	1.10		
9.0	373	98.99	7.0	1.15		

n_a [r/min]	M_a [N.m]	i	F_{Ra} [kN]	f_B	机型号 Type size	极数 Pole
0.37kW						
7.1	472	186.89	6.6	0.95	GR59 GRF59	4P
9.0	373	147.92	7.0	1.20		
10	325	128.77	7.2	1.35		
11	304	120.63	7.2	1.45		
12	269	106.58	7.3	1.65		
13	250	98.99	7.4	1.80		
15	226	89.71	7.4	1.95		
17	203	80.55	7.4	2.20		
19	175	69.23	7.5	2.50		
21	164	64.85	7.5	2.70		
23	145	57.29	7.4	3.10		
25	134	53.22	7.2	3.30		
28	122	48.23	7.0	3.60		
9.5	353	139.99	3.3	0.85	GR49 GRF49	4P
11	308	121.87	5.1	0.95		
12	288	114.17	5.2	1.05		
13	255	100.86	5.3	1.15		
14	236	93.68	5.4	1.25		
16	214	84.90	5.5	1.40		
17	192	76.23	5.6	1.55		
19	173	68.54	5.6	1.70		
21	162	64.21	5.7	1.80		
23	143	56.73	5.7	2.10		
25	133	52.69	5.7	2.20		
28	121	47.75	5.5	2.50		
31	108	42.87	5.4	2.70		
36	93	36.93	5.1	3.20		
38	88	34.73	5.0	3.40		
39	85	33.79	5.0	2.80	GR49 GRF49	4P
43	79	31.12	4.9	2.80		
50	67	26.74	4.7	4.40		
57	59	23.28	4.5	5.00		
61	55	21.81	4.4	5.40		
15	229	90.77	4.0	0.85	GR39 GRF39	4P
16	214	84.61	4.5	0.90		
18	187	73.96	4.8	1.05		
19	175	69.33	4.9	1.15	GR39 GRF39	4P
22	154	61.18	5.1	1.30		
24	141	55.76	5.3	1.40		
28	121	48.08	5.3	1.60		
30	113	44.81	5.2	1.75		
34	99	39.17	5.0	2.00		
36	93	36.72	4.9	2.10		
41	82	32.40	4.8	2.40		
46	73	28.73	4.6	2.70		
54	62	24.42	4.4	3.20		
47	71	28.32	4.6	2.80	GR39 GRF39	4P
51	66	26.03	4.5	2.80		
60	56	22.27	4.3	3.50		
69	49	19.31	4.1	4.10		
74	46	18.05	4.0	4.30		
85	39	15.60	3.8	5.00	GR39 GRF39	4P
100	33	13.25	3.7	5.60		
112	30	11.83	3.5	6.00		
22	155	61.30	3.7	0.85	GR29 GRF29	4P
24	141	55.87	3.6	0.90		
28	122	48.17	3.5	1.05		
30	113	44.90	3.4	1.15		
34	99	39.25	3.3	1.30		
36	93	36.79	3.3	1.40		
41	82	32.47	3.2	1.55		
46	73	28.78	3.1	1.75		
54	62	24.47	3.0	2.10		

选型参数表
(恒功率)

Selection Table
(Constant Power)

n_a [r/min]	M_a [N.m]	i	F_{Ra} [kN]	f_B	机型号 Type size	极数 Pole
0.37kW						
47	72	28.37	3.1	1.80	GR29 GRF29	4P
51	66	26.09	3.0	1.95		
60	56	22.32	2.9	2.30		
69	49	19.35	2.8	2.60		
74	46	18.08	2.7	2.80		
85	39	15.63	2.6	3.20		
100	34	13.28	2.5	3.80		
34	97	38.61	0.7	0.85	GR19 GRF19	4P
37	91	36.20	1.2	0.90		
42	81	31.94	1.8	1.05		
47	71	28.32	1.8	1.15		
55	61	24.07	1.7	1.40		
53	62	25.23	1.7	1.30	GR19 GRF19	4P
57	57	23.15	1.7	1.45		
67	48	19.71	1.7	1.70		
78	42	16.99	1.6	1.95		
84	39	15.84	1.6	2.10		
96	34	13.84	1.5	2.40		
102	32	12.98	1.5	2.60		
116	28	11.45	1.5	2.80		
131	25	10.15	1.4	3.00		
154	21	8.63	1.4	3.30		
176	18	7.55	1.3	2.90		
189	17	7.04	1.3	3.10		
216	15	6.15	1.2	3.40		
231	14	5.76	1.2	3.60		
261	12	5.09	1.2	3.90		
295	11	4.51	1.1	4.20		
347	9.4	3.83	1.1	4.60		
198	16	13.84	1.3	4.60	GR19 GRF19	2P
211	15	12.98	1.3	4.90		
239	14	11.45	1.3	5.30		
270	12	10.15	1.2	5.70		
317	10	8.63	1.2	6.30		
363	9.0	7.55	1.1	5.50		
389	8.4	7.04	1.1	5.80		
446	7.3	6.15	1.0	6.60		
476	6.8	5.76	1.0	6.90		
538	6.0	5.09	1.0	7.50		
608	5.4	4.51	0.9	8.00		
715	4.5	3.83	0.9	8.80		
172	20	5.18	4.3	3.70	GRX69 GRXF69	6P
196	18	4.53	4.2	4.60		
207	17	4.30	4.1	4.70		
236	15	3.77	3.9	5.90		
219	16	6.07	4.0	2.80	GRX69 GRXF69	4P
257	13	5.18	3.8	5.60		
294	12	4.53	3.6	7.10		
309	11	4.30	3.6	7.30		
353	10	3.77	3.4	9.00		
416	8	3.20	3.2	12		
460	7	2.89	3.1	14		
524	7	2.54	3.0	18		
554	6	2.40	3.0	20		
652	5	2.04	2.8	26		
205	17	4.35	3.3	4.00	GRX59 GRXF59	6P
235	15	3.79	3.2	4.60		
251	14	3.55	3.1	5.00		
242	14	5.50	3.1	2.80	GRX59 GRXF59	4P
262	13	5.07	3.0	2.80		
306	11	4.35	2.9	6.10		
351	9.8	3.79	2.8	7.10		

n_a [r/min]	M_a [N.m]	i	F_{Ra} [kN]	f_B	机型号 Type size	极数 Pole
0.37kW						
375	9.2	3.55	2.7	7.60	GRX59 GRXF59	4P
424	8.1	3.14	2.6	8.10		
457	7.5	2.91	2.6	8.90		
504	6.8	2.64	2.5	10		
561	6.1	2.37	2.4	11		
652	5.3	2.04	2.3	13		
693	5.0	1.92	2.2	14		
806	4.3	1.65	2.1	16		
0.55kW						
0.11	42568	12482	128	0.9	GR179R99 GRF179R99	4P
0.13	36402	10674	128	1.0		
0.16	30175	8848	128	1.2		
0.25	18873	5534	128	1.9		
0.28	16758	4914	128	2.2		
0.23	20725	6077	114	0.85	GR169R99 GRF169R99	4P
0.26	18440	5407	114	0.95		
0.30	15858	4650	114	1.10		
0.34	14081	4129	114	1.25		
0.28	16250	4926	25	0.80	GR149R79 GRF149R79	4P
0.32	14750	4325	53	0.85		
0.37	12802	3754	60	1.05		
0.42	11261	3302	63	1.15		
0.48	9883	2898	65	1.30		
0.54	8713	2555	66	1.50	GR149R79 GRF149R79	4P
0.63	7540	2211	67	1.70		
0.71	6654	1951	68	1.95		
0.82	5815	1705	69	2.25		
0.90	5238	1536	69	2.50		
1.0	4532	1329	70	2.85		
1.2	3976	1166	70	3.25		
0.56	8471	2484	49	0.95	GR139R79 GRF139R79	4P
0.52	9065	2658	47	0.90	GR139R79 GRF139R79	4P
0.58	8226	2412	50	0.95		
0.67	7070	2073	52	1.10		
0.76	6272	1839	54	1.25		
0.87	5450	1598	55	1.45		
0.99	4764	1397	56	1.65		
1.1	4181	1226	56	1.90		
1.3	3717	1090	57	2.15		
1.5	3243	951	57	2.45		
1.7	2834	831	57	2.80		
0.99	4798	1407	22	0.90	GR109R79 GRF109R79	4P
1.1	4123	1209	29	1.05		
1.3	3598	1055	31	1.20		
1.5	3134	919	33	1.35		
1.7	2779	815	34	1.55		
1.9	2445	717	34	1.75		
2.2	2135	626	35	2.00		
0.99	4774	1400	24	0.90	GR109R79 GRF109R79	4P
1.1	4181	1226	29	1.05		
1.3	3765	1104	31	1.15		
1.5	3202	939	33	1.35		
1.7	2803	822	34	1.55		
1.5	3199	938	4.4	0.95	GR99R59 GRF99R59	4P
1.7	2810	824	21	1.05		
1.9	2513	737	23	1.20		
2.2	2155	632	24	1.40		
2.5	1910	560	25	1.55		
2.9	1651	484	26	1.80		
3.2	1470	431	26	2.00		
3.7	1293	379	27	2.30		

选型参数表
(恒功率)

Selection Table
(Constant Power)

n_a [r/min]	M_a [N.m]	i	F_{Ra} [kN]	f_B	机型号 Type size	极数 Pole
0.55kW						
4.1	1146	336	27	2.60	GR99R59 GRF99R59	4P
4.7	1009	296	27	3.00		
5.6	849	249	27	3.55		
2.6	1797	527	14	0.85	GR89R59 GRF89R59	4P
3.0	1562	458	16	1.00		
3.5	1361	399	17	1.15		
3.9	1207	354	18	1.30		
4.6	1027	301	19	1.50		
2.9	1617	474	15	0.95	GR89R59 GRF89R59	4P
3.5	1371	402	17	1.10		
3.8	1238	363	18	1.25		
5.0	941	276	6.1	0.85	GR79R39 GRF79R39	4P
5.9	805	236	9.4	1.00		
6.3	754	221	10	1.05		
7.5	634	186	11	1.30		
2.6	1933	255.71	25	1.50	GR99 GRF99	8P
2.7	1824	241.25	26	1.60		
3.1	1635	216.28	26	1.80		
3.1	1624	289.74	26	1.75	GR99 GRF99	6P
3.5	1434	255.71	26	2.00		
3.7	1353	241.25	26	2.10		
4.1	1213	216.28	27	2.40		
4.8	1040	289.74	27	2.70	GR99 GRF99	4P
5.4	918	255.71	27	3.00		
5.8	866	241.25	27	3.20		
6.4	776	216.28	27	3.60		
3.6	1388	247.61	17	1.10	GR89 GRF89	6P
4.1	1219	217.48	18	1.25		
4.3	1158	206.60	18	1.30		
4.9	1023	182.55	19	1.45		
5.7	875	156.01	19	1.70		
5.6	889	247.61	19	1.65	GR89 GRF89	4P
6.4	781	217.48	19	1.85		
6.7	742	206.60	19	1.95		
7.6	655	182.55	19	2.20		
8.9	560	156.01	19	2.60		
9.7	513	143.03	19	2.80		
11	451	125.51	19	3.20		
12	427	118.94	19	3.40		
13	374	104.10	19	3.90		
8.3	598	166.59	11	1.25	GR79 GRF79	4P
9.5	523	145.67	11	1.45		
10	497	138.39	11	1.55		
11	436	121.42	12	1.75		
13	370	102.99	12	2.10		
15	334	92.97	12	2.30		
17	294	81.80	12	2.60		
18	277	77.24	12	2.80		
21	236	65.77	12	3.20		
8.8	568	158.14	7.1	1.00	GR69 GRF69	4P
10	494	137.67	7.9	1.15		
11	463	128.97	8.2	1.20		
12	409	113.94	8.6	1.35		
13	380	105.83	8.8	1.45		
14	344	95.91	9.0	1.60		
16	309	86.11	9.2	1.80		
19	266	74.17	9.4	2.10		
20	250	69.75	10	2.20		
23	220	61.26	10	2.50		
24	204	56.89	10	2.70		
12	433	120.63	6.7	0.95	GR59 GRF59	4P
13	383	106.58	6.9	1.10		
14	355	98.99	7.0	1.20		
15	322	89.71	7.1	1.30		

n_a [r/min]	M_a [N.m]	i	F_{Ra} [kN]	f_B	机型号 Type size	极数 Pole
0.55kW						
17	289	80.55	7.2	1.45	GR59 GRF59	4P
20	249	69.23	7.3	1.70		
21	233	64.85	7.4	1.80		
24	206	57.29	7.2	2.00		
26	191	53.22	7.0	2.20		
29	173	48.23	6.8	2.40		
32	155	43.30	6.6	2.70		
37	134	37.30	6.4	3.10		
40	126	35.07	6.3	3.30		
53	94	26.31	5.8	4.40	GR59 GRF59	4P
56	90	24.99	5.7	4.70		
63	79	21.93	5.5	5.30		
75	67	18.60	5.2	6.30		
15	336	93.68	3.1	0.85	GR49 GRF49	4P
16	305	84.90	5.0	0.90		
18	274	76.23	5.2	1.00		
20	246	68.54	5.3	1.15		
22	231	64.21	5.4	1.20		
25	204	56.73	5.5	1.35		
26	189	52.69	5.5	1.45		
29	171	47.75	5.3	1.65		
32	154	42.87	5.2	1.80		
38	133	36.93	5.0	2.10		
40	125	34.73	4.9	2.20		
47	107	29.88	4.7	2.60		
52	96	26.74	4.6	2.90		
60	84	23.28	4.4	3.30		
64	78	21.81	4.3	3.60		
23	213	61.18	3.7	0.85	GR39 GRF39	4P
25	194	55.76	4.5	0.95		
29	167	48.08	4.9	1.10		
31	156	44.81	5.0	1.15		
35	136	39.17	4.8	1.30		
38	128	36.72	4.7	1.40		
43	113	32.40	4.6	1.60		
48	100	28.73	4.5	1.80		
57	85	24.42	4.3	2.10		
62	77	22.27	4.2	2.30	GR39 GRF39	4P
72	67	19.31	4.0	2.70		
77	63	18.05	3.9	2.90		
89	54	15.60	3.8	3.30		
105	46	13.25	3.6	3.70		
117	41	11.83	3.5	4.00		
35	136	39.25	3.1	0.85	GR29 GRF29	4P
38	128	36.79	3.1	0.90		
43	113	32.47	3.0	1.05		
48	100	28.78	2.9	1.15		
57	85	24.47	2.8	1.40		
62	78	22.32	2.8	1.50	GR29 GRF29	4P
72	67	19.35	2.7	1.75		
77	63	18.08	2.6	1.85		
89	54	15.63	2.5	2.20		
105	46	13.28	2.4	2.50		
117	41	11.86	2.3	2.80		
137	35	10.13	2.3	3.10		
148	33	9.41	2.2	3.40		
170	28	8.16	2.1	3.70		
182	27	7.63	2.1	3.80		
211	23	6.59	2.0	4.20		
248	19	5.60	1.9	4.60		
278	17	5.00	1.8	4.90		
326	15	4.27	1.7	5.30		
348	14	4.00	1.7	5.50		
412	12	3.37	1.6	6.10		

选型参数表
(恒功率)

Selection Table
(Constant Power)

n_a [r/min]	M_a [N.m]	i	F_{Ra} [kN]	f_B	机型号 Type size	极数 Pole
0.55kW						
51	95	53.76	0.2	0.80	GR19 GRF19	2P
58	84	47.44	1.2	0.90		
62	78	44.18	1.5	1.00		
71	68	38.61	1.5	1.15		
71	69	19.71	1.5	1.10	GR19 GRF19	4P
82	59	16.99	1.5	1.30		
88	55	15.84	1.5	1.40		
100	48	13.84	1.4	1.60		
107	45	12.98	1.4	1.70		
121	40	11.45	1.4	1.85		
137	35	10.15	1.4	1.95		
161	30	8.63	1.3	2.20		
184	26	7.55	1.2	1.90		
197	24	7.04	1.2	2.00		
226	21	6.15	1.2	2.30		
241	20	5.76	1.2	2.40		
273	18	5.09	1.1	2.60		
308	16	4.51	1.1	2.80		
363	13	3.83	1.1	3.00		
317	15	8.63	1.1	4.30	GR19 GRF19	2P
363	13	7.55	1.0	3.80		
389	12	7.04	1.0	4.00		
446	11	6.15	1.0	4.50		
476	10	5.76	1.0	4.70		
538	9.0	5.09	0.9	5.20		
608	8.0	4.51	0.9	5.40		
715	6.8	3.83	0.9	6.00		
172	30	5.18	4.3	2.50	GRX69 GRXF69	6P
196	26	4.53	4.1	3.10		
207	25	4.30	4.0	3.20		
236	22	3.77	3.9	4.00		
268	19	5.18	3.8	3.80	GRX69 GRXF69	4P
307	17	4.53	3.6	4.70		
323	16	4.30	3.6	4.80		
369	14	3.77	3.4	6.00		
434	12	3.20	3.2	8.10		
481	11	2.89	3.1	9.50		
547	9.4	2.54	3.0	12		
579	8.8	2.40	3.0	13		
681	7.5	2.04	2.8	17		
747	6.9	1.86	2.7	18		
863	5.9	1.61	2.6	18		
205	25	4.35	3.3	2.70	GRX59 GRXF59	6P
235	22	3.79	3.1	3.10		
251	20	3.55	3.1	3.30		
283	18	3.14	3.0	3.50		
306	17	2.91	2.9	3.90		
320	16	4.35	2.9	4.10	GRX59 GRXF59	4P
367	14	3.79	2.8	4.70		
392	13	3.55	2.7	5.00		
443	12	3.14	2.6	5.40		
478	11	2.91	2.5	6.00		
527	9.7	2.64	2.5	6.80		
586	8.7	2.37	2.4	7.50		
681	7.5	2.04	2.3	8.70		
724	7.1	1.92	2.2	9.30		
842	6.1	1.65	2.1	11		
939	5.5	1.48	2.0	12		
1103	4.6	1.26	2.0	13		
0.75kW						
0.16	41147	8848	128	0.9	GR179R99 GRF179R99	4P
0.25	25736	5534	128	1.4		
0.28	22852	4914	128	1.6		
0.45	14407	3098	128	2.5		

n_a [r/min]	M_a [N.m]	i	F_{Ra} [kN]	f_B	机型号 Type size	极数 Pole
0.75kW						
0.48	13551	2914	128	2.7	GR179R99 GRF179R99	4P
0.52	12506	2682	128	3.1		
0.26	25145	5407	114	0.80	GR169R99 GRF169R99	4P
0.30	21625	4650	114	0.80		
0.34	19202	4129	114	0.90	GR169R99 GRF169R99	4P
0.52	12356	2657	114	1.45		
0.60	10850	2333	114	1.65		
0.67	9696	2085	114	1.85		
0.97	6687	1438	114	2.70		
0.42	15356	3302	47	0.85	GR149R79 GRF149R79	4P
0.48	13477	2898	59	0.95		
0.54	11882	2555	62	1.10	GR149R79 GRF149R79	4P
0.63	10282	2211	64	1.25		
0.71	9073	1951	66	1.45		
0.82	7929	1705	67	1.65		
0.90	7143	1536	68	1.85		
1.0	6180	1329	68	2.10		
1.2	5422	1166	69	2.40		
0.75	8664	1863	49	0.90	GR139R79 GRF139R79	4P
0.88	7376	1586	52	1.05		
1.0	6469	1391	53	1.20		
1.1	5841	1256	54	1.35		
0.67	9640	2073	39	0.80	GR139R79 GRF139R79	4P
0.76	8552	1839	49	0.95		
0.87	7431	1598	52	1.05		
1.0	6497	1397	53	1.20		
1.1	5701	1226	55	1.40		
1.3	5069	1090	55	1.55		
1.5	4423	951	56	1.80		
1.7	3865	831	57	2.05		
1.9	3395	730	57	2.35		
1.3	4906	1055	18	0.85	GR109R79 GRF109R79	4P
1.5	4274	919	28	1.00		
1.7	3790	815	30	1.15		
1.3	5134	1104	7	0.85	GR109R79 GRF109R79	4P
1.5	4367	939	28	1.00		
1.7	3823	822	30	1.10		
3.8	1716	369	35	2.50		
4.3	1502	323	35	2.85		
2.2	2939	632	20	1.00	GR99R59 GRF99R59	4P
2.5	2604	560	23	1.15		
2.9	2251	484	24	1.35		
3.2	2004	431	25	1.50		
3.7	1763	379	26	1.70		
4.1	1563	336	26	1.90		
4.7	1377	296	26	2.20		
5.6	1158	249	27	2.60		
3.5	1856	399	12	0.85	GR89R59 GRF89R59	4P
3.9	1646	354	16	0.95		
5.2	1251	269	18	1.25		
5.9	1102	237	19	1.40		
3.8	1688	363	15	0.90	GR89R59 GRF89R59	4P
4.6	1400	301	17	1.10		
5.4	1195	257	18	1.30		
2.7	2477	251.15	34	1.65	GR109 GRF109	8P
3.0	2268	229.95	34	1.80		
3.4	2003	203.16	35	2.00		
3.2	2133	216.28	24	1.35	GR99 GRF99	8P
3.7	1837	186.30	25	1.55		
4.1	1677	170.02	26	1.70		
3.6	1912	255.71	25	1.45	GR99 GRF99	6P
3.8	1804	241.25	25	1.55		
4.2	1617	216.28	26	1.75		

选型参数表
(恒功率)

Selection Table
(Constant Power)

n_a [r/min]	M_a [N.m]	i	F_{Ra} [kN]	f_B	机型号 Type size	极数 Pole
0.75kW						
4.8	1418	289.74	26	2.00	GR99 GRF99	4P
5.4	1252	255.71	27	2.30		
5.8	1181	241.25	27	2.40		
6.4	1059	216.28	27	2.70		
7.5	912	186.30	27	3.10		
8.2	832	170.02	27	3.40		
4.2	1626	217.48	15	0.90	GR89 GRF89	6P
4.4	1545	206.60	15	0.95		
5.0	1365	182.55	17	1.05		
5.8	1167	156.01	18	1.25	GR89 GRF89	6P
6.4	1069	143.03	18	1.35		
5.6	1212	247.61	18	1.20	GR89 GRF89	4P
6.4	1065	217.48	18	1.40		
6.7	1011	206.60	19	1.45		
7.6	894	182.55	19	1.65		
8.9	764	156.01	19	1.90		
9.7	700	143.03	19	2.10		
11	614	125.51	19	2.40		
12	582	118.94	19	2.50		
13	510	104.10	19	2.90		
15	459	93.78	19	3.20		
8.3	815	166.59	9.0	0.95	GR79 GRF79	4P
9.5	713	145.67	10	1.10		
10	677	138.39	10	1.15		
11	594	121.42	11	1.30	GR79 GRF79	4P
13	504	102.99	11	1.55		
15	455	92.97	12	1.70		
17	400	81.80	12	1.95		
18	378	77.24	12	2.00		
21	322	65.77	12	2.40		
24	282	57.68	12	2.70		
27	255	52.07	12	3.00		
30	224	45.81	12	3.50		
32	212	43.26	12	3.70		
11	631	128.97	3.8	0.90	GR69 GRF69	4P
12	558	113.94	7.3	1.00		
13	518	105.83	7.7	1.10		
14	470	95.91	8.2	1.20		
16	422	86.11	8.6	1.35		
19	363	74.17	9.0	1.55		
20	341	69.75	9.1	1.65		
23	300	61.26	9.3	1.90		
24	278	56.89	9.4	2.00		
27	252	51.56	10	2.20		
30	227	46.29	10	2.50		
13	522	106.58	4.4	0.80	GR59 GRF59	4P
14	485	98.99	5.9	0.90		
15	439	89.71	6.7	0.95		
17	394	80.55	6.9	1.10		
20	339	69.23	7.1	1.25		
21	317	64.85	7.1	1.35		
24	280	57.29	6.9	1.50		
26	261	53.22	6.7	1.65		
29	236	48.23	6.6	1.80		
32	212	43.30	6.4	2.00		
37	183	37.30	6.2	2.30		
40	172	35.07	6.1	2.50		
46	148	30.18	5.8	2.90		
52	132	26.97	5.6	3.20		
53	129	26.31	5.6	3.30	GR59 GRF59	4P
56	122	24.99	5.5	3.50		
63	107	21.93	5.3	4.00		
75	91	18.60	5.1	4.70		

n_a [r/min]	M_a [N.m]	i	F_{Ra} [kN]	f_B	机型号 Type size	极数 Pole
0.75kW						
20	336	68.54	3.5	0.85	GR49 GRF49	4P
22	314	64.21	4.7	0.90		
25	278	56.73	5.2	1.00		
26	258	52.69	5.2	1.10	GR49 GRF49	4P
29	234	47.75	5.1	1.20		
32	210	42.87	5.0	1.35		
38	181	36.93	4.8	1.55		
40	170	34.73	4.7	1.65		
47	146	29.88	4.6	1.95		
52	131	26.70	4.4	2.20		
61	112	22.81	4.3	2.50		
52	131	26.74	4.4	2.20	GR49 GRF49	4P
60	114	23.28	4.3	2.50		
64	107	21.81	4.2	2.70		
72	94	19.27	4.1	3.00		
78	88	17.89	4.0	3.10		
86	79	16.22	3.9	3.30		
29	228	48.08	2.2	0.80	GR39 GRF39	4P
31	212	44.81	4.0	0.85		
35	186	39.17	4.5	1.00		
38	174	36.72	4.5	1.05	GR39 GRF39	4P
43	154	32.40	4.4	1.20		
48	136	28.73	4.3	1.35		
57	116	24.42	4.1	1.60		
62	106	22.27	4.0	1.75	GR39 GRF39	4P
72	92	19.31	3.9	2.00		
77	86	18.05	3.8	2.10		
89	74	15.60	3.7	2.50		
105	63	13.25	3.5	2.80		
117	56	11.83	3.4	3.00		
137	48	10.11	3.2	3.20		
147	45	9.47	3.2	3.40		
48	136	28.78	2.7	0.85	GR29 GRF29	4P
57	116	24.47	2.7	1.00		
62	106	22.32	2.6	1.10	GR29 GRF29	4P
72	92	19.35	2.5	1.30		
77	86	18.08	2.5	1.40		
89	74	15.63	2.4	1.60		
105	63	13.28	2.3	1.90		
117	56	11.86	2.3	2.10		
137	48	10.13	2.2	2.30		
148	45	9.41	2.1	2.50		
170	39	8.16	2.0	2.70		
182	36	7.63	2.0	2.80		
211	31	6.59	1.9	3.10		
248	27	5.60	1.8	3.40		
278	24	5.00	1.8	3.70		
71	93	19.71	0.4	0.85	GR19 GRF19	4P
82	81	16.99	1.3	0.95		
88	75	15.84	1.3	1.05		
100	66	13.84	1.3	1.20		
107	62	12.98	1.3	1.25		
121	54	11.45	1.3	1.35		
137	48	10.15	1.3	1.45		
161	41	8.63	1.2	1.60		
184	36	7.55	1.1	1.45		
197	33	7.04	1.1	1.50		
226	29	6.15	1.1	1.70		
241	27	5.76	1.1	1.75		
273	24	5.09	1.1	1.95		
308	21	4.51	1.0	2.00		
363	18	3.83	1.0	2.30		

选型参数表
(恒功率)

Selection Table
(Constant Power)

n_a [r/min]	M_a [N.m]	i	F_{Ra} [kN]	f_B	机型号 Type size	极数 Pole
0.75kW						
247	27	11.45	1.1	2.70		
279	24	10.15	1.1	2.90		
328	20	8.63	1.1	3.10		
375	18	7.55	1.0	2.80		
402	16	7.04	1.0	2.90	GR19 GRF19	2P
460	14	6.15	1.0	3.30		
491	13	5.76	0.9	3.50		
556	12	5.09	0.9	3.80		
627	11	4.51	0.9	4.00		
739	8.9	3.83	0.8	4.40		
201	35	4.53	4.0	2.30		
212	33	4.30	4.0	2.30	GRX69 GRXF69	6P
241	29	3.77	3.8	2.90		
284	25	3.20	3.6	3.90		
268	26	5.18	3.7	2.80		
307	23	4.53	3.6	3.50		
323	22	4.30	3.5	3.60		
369	19	3.77	3.4	4.40		
434	16	3.20	3.2	6.00	GRX69 GRXF69	4P
481	15	2.89	3.1	7.10		
547	13	2.54	3.0	8.90		
579	12	2.40	2.9	9.80		
681	10	2.04	2.8	13		
747	9.3	1.86	2.7	13		
863	8.1	1.61	2.6	14		
240	29	3.79	3.1	2.30		
256	27	3.55	3.0	2.40	GRX59 GRXF59	6P
290	24	3.14	2.9	2.60		
313	22	2.91	2.9	2.90		
345	20	2.64	2.8	3.30		
320	22	4.35	2.8	3.00		
367	19	3.79	2.7	3.50		
392	18	3.55	2.7	3.80		
443	16	3.14	2.6	4.00		
478	15	2.91	2.5	4.40		
527	13	2.64	2.4	5.00	GRX59 GRXF59	4P
586	12	2.37	2.3	5.60		
681	10	2.04	2.2	6.50		
724	9.6	1.92	2.2	6.90		
842	8.3	1.65	2.1	8.00		
939	7.4	1.48	2.0	8.80		
1103	6.3	1.26	1.9	9.30		
1.1kW						
0.25	37476	5534	128	1.0		
0.28	33277	4914	128	1.1		
0.32	29756	4394	128	1.2		
0.35	26749	3950	128	1.4		
0.41	23221	3429	128	1.6	GR179R99 GRF179R99	4P
0.45	20980	3098	128	1.7		
0.48	19734	2914	128	1.9		
0.52	18162	2682	128	2.0		
0.61	15535	2294	128	2.4		
0.65	14614	2158	128	2.5		
0.76	12501	1846	128	2.9		
0.53	17993	2657	114	1.00		
0.60	15799	2333	114	1.15		
0.67	14120	2085	114	1.30		
0.75	12711	1877	114	1.40	GR169R99 GRF169R99	4P
0.84	11309	1670	114	1.60		
0.97	9738	1438	114	1.85		
1.1	8661	1279	114	2.05		
1.2	7605	1123	114	2.35		

n_a [r/min]	M_a [N.m]	i	F_{Ra} [kN]	f_B	机型号 Type size	极数 Pole
1.1kW						
0.63	14973	2211	48	0.85	GR149R79 GRF149R79	4P
0.72	13212	1951	59	1.00		
0.82	11546	1705	62	1.15		
0.91	10402	1536	64	1.25		
1.1	9000	1329	66	1.45		
1.2	7896	1166	67	1.65	GR149R79 GRF149R79	4P
1.4	6968	1029	68	1.85		
1.6	6020	889	69	2.20		
1.8	5309	784	69	2.50		
2.0	4707	695	70	2.80		
1.0	9420	1391	42	0.85		
1.1	8506	1256	49	0.95	GR139R79 GRF139R79	4P
1.3	7483	1105	52	1.05		
1.3	7063	1043	52	1.10		
1.6	6014	888	54	1.30		
1.0	9460	1397	42	0.85		
1.1	8302	1226	50	0.95		
1.3	7381	1090	52	1.10		
1.5	6440	951	53	1.25	GR139R79 GRF139R79	4P
1.7	5628	831	55	1.40		
1.9	4944	730	56	1.60		
2.2	4260	629	56	1.85		
2.5	3792	560	57	2.10		
2.9	3318	490	57	2.40		
2.0	4856	717	19	0.90	GR109R79 GRF109R79	4P
2.3	4158	614	29	1.05		
2.6	3684	544	31	1.15		
2.8	3332	492	32	1.30		
3.4	2824	417	34	1.50	GR109R79 GRF109R79	4P
3.8	2499	369	34	1.70		
4.3	2187	323	35	1.95		
4.9	1930	285	35	2.25		
5.5	1713	253	35	2.50		
3.2	2919	431	20	1.05		
3.7	2567	379	23	1.15		
4.2	2275	336	24	1.30	GR99R59 GRF99R59	4P
4.7	2005	296	25	1.50		
5.6	1686	249	26	1.80		
6.0	1585	234	26	1.90		
6.7	1415	209	26	2.10		
5.2	1822	269	13	0.85	GR89R59 GRF89R59	4P
5.9	1605	237	16	0.95		
6.7	1422	210	17	1.10		
5.4	1740	257	15	0.90	GR89R59 GRF89R59	4P
6.0	1578	233	16	1.00		
7.1	1327	196	17	1.15		
2.7	3632	251.15	30	1.10		
3.0	3326	229.95	31	1.20	GR109 GRF109	8P
3.4	2938	203.16	33	1.35		
4.0	2493	172.34	34	1.60		
3.6	2804	255.71	20	1.05		
3.8	2646	241.25	21	1.10	GR99 GRF99	6P
4.2	2372	216.28	23	1.20		
4.9	2043	186.30	25	1.40		
5.5	1823	255.71	25	1.55		
5.8	1720	241.25	26	1.65		
6.5	1542	216.28	26	1.85		
7.5	1328	186.30	26	2.20	GR99 GRF99	4P
8.2	1212	170.02	27	2.30		
9.3	1075	150.78	27	2.70		
11	904	126.75	27	3.20		
12	830	116.48	27	3.40		

选型参数表
(恒功率)

Selection Table
(Constant Power)

n_a [r/min]	M_a [N.m]	i	F_{Ra} [kN]	f_B	机型号 Type size	极数 Pole
1.1kW						
6.4	1550	217.48	16	0.95	GR89 GRF89	4P
6.8	1473	206.6	16	1.00		
7.7	1301	182.55	17	1.15		
9.0	1112	156.01	18	1.35		
9.8	1020	143.03	19	1.45		
11	895	125.51	19	1.65		
12	848	118.94	19	1.75		
13	742	104.1	19	2.00		
15	669	93.78	19	2.20		
17	586	82.27	19	2.50		
19	520	72.88	19	2.80		
22	456	63.96	19	3.20		
23	432	60.61	19	3.40		
26	378	53.05	19	3.90		
12	866	121.42	8.5	0.90	GR79 GRF79	4P
14	734	102.99	10	1.05		
15	663	92.97	10	1.20		
17	583	81.80	11	1.35		
18	551	77.24	11	1.40		
21	469	65.77	11	1.65		
24	411	57.68	12	1.90		
27	371	52.07	12	2.10		
31	327	45.81	12	2.40		
32	308	43.26	12	2.50		
38	263	36.83	12	3.00		
42	239	33.47	12	3.30		
16	614	86.11	6.5	0.95	GR69 GRF69	4P
19	529	74.17	7.6	1.10		
20	497	69.75	8.0	1.15		
23	437	61.26	8.5	1.30		
25	406	56.89	8.7	1.40		
27	368	51.56	8.9	1.55		
30	330	46.29	9.2	1.75		
35	284	39.88	9.4	1.95		
37	267	37.50	9.5	2.00		
43	230	32.27	10	2.20		
49	206	28.83	10	2.40		
50	201	28.13	10	2.60	GR69 GRF69	4P
52	190	26.72	10	2.70		
60	167	23.44	9.2	3.20		
70	142	19.89	8.8	4.00		
20	493	69.23	5.7	0.85	GR59 GRF59	4P
22	462	64.85	6.5	0.90		
24	408	57.29	6.4	1.05		
26	379	53.22	6.3	1.15		
29	344	48.23	6.2	1.25		
32	309	43.30	6.0	1.40		
38	266	37.30	5.8	1.60		
40	250	35.07	5.8	1.70		
46	215	30.18	5.6	2.00		
52	192	26.97	5.4	2.20		
53	188	26.31	5.4	2.30	GR59 GRF59	4P
56	178	24.99	5.3	2.40		
64	156	21.93	5.1	2.70		
75	133	18.60	4.9	3.20		
83	120	16.79	4.8	3.60		
29	340	47.75	3.3	0.85	GR49 GRF49	4P
33	306	42.87	4.6	0.95		
38	263	36.93	4.5	1.10		
40	248	34.73	4.4	1.15		
47	213	29.88	4.3	1.35		
52	190	26.70	4.2	1.50		
61	163	22.81	4.1	1.70		

n_a [r/min]	M_a [N.m]	i	F_{Ra} [kN]	f_B	机型号 Type size	极数 Pole
1.1kW						
60	166	23.28	4.1	1.70	GR49 GRF49	4P
64	155	21.81	4.0	1.85		
73	137	19.27	3.9	2.00		
78	128	17.89	3.8	2.20		
86	116	16.22	3.7	2.30		
96	104	14.56	3.6	2.40		
112	89	12.54	3.5	2.70		
119	84	11.79	3.4	2.80		
138	72	10.15	3.3	3.00		
154	65	9.07	3.2	3.20		
43	224	32.40	2.8	0.80	GR39 GRF39	4P
49	198	28.73	3.1	0.95		
57	169	24.42	3.5	1.10		
73	133	19.31	3.6	1.40		
78	125	18.05	3.6	1.50		
90	108	15.60	3.5	1.70		
106	91	13.25	3.3	1.90		
118	82	11.83	3.3	2.10		
138	70	10.11	3.1	2.20		
148	65	9.47	3.1	2.30		
176	55	7.97	2.9	2.60		
210	46	6.67	2.8	2.90		
247	39	5.67	2.7	3.30		
277	35	5.06	2.6	3.50		
72	134	19.35	2.3	0.90	GR29 GRF29	4P
77	125	18.08	2.3	0.95		
90	108	15.63	2.2	1.10		
105	92	13.28	2.2	1.30		
118	82	11.86	2.1	1.45		
138	70	10.13	2.1	1.60		
172	56	8.16	1.9	1.90		
183	53	7.63	1.9	1.95		
212	45	6.59	1.8	2.10		
250	39	5.60	1.7	2.40		
280	35	5.00	1.7	2.50		
328	29	4.27	1.6	2.70		
350	28	4.00	1.6	2.80		
415	23	3.37	1.5	3.10		
213	45	13.28	1.9	2.50	GR29 GRF29	2P
239	41	11.86	1.8	2.80		
279	35	10.13	1.7	3.10		
301	32	9.41	1.7	3.30		
347	28	8.16	1.6	3.70		
371	26	7.63	1.6	3.80		
429	23	6.59	1.5	4.10		
505	19	5.60	1.5	4.50		
566	17	5.00	1.4	4.90		
663	15	4.27	1.4	5.20		
708	14	4.00	1.3	5.40		
840	12	3.37	1.3	6.00		
144	67	19.71	1.1	1.10	GR19 GRF19	2P
167	58	16.99	1.1	1.30		
179	54	15.84	1.1	1.40		
204	47	13.84	1.1	1.60		
218	44	12.98	1.1	1.70		
247	39	11.45	1.0	1.80		
279	35	10.15	1.0	1.95		
328	29	8.63	1.0	2.10		
375	26	7.55	0.9	1.90		
402	24	7.04	0.9	2.00		
460	21	6.15	0.9	2.30		
491	20	5.76	0.9	2.40		
556	17	5.09	0.9	2.60		
627	15	4.51	0.8	2.70		
739	13	3.83	0.8	3.00		

选型参数表
(恒功率)

Selection Table
(Constant Power)

n_a [r/min]	M_a [N.m]	i	F_{Ra} [kN]	f_B	机型号 Type size	极数 Pole
1.1kW						
249	41	5.63	5.4	2.60	GRX79 GRXF79	4P
262	39	5.35	5.3	2.60		
296	35	4.73	5.1	3.50		
201	51	4.53	3.9	1.60	GRX69 GRXF69	6P
212	48	4.30	3.9	1.65		
241	42	3.77	3.7	2.00		
309	33	4.53	3.5	2.40	GRX69 GRXF69	4P
326	31	4.30	3.4	2.50		
371	28	3.77	3.3	3.10		
438	23	3.20	3.1	4.20		
484	21	2.89	3.0	4.90		
551	19	2.54	2.9	6.20		
583	18	2.40	2.9	6.80		
686	15	2.04	2.7	8.80		
753	14	1.86	2.6	9.10		
870	12	1.61	2.5	9.40		
1000	10	1.40	2.4	9.90		
240	43	3.79	3.0	1.60	GRX59 GRXF59	6P
256	40	3.55	2.9	1.70		
290	35	3.14	2.8	1.80		
313	33	2.91	2.8	2.00		
345	30	2.64	2.7	2.30		
369	28	3.79	2.6	2.40	GRX59 GRXF59	4P
394	26	3.55	2.6	2.60		
446	23	3.14	2.5	2.80		
481	21	2.91	2.4	3.10		
530	19	2.64	2.4	3.50		
591	17	2.37	2.3	3.90		
686	15	2.04	2.2	4.50		
729	14	1.92	2.2	4.80		
848	12	1.65	2.1	5.60		
946	11	1.48	2.0	6.10		
1111	9.2	1.26	1.9	6.40		
1.5kW						
0.32	40576	4394	128	0.9	GR179R99 GRF179R99	4P
0.35	36476	3950	128	1.0		
0.41	31665	3429	128	1.2		
0.45	28609	3098	128	1.3		
0.48	26909	2914	128	1.4		
0.52	24767	2682	128	1.5		
0.61	21184	2294	128	1.7		
0.65	19928	2158	128	1.8		
0.76	17047	1846	128	2.1		
1.0	13252	1435	128	2.8		
1.2	10980	1189	128	3.3		
0.60	21544	2333	114	0.85	GR169R99 GRF169R99	4P
0.67	19254	2085	114	0.95		
0.75	17333	1877	114	1.05		
0.84	15422	1670	114	1.15		
0.97	13279	1438	114	1.35		
1.1	11811	1279	114	1.50		
1.2	10370	1123	114	1.75		
1.4	9225	999	114	1.95		
3.3	3934	426	70	3.30	GR149R89 GRF149R89	4P
3.8	3398	368	70	3.90		
0.82	15745	1705	39	0.85	GR149R79 GRF149R79	4P
0.91	14184	1536	57	0.90		
1.1	12273	1329	61	1.05		
1.2	10767	1166	63	1.20		
1.4	9502	1029	65	1.35		
1.6	8209	889	67	1.60		
1.8	7240	784	68	1.85		
2.0	6418	695	68	2.05		
2.3	5716	619	69	2.30		
2.5	5153	558	69	2.55		

n_a [r/min]	M_a [N.m]	i	F_{Ra} [kN]	f_B	机型号 Type size	极数 Pole
1.5kW						
1.3	9632	1043	39	0.80	GR139R79 GRF139R79	4P
1.6	8200	888	50	0.95		
2.0	6455	699	53	1.25		
2.3	5624	609	55	1.40		
1.3	1006	1090	31	0.80	GR139R79 GRF139R79	4P
1.5	8782	951	48	0.90		
1.7	7674	831	51	1.05		
1.9	6741	730	53	1.20		
2.2	5809	629	55	1.35		
2.5	5171	560	55	1.55		
2.9	4525	490	56	1.75		
3.3	3952	428	57	2.00		
3.7	3518	381	57	2.25		
4.3	2983	323	57	2.65		
2.7	4876	528	20	0.90	GR109R79 GRF109R79	4P
2.6	5024	544	14	0.85	GR109R79 GRF109R79	4P
2.8	4543	492	27	0.95		
3.4	3851	417	30	1.10		
3.8	3408	369	32	1.25		
4.3	2983	323	33	1.45		
3.0	4331	469	27	1.00	GR109R79 GRF109R79	4P
4.2	3103	336	14	0.95	GR99R59 GRF99R59	4P
4.7	2733	296	22	1.10		
5.6	2299	249	24	1.30		
6.0	2161	234	25	1.40		
6.7	1930	209	25	1.55		
3.0	4602	229.95	25	0.90	GR109 GRF109	8P
3.3	4066	203.16	29	1.05		
3.9	3449	172.34	31	1.20		
4.3	3176	158.68	32	1.30		
3.7	3636	251.15	30	1.10	GR109 GRF109	6P
4.1	3329	229.95	31	1.20		
4.6	2941	203.16	33	1.35		
5.5	2495	172.34	34	1.60		
5.9	2297	158.68	34	1.75		
6.6	2053	141.83	35	1.95		
5.5	2486	255.71	22	1.15	GR99 GRF99	4P
5.8	2345	241.25	23	1.20		
6.5	2102	216.28	24	1.35		
7.5	1811	186.30	25	1.60		
8.2	1653	170.02	26	1.75		
9.3	1466	150.78	26	1.95		
11	1232	126.75	27	2.30		
12	1132	116.48	27	2.50		
14	1005	103.44	27	2.80		
15	899	92.48	27	3.20		
7.7	1775	182.55	11	0.95	GR89 GRF89	4P
9.0	1517	156.01	16	1.00		
9.8	1390	143.03	17	1.05		
11	1220	125.51	18	1.20		
12	1156	118.94	18	1.30		
13	1012	104.10	19	1.45		
15	912	93.78	19	1.65	GR89 GRF89	4P
17	800	82.27	19	1.85		
19	708	72.88	19	2.10		
22	622	63.96	19	2.40		
23	589	60.61	19	2.50		
26	516	53.05	19	2.90		
29	465	47.79	19	3.20		
33	407	41.92	19	3.70		
38	360	37.00	19	4.10		

选型参数表
(恒功率)

Selection Table
(Constant Power)

n_a [r/min]	M_a [N.m]	i	F_{Ra} [kN]	f_B	机型号 Type size	极数 Pole
1.5kW						
15	904	92.97	8.1	0.85	GR79 GRF79	4P
17	795	81.80	9.3	1.00		
18	751	77.24	10	1.05		
21	639	65.77	11	1.25		
24	561	57.68	11	1.40		
27	506	52.07	11	1.55		
31	445	45.81	12	1.75		
32	421	43.26	12	1.85		
38	358	36.83	12	2.20		
42	325	33.47	12	2.40		
48	282	29.00	12	2.80		
55	245	25.23	11	3.00		
60	227	23.37	11	3.50	GR79 GRF79	4P
65	208	21.43	11	3.80		
74	183	18.80	10	4.10		
23	595	61.26	6.9	0.95	GR69 GRF69	4P
25	553	56.89	7.4	1.05		
27	501	51.56	8.0	1.15		
30	450	46.29	8.4	1.30		
35	388	39.88	8.8	1.45		
37	365	37.50	9.0	1.50		
43	314	32.27	9.3	1.65		
49	280	28.83	9.4	1.80		
50	273	28.13	9.5	1.90	GR69 GRF69	4P
52	260	26.72	9.4	2.00		
60	228	23.44	9.0	2.30		
70	193	19.89	8.6	3.00		
78	174	17.95	8.4	3.20		
26	517	53.22	4.9	0.85	GR59 GRF59	4P
29	469	48.23	5.7	0.90		
32	421	43.30	5.6	1.00		
38	363	37.30	5.5	1.20		
40	341	35.07	5.4	1.25		
46	293	30.18	5.3	1.45		
52	262	26.97	5.1	1.65		
53	256	26.31	5.1	1.70	GR59 GRF59	4P
56	243	24.99	5.1	1.75		
64	213	21.93	4.9	2.00		
75	181	18.60	4.7	2.40		
83	163	16.79	4.6	2.60		
95	144	14.77	4.5	2.90		
100	136	13.95	4.4	3.00		
118	115	11.88	4.2	3.40		
38	359	36.93	2.3	0.80	GR49 GRF49	4P
40	338	34.73	3.6	0.85		
47	290	29.88	4.0	1.00		
52	260	26.70	3.9	1.10		
61	222	22.81	3.8	1.25		
60	226	23.28	3.8	1.25	GR49 GRF49	4P
64	212	21.81	3.8	1.35		
73	187	19.27	3.7	1.50		
78	174	17.89	3.6	1.60		
86	158	16.22	3.6	1.65		
96	142	14.56	3.5	1.80		
112	122	12.54	3.3	1.95		
119	115	11.79	3.3	2.00		
138	99	10.15	3.2	2.20		
154	88	9.07	3.1	2.40		
181	75	7.75	2.9	2.10		
201	68	6.96	2.8	2.20		
233	58	6.00	2.7	2.60		
248	55	5.64	2.7	2.70		
289	47	4.85	2.6	3.00		
323	42	4.34	2.5	3.30		
378	36	3.70	2.4	3.70		

n_a [r/min]	M_a [N.m]	i	F_{Ra} [kN]	f_B	机型号 Type size	极数 Pole
1.5kW						
73	182	19.31	2.5	1.00	GR39 GRF39	4P
78	170	18.05	2.7	1.10		
90	147	15.60	3.0	1.25		
106	125	13.25	3.2	1.40		
118	111	11.83	3.1	1.50		
138	95	10.11	3.0	1.65		
148	89	9.47	3.0	1.75		
176	75	7.97	2.8	1.95		
210	63	6.67	2.7	2.10		
247	53	5.67	2.6	2.50		
277	48	5.06	2.5	2.60		
324	41	4.32	2.4	2.90		
346	38	4.05	2.3	3.00		
411	32	3.41	2.2	3.20		
214	61	13.25	2.7	2.70	GR39 GRF39	2P
240	55	11.83	2.7	2.90		
281	47	10.11	2.5	3.20		
300	44	9.47	2.5	3.30		
356	37	7.97	2.4	3.70		
90	147	15.63	1.6	0.80	GR29 GRF29	4P
105	125	13.28	1.9	0.95		
118	112	11.86	2.0	1.05		
138	95	10.13	1.9	1.20		
172	77	8.16	1.8	1.40		
183	72	7.63	1.8	1.45		
212	62	6.59	1.7	1.60		
250	53	5.60	1.7	1.75		
280	47	5.00	1.6	1.85		
328	40	4.27	1.6	2.00		
350	38	4.00	1.5	2.10		
415	32	3.37	1.5	2.30		
239	55	11.86	1.7	2.00	GR29 GRF29	2P
280	47	10.13	1.7	2.30		
348	38	8.16	1.6	2.70		
372	35	7.63	1.5	2.80		
431	31	6.59	1.5	3.00		
507	26	5.60	1.4	3.30		
568	23	5.00	1.4	3.60		
665	20	4.27	1.3	3.80		
710	19	4.00	1.3	4.00		
843	16	3.37	1.2	4.40		
249	56	5.63	5.3	1.90	GRX79 GRXF79	4P
262	53	5.35	5.2	1.90		
296	47	4.73	5.0	2.60		
347	40	4.04	4.8	3.50		
378	37	3.70	4.7	4.10		
431	32	3.25	4.5	5.50		
455	31	3.08	4.4	6.20		
519	27	2.70	4.2	7.80		
576	24	2.43	4.1	8.70		
309	45	4.53	3.4	1.80	GRX69 GRXF69	4P
326	43	4.30	3.3	1.85		
371	38	3.77	3.2	2.30		
438	32	3.20	3.1	3.10		
484	29	2.89	3.0	3.60		
551	25	2.54	2.9	4.60		
583	24	2.40	2.8	5.00		
686	20	2.04	2.7	6.40		
753	19	1.86	2.6	6.70		
870	16	1.61	2.5	7.00		
1000	14	1.40	2.4	7.30		
369	38	3.79	2.6	1.80	GRX59 GRXF59	4P
394	35	3.55	2.5	1.90		
446	31	3.14	2.4	2.00		
481	29	2.91	2.4	2.30		
530	26	2.64	2.3	2.60		

选型参数表
(恒功率)

Selection Table
(Constant Power)

n_a [r/min]	M_a [N.m]	i	F_{Ra} [kN]	f_B	机型号 Type size	极数 Pole
1.5kW						
591	24	2.37	2.2	2.90	GRX59 GRXF59	4P
686	20	2.04	2.1	3.30		
729	19	1.92	2.1	3.50		
848	16	1.65	2.0	4.10		
946	15	1.48	1.9	4.50		
1111	13	1.26	1.9	4.70		
2.2kW						
0.43	44579	3362	128	0.8	GR179R109 GRF179R109	4P
0.51	37141	2801	128	1.0		
0.58	32805	2474	128	1.1		
0.62	30763	2320	128	1.2		
0.69	27501	2074	128	1.3		
0.77	24756	1867	128	1.5		
0.85	22422	1691	128	1.6		
0.95	19876	1499	128	1.8		
1.1	17967	1355	128	2.0		
1.3	14970	1129	128	2.4		
1.3	14135	1066	128	2.6		
1.5	12716	959	128	2.9		
0.46	41079	3098	128	0.9	GR179R99 GRF179R99	4P
0.49	38639	2914	128	0.9		
0.53	35563	2682	128	1.0		
0.62	30418	2294	128	1.2		
0.66	28615	2158	128	1.3		
0.77	24478	1846	128	1.5		
1.0	19028	1435	128	1.9		
1.2	15766	1189	128	2.3		
1.2	15302	1154	128	2.4		
1.5	12690	957	128	2.9		
0.86	22144	1670	114	0.80	GR169R99 GRF169R99	4P
0.99	19068	1438	114	0.95		
1.1	16959	1279	114	1.05		
1.3	14891	1123	114	1.20		
1.4	13247	999	114	1.35		
1.7	11417	861	114	1.55		
1.9	10077	760	114	1.75		
2.2	8698	656	114	2.05		
2.7	7067	533	68	1.85	GR149R89 GRF149R89	4P
3.1	6126	462	68	2.10		
3.4	5649	426	69	2.30		
3.9	4880	368	69	2.70		
4.4	4323	326	70	3.05		
1.2	15461	1166	37	0.85	GR149R79 GRF149R79	4P
1.4	13644	1029	58	0.95		
1.6	11788	889	65	1.10		
1.8	10396	784	64	1.25		
2.1	9216	695	65	1.45		
2.3	8208	619	66	1.60		
2.6	7399	558	67	1.75		
2.9	6484	489	68	2.00		
2.0	9269	699	42	0.85	GR139R79 GRF139R79	4P
2.3	8075	609	50	0.95		
2.0	9680	730	34	0.80	GR139R79 GRF139R79	4P
2.3	8340	629	49	0.95		
2.6	7425	560	55	1.05		
2.9	6497	490	53	1.20		
3.3	5675	428	55	1.40		
3.8	5052	381	55	1.55		
4.4	4283	323	56	1.85		
4.9	3859	291	57	2.05		
5.6	3381	255	57	2.35		
6.4	2957	223	57	2.70		

n_a [r/min]	M_a [N.m]	i	F_{Ra} [kN]	f_B	机型号 Type size	极数 Pole
2.2kW						
3.9	4893	369	11	0.85	GR109R79 GRF109R79	4P
4.4	4283	323	28	1.00		
5.0	3779	285	34	1.15		
5.7	3355	253	32	1.25		
6.7	2838	214	34	1.50		
4.4	4309	325	27	1.00	GR109R79 GRF109R79	4P
6.1	3103	234	11	0.95	GR99R59 GRF99R59	4P
6.8	2771	209	21	1.05		
3.2	6258	222.60	53	1.20	GR139 GRF139	8P
3.8	5298	188.45	55	1.40		
4.1	4903	174.40	55	1.55		
4.5	4394	156.31	56	1.70		
5.0	3967	141.12	57	1.90		
5.5	3603	128.18	57	2.10		
6.2	3197	113.72	57	2.30		
6.9	2901	103.20	57	2.60		
4.6	4314	203.16	27	0.95	GR109 GRF109	6P
5.5	3659	172.34	30	1.10		
5.9	3369	158.68	31	1.20		
6.6	3012	141.83	33	1.35		
5.7	3505	251.15	31	1.15	GR109 GRF109	4P
6.2	3210	229.95	32	1.25		
7.0	2836	203.16	33	1.40		
8.3	2405	172.34	34	1.65		
9.0	2230	158.68	34	1.80		
10	1980	141.83	35	2.00		
11	1782	127.68	35	2.30		
12	1614	115.63	35	2.50		
14	1431	102.53	35	2.80		
15	1294	92.70	35	3.10		
6.6	3019	216.28	6.7	0.95	GR99 GRF99	4P
7.7	2600	186.30	21	1.10		
8.4	2373	170.02	23	1.20		
9.5	2105	150.78	24	1.35		
11	1769	126.75	25	1.60		
12	1626	116.48	26	1.75		
14	1444	103.44	26	1.95		
15	1291	92.48	26	2.20		
17	1161	83.15	27	2.40		
20	1007	72.17	27	2.80		
22	910	65.21	26	3.10		
24	836	59.92	26	3.40		
27	743	53.21	25	3.80		
30	664	47.58	24	4.20		
11	1752	125.51	10	0.85	GR89 GRF89	4P
12	1660	118.94	14	0.90		
14	1453	104.10	16	1.00		
15	1309	93.78	17	1.10		
17	1148	82.27	18	1.25		
20	1017	72.88	19	1.45		
22	893	63.96	19	1.65		
24	846	60.61	19	1.70		
27	740	53.05	19	1.95		
30	667	47.79	19	2.20		
34	585	41.92	19	2.50		
39	516	37.00	18	2.80		
44	458	32.80	18	3.20		
41	482	34.55	18	2.90	GR89 GRF89	4P
45	440	31.53	17	3.30		
51	390	27.96	17	3.70		
61	328	23.51	16	4.40		
66	301	21.60	16	4.70		

选型参数表
(恒功率)

Selection Table
(Constant Power)

n_a [r/min]	M_a [N.m]	i	F_{Ra} [kN]	f_B	机型号 Type size	极数 Pole
2.2kW						
22	918	65.77	5.2	0.85	GR79 GRF79	4P
25	805	57.68	9.1	0.95		
27	727	52.07	10	1.05		
31	639	45.81	10	1.20		
33	604	43.26	11	1.25		
39	514	36.83	11	1.50		
43	467	33.47	11	1.65		
49	405	29.00	11	1.90		
57	352	25.23	11	2.10		
61	326	23.37	11	2.30	GR79 GRF79	4P
67	299	21.43	11	2.60		
76	262	18.80	10	2.80		
80	249	17.82	10	2.90		
92	218	15.60	10	3.20		
102	196	14.05	9.4	3.40		
36	557	39.88	7.2	1.00	GR69 GRF69	4P
38	523	37.50	7.6	1.00		
44	450	32.27	8.3	1.10		
50	402	28.83	8.7	1.20		
61	327	23.44	8.7	1.60	GR69 GRF69	4P
72	278	19.89	8.3	2.00		
80	251	17.95	8.1	2.20		
91	220	15.79	7.8	2.40		
96	208	14.91	7.7	2.50		
113	177	12.70	7.4	2.80		
124	161	11.54	7.2	2.90		
143	140	10.00	6.9	3.20		
164	121	8.70	6.6	3.40		
184	109	7.79	6.4	3.30		
38	521	37.30	4.3	0.80	GR59 GRF59	4P
41	489	35.07	4.9	0.85		
47	421	30.18	4.8	1.00		
53	376	26.97	4.7	1.10		
65	306	21.93	4.6	1.40	GR59 GRF59	4P
77	260	18.60	4.4	1.60		
85	234	16.79	4.3	1.80		
97	206	14.77	4.2	2.00		
103	195	13.95	4.2	2.10		
120	166	11.88	4.0	2.30		
133	151	10.79	3.9	2.40		
153	131	9.35	3.8	2.70		
158	126	9.06	3.8	2.80		
179	111	7.97	3.7	3.00		
108	185	26.31	4.2	2.20	GR59 GRF59	2P
114	176	24.99	4.1	2.30		
130	154	21.93	4.0	2.70		
153	131	18.60	3.8	3.10		
169	118	16.79	3.7	3.50		
192	104	14.77	3.6	3.80		
204	98	13.95	3.6	4.00		
74	269	19.27	3.4	1.05	GR49 GRF49	4P
88	226	16.22	3.3	1.15		
98	203	14.56	3.2	1.20		
114	175	12.54	3.1	1.35		
121	165	11.79	3.1	1.40		
141	142	10.15	3.0	1.50		
158	127	9.07	2.9	1.65		
185	108	7.75	2.8	1.40		
205	97	6.96	2.7	1.55		
238	84	6.00	2.6	1.75		
254	79	5.64	2.6	1.85		
295	68	4.85	2.5	2.10		
329	61	4.34	2.4	2.30		
386	52	3.70	2.3	2.50		

n_a [r/min]	M_a [N.m]	i	F_{Ra} [kN]	f_B	机型号 Type size	极数 Pole
2.2kW						
122	164	23.28	3.1	1.70	GR49 GRF49	2P
130	153	21.81	3.1	1.80		
147	135	19.27	3.0	2.00		
159	126	17.89	2.9	2.10		
175	114	16.22	2.9	2.20		
195	102	14.56	2.8	2.40		
226	88	12.54	2.7	2.60		
241	83	11.79	2.7	2.70		
280	71	10.15	2.6	2.90		
313	64	9.07	2.5	3.20		
366	54	7.75	2.4	3.30		
92	211	15.60	1.0	0.85	GR39 GRF39	4P
108	179	13.25	1.6	0.95		
121	160	11.83	1.9	1.05		
141	137	10.11	2.2	1.15		
151	128	9.47	2.4	1.20		
179	108	7.97	2.6	1.30		
214	90	6.67	2.3	1.45		
252	77	5.67	2.4	1.70		
283	68	5.06	2.4	1.80		
331	58	4.32	2.3	1.95		
353	55	4.05	2.3	2.00		
419	46	3.41	2.2	2.20		
147	131	19.31	2.3	1.35	GR39 GRF39	2P
157	123	18.05	2.4	1.45		
182	106	15.60	2.6	1.65		
214	90	13.25	2.6	1.85		
240	81	11.83	2.5	2.00		
281	69	10.11	2.4	2.20		
300	64	9.47	2.4	2.30		
356	54	7.97	2.3	2.50		
426	45	6.67	2.2	2.80		
501	39	5.67	2.1	3.30		
561	34	5.06	2.0	3.50		
657	29	4.32	1.9	3.80		
701	28	4.05	1.9	3.90		
833	23	3.41	1.8	4.30		
141	137	10.13	1.1	0.80	GR29 GRF29	4P
217	89	6.59	1.1	1.10		
255	76	5.60	1.3	1.20		
286	68	5.00	1.5	1.30		
335	58	4.27	1.5	1.35		
358	54	4.00	1.4	1.45		
424	46	3.37	1.4	1.55		
214	90	13.28	1.6	1.25	GR29 GRF29	2P
239	81	11.86	1.6	1.40		
280	69	10.13	1.6	1.55		
348	56	8.16	1.5	1.85		
372	52	7.63	1.4	1.90		
431	45	6.59	1.4	2.10		
507	38	5.60	1.3	2.30		
568	34	5.00	1.3	2.50		
665	29	4.27	1.3	2.60		
710	27	4.00	1.2	2.80		
843	23	3.37	1.2	3.00		
302	68	4.73	4.9	1.75	GRX79 GRXF79	4P
354	58	4.04	4.7	2.40		
386	53	3.70	4.6	2.80		
440	47	3.25	4.4	3.80		
464	44	3.08	4.3	4.20		
530	39	2.70	4.2	5.30		
588	35	2.43	4.0	5.90		
671	31	2.13	3.9	6.30		
761	27	1.88	3.7	6.70		
856	24	1.67	3.6	7.00		
1007	20	1.42	3.4	7.30		

选型参数表
(恒功率)

Selection Table
(Constant Power)

n_a [r/min]	M_a [N.m]	i	F_{Ra} [kN]	f_B	机型号 Type size	极数 Pole
2.2kW						
379	54	3.77	3.1	1.55	GRX69 GRXF69	4P
447	46	3.20	3.0	2.10		
495	41	2.89	2.9	2.50		
563	36	2.54	2.8	3.10		
596	34	2.40	2.7	3.40		
701	29	2.04	2.6	4.40		
769	27	1.86	2.5	4.60		
888	23	1.61	2.4	4.80		
1021	20	1.40	2.3	5.00		
455	45	3.14	2.3	1.40	GRX59 GRXF59	4P
542	38	2.64	2.2	1.75		
603	34	2.37	2.2	1.95		
701	29	2.04	2.1	2.30		
745	28	1.92	2.0	2.40		
867	24	1.65	2.0	2.80		
966	21	1.48	1.9	3.10		
1135	18	1.26	1.8	3.20		
3kW						
0.62	41949	2320	128	0.85	GR179R109 GRF179R109	4P
0.69	37501	2074	128	0.95		
0.77	33758	1867	128	1.05		
0.85	30576	1691	128	1.15		
0.95	27104	1499	128	1.30		
1.1	24501	1355	128	1.40		
1.3	20414	1129	128	1.60		
1.3	19275	1066	128	1.80		
1.5	17340	959	128	2.00		
1.8	14447	799	128	2.25		
1.9	13923	770	128	2.50		
2.1	12585	696	128	2.75		
0.62	41479	2294	128	0.80	GR179R99 GRF179R99	4P
0.66	39020	2158	128	0.90		
0.77	33379	1846	128	1.00		
1.0	25947	1435	128	1.30		
1.2	21499	1189	128	1.50		
1.2	20866	1154	128	1.60		
1.5	17304	957	128	1.85		
1.9	13887	768	128	2.30		
2.0	12838	710	128	2.60		
1.3	20306	1123	114	0.90	GR169R99 GRF169R99	4P
1.4	18063	999	114	1.00		
1.7	15568	861	114	1.15		
1.9	13742	760	114	1.30		
2.2	11862	656	114	1.50		
2.8	9095	503	114	1.95		
2.7	9637	533	65	1.35	GR149R89 GRF149R89	4P
3.1	8354	462	66	1.55		
3.4	7703	426	67	1.65		
3.9	6654	368	68	1.95		
4.4	5895	326	69	2.25		
5.1	5063	280	69	2.55		
1.6	16075	889	25	0.80	GR149R79 GRF149R79	4P
1.8	14176	784	52	0.95		
2.1	12567	695	60	1.05		
2.3	11192	619	62	1.15		
2.6	10090	558	64	1.30		
2.9	8860	490	46	0.90	GR139R79 GRF139R79	4P
3.3	7739	428	51	1.00		
3.8	6889	381	52	1.15		
4.4	5840	323	54	1.35		
4.9	5262	291	55	1.50		
5.6	4611	255	56	1.70		
6.4	4032	223	56	2.00		

n_a [r/min]	M_a [N.m]	i	F_{Ra} [kN]	f_B	机型号 Type size	极数 Pole
3kW						
2.8	9348	517	35	0.85	GR139R79 GRF139R79	4P
3.2	8191	453	49	0.95		
5.7	4575	253	25	0.95	GR109R79 GRF109R79	4P
6.7	3869	214	29	1.10		
7.6	3381	187	32	1.25		
5.6	4629	256	19	0.90	GR109R79 GRF109R79	4P
3.2	8533	222.60	48	0.90	GR139 GRF139	8P
3.8	7224	188.45	52	1.05		
4.1	6686	174.40	53	1.15		
4.5	5992	156.31	54	1.30		
5.0	5410	141.12	55	1.40		
5.5	4914	128.18	55	1.55		
6.2	4359	113.72	56	1.75		
6.9	3956	103.20	56	1.95		
8.0	3400	88.70	57	2.30		
4.3	6311	222.60	53	1.20	GR139 GRF139	6P
5.1	5343	188.45	55	1.40		
5.5	4945	174.40	55	1.50		
6.1	4432	156.31	56	1.70		
6.8	4001	141.12	56	1.85		
7.5	3634	128.18	57	2.00		
8.4	3224	113.72	57	2.30		
9.3	2926	103.20	57	2.50		
6.0	4499	158.68	21	0.90	GR109 GRF109	6P
6.8	4021	141.83	28	1.00		
7.5	3620	127.68	30	1.10		
6.2	4377	229.95	25	0.90	GR109 GRF109	4P
7.0	3867	203.16	29	1.05		
8.3	3280	172.34	31	1.20		
9.0	3020	158.68	32	1.30		
10	2699	141.83	34	1.50		
11	2430	127.68	34	1.65		
12	2201	115.63	34	1.80		
14	1951	102.53	35	2.00		
15	1764	92.70	35	2.30		
18	1495	78.57	34	2.70		
20	1387	72.88	33	2.90		
9.5	2870	150.78	15	0.95	GR99 GRF99	4P
11	2412	126.75	22	1.15		
12	2217	116.48	23	1.25		
14	1969	103.44	25	1.40		
15	1760	92.48	25	1.60		
17	1583	83.15	26	1.75		
20	1374	72.17	26	2.00		
22	1241	65.21	26	2.20		
24	1140	59.92	25	2.50		
27	1013	53.21	24	2.80		
30	906	47.58	24	3.10		
33	814	42.78	23	3.40		
39	707	37.13	22	4.00		
43	633	33.25	21	4.20		
15	1785	93.78	3.4	0.80	GR89 GRF89	4P
17	1566	82.27	15	0.90		
20	1387	72.88	17	1.05		
22	1217	63.96	17	1.20		
24	1154	60.61	18	1.25		
27	1010	53.05	19	1.45		
30	910	47.79	19	1.60		
34	798	41.92	18	1.80		
39	704	37.00	18	2.10		
44	624	32.80	17	2.30		
51	533	28.00	17	2.60		

选型参数表
(恒功率)

Selection Table
(Constant Power)

n_a [r/min]	M_a [N.m]	i	F_{Ra} [kN]	f_B	机型号 Type size	极数 Pole
3kW						
41	658	34.55	17	2.10	GR89 GRF89	4P
45	600	31.53	17	2.40		
51	532	27.96	17	2.70		
61	447	23.51	16	3.20		
66	411	21.60	15	3.40		
75	365	19.18	15	3.70		
83	326	17.15	14	4.00		
93	293	15.42	14	4.30		
31	872	45.81	8.2	0.85	GR79 GRF79	4P
33	823	43.26	8.8	0.95		
39	701	36.83	10	1.10		
43	637	33.47	10	1.20		
49	552	29.00	11	1.40		
57	480	25.23	11	1.50		
61	445	23.37	11	1.70	GR79 GRF79	4P
67	408	21.43	10	1.85		
76	358	18.80	10	2.00		
80	339	17.82	10	2.10		
92	297	15.60	9.5	2.30		
102	267	14.05	9.2	2.50		
116	235	12.33	8.9	2.70		
131	207	10.88	8.6	3.00		
148	183	9.64	8.3	3.20		
166	163	8.59	8.1	3.60		
185	147	7.74	7.8	3.80		
211	129	6.79	7.5	4.20		
61	446	23.44	8.3	1.15	GR69 GRF69	4P
72	379	19.89	8.0	1.45		
80	342	17.95	7.8	1.60		
91	301	15.79	7.6	1.75		
96	284	14.91	7.5	1.80		
113	242	12.70	7.2	2.00		
124	220	11.54	7.0	2.10		
143	190	10.00	6.7	2.30		
53	513	26.97	4.1	0.80	GR59 GRF59	4P
65	417	21.93	4.2	1.00	GR59 GRF59	4P
77	354	18.60	4.1	1.20		
85	320	16.79	4.0	1.30		
97	281	14.77	4.0	1.45		
103	266	13.95	3.9	1.50		
120	226	11.88	3.8	1.65		
133	205	10.79	3.7	1.75		
153	178	9.35	3.6	1.95		
158	172	9.06	3.6	2.00		
179	152	7.97	3.5	2.20		
190	143	7.53	3.5	2.30		
223	122	6.41	3.3	2.60		
246	111	5.82	3.3	2.70		
283	96	5.05	3.1	3.00		
326	84	4.39	3.0	3.10		
131	208	21.93	3.8	2.00	GR59 GRF59	2P
154	176	18.60	3.6	2.40		
171	159	16.79	3.5	2.60		
194	140	14.77	3.4	2.90		
206	132	13.95	3.4	3.00		
242	113	11.88	3.3	3.30		
266	102	10.79	3.2	3.50		
88	309	16.22	1.9	0.85	GR49 GRF49	4P
98	277	14.56	2.4	0.90		
114	239	12.54	2.9	0.95		
121	224	11.79	2.9	1.00		
141	193	10.15	2.8	1.10		

n_a [r/min]	M_a [N.m]	i	F_{Ra} [kN]	f_B	机型号 Type size	极数 Pole
3kW						
158	173	9.07	2.8	1.20	GR49 GRF49	4P
185	148	7.75	2.6	1.05		
205	132	6.96	2.5	1.10		
238	114	6.00	2.5	1.25		
254	107	5.64	2.5	1.34		
295	92	4.85	2.4	1.50		
329	83	4.34	2.3	1.65		
386	70	3.70	2.2	1.85		
243	112	11.79	2.5	2.00	GR49 GRF49	2P
283	96	10.15	2.5	2.20		
316	86	9.07	2.4	2.40		
370	73	7.75	2.3	2.10		
412	66	6.96	2.2	2.20		
478	57	6.00	2.1	2.50		
509	53	5.64	2.1	2.70		
592	46	4.85	2.0	3.00		
661	41	4.34	1.9	3.30		
776	35	3.70	1.9	3.70		
141	186	10.11	0.7	0.80	GR39 GRF39	4P
151	175	9.47	1.0	0.85		
179	147	7.97	1.4	0.95		
214	123	6.67	1.2	1.05		
252	105	5.67	1.5	1.25		
283	93	5.06	1.7	1.30		
331	80	4.32	2.0	1.45		
353	75	4.05	2.0	1.45		
419	63	3.41	2.1	1.60		
284	93	10.11	2.2	1.65	GR39 GRF39	2P
303	87	9.47	2.3	1.70		
360	73	7.97	2.2	1.90		
430	61	6.67	2.1	2.10		
506	52	5.67	2.0	2.50		
567	46	5.06	1.9	2.60		
664	40	4.32	1.9	2.80		
709	37	4.05	1.8	3.00		
842	31	3.41	1.7	3.20		
255	103	5.60	0.3	0.85	GR29 GRF29	4P
286	92	5.00	0.6	0.95		
335	79	4.27	0.9	1.00		
358	74	4.00	1.0	1.05		
424	62	3.37	1.2	1.15		
436	61	6.59	1.2	1.55	GR29 GRF29	2P
513	51	5.60	1.3	1.75		
574	46	5.00	1.2	1.85		
672	39	4.27	1.2	2.00		
718	37	4.00	1.2	2.10		
852	31	3.37	1.1	2.30		
222	126	6.45	6.8	1.45	GRX89 GRXF89	4P
257	109	5.56	6.5	2.00		
282	99	5.07	6.3	2.40		
318	88	4.50	6.1	3.20		
378	74	3.78	5.8	3.90		
302	92	4.73	4.8	1.25	GRX79 GRXF79	4P
354	79	4.04	4.6	1.75		
386	72	3.70	4.5	2.00		
440	63	3.25	4.3	2.70		
464	60	3.08	4.3	3.10		
379	74	3.77	3.0	1.15	GRX69 GRXF69	4P
447	63	3.20	2.9	1.55		
495	56	2.89	2.8	1.80		
563	50	2.54	2.7	2.30		

选型参数表
(恒功率)

Selection Table
(Constant Power)

n_a [r/min]	M_a [N.m]	i	F_{Ra} [kN]	f_B	机型号 Type size	极数 Pole
3kW						
596	47	2.40	2.7	2.50	GRX69 GRXF69	4P
701	40	2.04	2.6	3.20		
769	36	1.86	2.5	3.30		
888	31	1.61	2.4	3.50		
1021	27	1.40	2.3	3.60		
455	61	3.14	2.2	1.00	GRX59 GRXF59	4P
542	52	2.64	2.1	1.30		
603	46	2.37	2.1	1.40		
701	40	2.04	2.0	1.65		
745	38	1.92	2.0	1.75		
867	32	1.65	1.9	2.00		
966	29	1.48	1.8	2.20		
1135	25	1.26	1.8	2.40		
4kW						
0.85	43008	1691	128	0.85	GR179R109 GRF179R109	4P
0.96	38147	1499	128	0.95		
1.06	34487	1355	128	1.05		
1.28	30613	1129	128	1.20		
1.35	27114	1066	128	1.35		
1.50	24416	959	128	1.50		
1.80	21664	799	128	1.70		
1.87	19608	770	128	1.85		
2.07	17711	696	128	2.05		
2.44	15013	590	128	2.45		
2.93	13330	492	128	2.75		
1.00	37855	1435	128	0.95	GR179R99 GRF179R99	4P
1.21	32443	1189	128	1.15		
1.25	30454	1154	128	1.20		
1.50	26103	957	128	1.40		
1.9	20957	768	128	1.75		
2.0	18729	710	128	1.95		
2.6	14192	563	128	2.60		
3.0	12707	481	128	2.90		
1.7	20613	861	114	0.85	GR169R99 GRF169R99	4P
1.9	18195	760	114	0.95		
2.2	15706	656	114	1.15		
2.9	12042	503	114	1.45		
3.8	9026	377	114	2.00		
4.3	8020	335	114	2.20		
2.7	12761	533	59	1.00	GR149R89 GRF149R89	4P
3.1	11061	462	63	1.20		
3.4	10199	426	64	1.25		
3.9	8810	368	66	1.50		
4.4	7805	326	67	1.70	GR149R89 GRF149R89	4P
5.1	6704	280	68	1.95		
5.8	5914	247	69	2.20		
6.7	5123	214	69	2.50		
7.6	4525	189	70	2.95		
9.1	3807	159	70	3.35		
2.3	14820	619	44	0.90	GR149R79 GRF149R79	4P
2.6	13359	558	58	1.00		
2.9	11707	489	61	1.15		
3.5	9936	415	64	1.30		
3.8	9122	381	43	0.85	GR139R79 GRF139R79	4P
4.5	7733	323	51	1.05		
4.9	6967	291	52	1.15		
5.6	6105	255	54	1.30		
6.5	5339	223	55	1.50		

n_a [r/min]	M_a [N.m]	i	F_{Ra} [kN]	f_B	机型号 Type size	极数 Pole
4kW						
3.8	9002	376	43	0.90	GR139R79 GRF139R79	4P
4.2	8116	339	49	0.95		
4.8	7111	297	52	1.10		
7.7	4477	187	26	0.95	GR109R79 GRF109R79	4P
7.5	4621	193	20	0.95	GR109R79 GRF109R79	4P
8.4	4118	172	28	1.05		
4.4	8231	163.31	66	1.50	GR149 GRF149	8P
4.9	7405	146.91	67	1.65		
6.0	6041	119.86	68	2.00		
6.6	5510	109.31	69	2.20		
4.1	8790	174.40	46	0.85	GR139 GRF139	8P
4.6	7878	156.31	50	0.95		
5.1	7113	141.12	52	1.05		
5.6	6461	128.18	53	1.20		
6.3	5732	113.72	54	1.35		
7.0	5202	103.20	55	1.45		
4.3	8415	222.60	48	0.90	GR139 GRF139	6P
5.1	7124	188.45	52	1.05		
5.5	6593	174.40	53	1.15		
6.1	5909	156.31	54	1.30		
6.8	5335	141.12	55	1.40		
7.5	4845	128.18	55	1.55		
8.4	4299	113.72	56	1.75		
9.3	3901	103.20	56	1.95		
11	3353	88.70	57	2.30		
8.4	4343	172.34	26	0.95	GR109 GRF109	4P
9.1	3999	158.68	28	1.00		
10	3574	141.83	30	1.15		
11	3218	127.68	32	1.25		
12	2914	115.63	33	1.40		
14	2584	102.53	34	1.55		
16	2336	92.70	34	1.70		
18	1980	78.57	33	2.00		
20	1837	72.88	32	2.20		
22	1653	65.60	32	2.40		
24	1497	59.41	31	2.70		
27	1328	52.68	30	3.00		
12	2935	116.48	13	0.95	GR99 GRF99	4P
14	2607	103.44	21	1.10		
16	2331	92.48	23	1.20		
17	2095	83.15	24	1.35		
20	1819	72.17	25	1.55		
22	1643	65.21	25	1.70		
24	1510	59.92	24	1.85		
27	1341	53.21	23	2.10		
30	1199	47.58	23	2.30		
34	1078	42.78	22	2.60		
39	936	37.13	21	3.00		
43	838	33.25	21	3.20		
45	808	32.05	21	3.00	GR99 GRF99	4P
53	685	27.19	20	3.50		
58	631	25.03	19	4.20		
64	564	22.37	19	4.50		
71	508	20.14	18	4.80		
23	1612	63.96	13	0.90	GR89 GRF89	4P
24	1527	60.61	13	0.95		
27	1337	53.05	14	1.10		
30	1204	47.79	15	1.20		
34	1056	41.92	16	1.40		

选型参数表
(恒功率)

Selection Table
(Constant Power)

n_a [r/min]	M_a [N.m]	i	F_{Ra} [kN]	f_B	机型号 Type size	极数 Pole
4kW						
39	932	37.00	17	1.55	GR89 GRF89	4P
44	827	32.80	17	1.75		
51	706	28.00	16	2.00		
42	871	34.55	17	1.60	GR89 GRF89	4P
46	795	31.53	17	1.85		
52	705	27.96	16	2.10		
61	592	23.51	15	2.50		
67	544	21.60	15	2.60		
75	483	19.18	14	2.80		
84	432	17.15	14	3.00		
93	389	15.42	14	3.20		
108	337	13.38	13	3.60		
120	302	11.98	13	3.80		
39	928	36.83	3.9	0.85	GR79 GRF79	4P
43	843	33.47	8.6	0.90		
50	731	29.00	10	1.05		
57	636	25.23	10	1.15		
62	589	23.37	10	1.30	GR79 GRF79	4P
67	540	21.43	10	1.40		
77	474	18.80	10	1.55		
81	449	17.82	9.5	1.65		
92	393	15.60	9.1	1.75		
102	354	14.05	8.9	1.90		
117	311	12.33	8.6	2.10		
132	274	10.88	8.3	2.30		
149	243	9.64	8.1	2.40		
168	216	8.59	7.9	2.70		
186	195	7.74	7.7	2.90		
212	171	6.79	7.4	3.20		
240	151	5.99	7.1	3.30		
271	134	5.31	6.9	3.60		
72	501	19.89	7.6	1.10	GR69 GRF69	4P
80	452	17.95	7.4	1.20		
91	398	15.79	7.2	1.30		
97	376	14.91	7.1	1.35		
113	320	12.70	6.9	1.50		
125	291	11.54	6.7	1.60		
144	252	10.00	6.5	1.75		
166	219	8.70	6.3	1.90		
185	196	7.79	6.1	1.80		
196	185	7.36	6.0	1.85		
230	158	6.27	5.8	1.95		
253	144	5.70	5.6	2.00		
292	124	4.93	5.4	2.20		
336	108	4.29	5.2	2.30		
77	469	18.60	3.3	0.90	GR59 GRF59	4P
86	423	16.79	3.6	1.00		
97	372	14.77	3.6	1.10		
103	352	13.95	3.6	1.15		
121	299	11.88	3.5	1.25		
133	272	10.79	3.5	1.35		
154	236	9.35	3.4	1.45		
159	228	9.06	3.4	1.55		
181	201	7.97	3.3	1.65		
191	190	7.53	3.3	1.75		
225	162	6.41	3.2	1.95		
247	147	5.82	3.1	2.00		
285	127	5.05	3.0	2.20		
328	111	4.39	2.9	2.40		
142	256	10.15	1.9	0.85	GR49 GRF49	4P
159	229	9.07	2.2	0.90		
186	195	7.75	2.4	0.75		

n_a [r/min]	M_a [N.m]	i	F_{Ra} [kN]	f_B	机型号 Type size	极数 Pole
4kW						
207	175	6.96	2.4	0.85	GR49 GRF49	4P
240	151	6.00	2.3	0.95		
255	142	5.64	2.3	1.00		
297	122	4.85	2.2	1.15		
332	109	4.34	2.2	1.25		
389	93	3.70	2.1	1.40		
178	204	16.22	2.5	1.25	GR49 GRF49	2P
198	183	14.56	2.5	1.35		
230	157	12.54	2.4	1.50		
245	148	11.79	2.4	1.55		
285	127	10.15	2.3	1.70		
319	114	9.07	2.3	1.80		
373	97	7.75	2.1	1.55		
415	87	6.96	2.1	1.70		
482	75	6.00	2.0	1.95		
512	71	5.64	2.0	2.10		
596	61	4.85	1.9	2.30		
666	54	4.34	1.9	2.50		
781	46	3.70	1.8	2.80		
259	144	5.56	6.3	1.50	GRX89 GRXF89	4P
284	131	5.07	6.1	1.85		
320	116	4.50	5.9	2.40		
381	98	3.78	5.7	3.00		
356	105	4.04	4.4	1.30	GRX79 GRXF79	4P
389	96	3.70	4.3	1.55		
443	84	3.25	4.2	2.10		
468	80	3.08	4.1	2.30		
533	70	2.70	4.0	3.00		
593	63	2.43	3.9	3.30		
676	55	2.13	3.7	3.50		
766	49	1.88	3.6	3.70		
862	43	1.67	3.5	3.90		
1014	37	1.42	3.3	4.10		
450	83	3.20	2.7	1.15	GRX69 GRXF69	4P
498	75	2.89	2.7	1.35		
567	66	2.54	2.6	1.75		
600	62	2.40	2.6	1.90		
706	53	2.04	2.5	2.40		
774	48	1.86	2.4	2.50		
894	42	1.61	2.3	2.60		
1029	36	1.40	2.2	2.80		
545	68	2.64	1.6	0.95	GRX59 GRXF59	4P
608	61	2.37	1.7	1.10		
706	53	2.04	1.8	1.25		
750	50	1.92	1.8	1.35		
873	43	1.65	1.8	1.55		
973	38	1.48	1.7	1.70		
1143	33	1.26	1.7	1.80		
5.5kW						
1.3	37166	1129	128	1.0	GRF179R109 GRF179R109	4P
1.4	35092	1066	128	1.0		
1.5	31570	959	128	1.2		
1.8	26303	799	128	1.4		
1.9	25348	770	128	1.4		
2.1	22912	696	128	1.6		
2.4	19422	590	128	1.9		
2.9	16196	492	128	2.3		
3.2	14814	450	128	2.5		
3.6	13266	403	128	2.8		
4.0	11983	364	128	3.1		

选型参数表
(恒功率)

Selection Table
(Constant Power)

n_a [r/min]	M_a [N.m]	i	F_{Ra} [kN]	f_B	机型号 Type size	极数 Pole
5.5kW						
1.2	39141	1189	128	0.9	GR179R99 GRF179R99	4P
1.2	37989	1154	128	1.0		
1.5	31504	957	128	1.2		
1.9	25282	768	128	1.4		
2.0	23373	710	128	1.6		
2.3	20443	621	128	1.8		
2.6	18534	563	128	2.0		
3.0	15834	481	128	2.3		
3.0	15703	477	128	2.3		
3.5	13431	408	128	2.7		
4.0	11719	356	128	3.1		
2.2	21595	656	114	0.85	GR169R99 GRF169R99	4P
2.5	19060	579	114	0.95		
2.9	16558	503	114	1.05		
3.3	14221	432	114	1.25		
3.8	12411	377	114	1.45		
4.3	11028	335	114	1.60		
4.8	9975	303	114	1.80		
5.2	9184	279	114	1.95		
3.1	15209	462	42	0.85	GR149R89 GRF149R89	4P
3.4	14024	426	55	0.90		
3.9	12114	368	61	1.10		
4.4	10732	326	63	1.25		
5.1	9217	280	65	1.40		
5.8	8131	247	67	1.60		
6.7	7045	214	68	1.90		
7.6	6222	189	68	2.15		
3.7	13450	194.08	128	2.50	GR179 GRF179	8P
4.0	12328	177.89	128	2.75		
4.6	10739	154.96	128	3.05		
3.1	15920	229.71	114	1.05	GR169 GRF169	8P
3.9	12955	186.93	114	1.30		
4.7	10608	153.07	114	1.60		
5.1	9701	139.98	114	1.75		
5.9	8442	121.81	114	2.00		
4.4	11318	163.31	61	1.10	GR149 GRF149	8P
4.9	10181	146.91	63	1.20		
6.0	8307	119.86	66	1.45		
6.6	7576	109.31	67	1.60		
5.9	8489	163.31	66	1.45	GR149 GRF149	6P
6.5	7636	146.91	67	1.60		
8.0	6230	119.86	68	2.00		
8.8	5682	109.31	69	2.20		
10	4917	94.60	69	2.50		
12	4339	83.47	70	2.80		
5.6	8883	128.18	42	0.85	GR139 GRF139	8P
6.3	7881	113.72	50	0.95		
7.0	7152	103.20	51	1.05		
8.1	6147	88.70	53	1.20		
5.5	9065	174.40	41	0.85	GR139 GRF139	6P
6.1	8125	156.31	49	0.95		
6.8	7335	141.12	51	1.05		
7.5	6663	128.18	53	1.15		
8.4	5911	113.72	54	1.30		
9.3	5364	103.20	55	1.40		
6.5	7714	222.60	50	1.00	GR139 GRF139	4P
7.6	6530	188.45	53	1.15		
8.3	6043	174.40	54	1.25		
9.2	5416	156.31	55	1.40		
10	4890	141.12	55	1.55		
11	4442	128.18	56	1.70		
13	3941	113.72	56	1.90		

n_a [r/min]	M_a [N.m]	i	F_{Ra} [kN]	f_B	机型号 Type size	极数 Pole
5.5kW						
14	3576	103.20	57	2.10	GR139 GRF139	4P
16	3074	88.70	57	2.50		
18	2804	80.91	57	2.70		
20	2547	73.49	57	3.00		
22	2259	65.20	58	3.30		
24	2050	59.17	58	3.70		
28	1762	50.86	58	4.30		
11	4424	127.68	26	0.90	GR109 GRF109	4P
12	4007	115.63	28	1.00		
14	3553	102.53	30	1.15		
16	3212	92.70	32	1.25		
18	2723	78.57	32	1.50		
20	2525	72.88	31	1.60		
22	2273	65.60	30	1.80		
24	2059	59.41	30	1.95		
27	1825	52.68	29	2.20		
30	1650	47.63	28	2.50		
36	1399	40.37	27	2.90		
17	2881	83.15	17	1.00	GR99 GRF99	4P
20	2501	72.17	21	1.15		
22	2260	65.21	23	1.25		
24	2076	59.92	23	1.35		
27	1844	53.21	22	1.55		
30	1649	47.58	22	1.70		
34	1482	42.78	21	1.90		
39	1287	37.13	21	2.20		
43	1152	33.25	20	2.40		
52	956	27.58	19	2.60		
45	1111	32.05	20	2.20	GR99 GRF99	4P
53	942	27.19	19	2.60		
58	867	25.03	19	3.10		
64	775	22.37	18	3.30		
71	698	20.14	17	3.50		
79	632	18.24	17	3.70		
89	560	16.17	16	4.00		
30	1656	47.79	15	0.90	GR89 GRF89	4P
34	1453	41.92	16	1.00		
39	1282	37.00	16	1.15		
44	1137	32.80	16	1.30		
51	970	28.00	15	1.45		
52	969	27.96	15	1.50	GR89 GRF89	4P
61	815	23.51	15	1.80		
67	748	21.60	14	1.90		
75	665	19.18	14	2.00		
84	594	17.15	14	2.20		
93	534	15.42	13	2.40		
108	464	13.38	13	2.60		
120	415	11.98	12	2.80		
145	344	9.94	12	3.20		
157	317	9.15	12	3.60		
175	285	8.23	11	3.80		
202	247	7.14	11	4.10		
77	651	18.80	8.8	1.15	GR79 GRF79	4P
81	617	17.82	8.9	1.20		
92	541	15.60	8.7	1.30		
102	487	14.05	8.5	1.40		
117	427	12.33	8.3	1.50		
132	377	10.88	8.0	1.65		
149	334	9.64	7.8	1.80		
168	298	8.59	7.7	2.00		
186	268	7.74	7.5	2.20		
212	235	6.79	7.2	2.30		
240	208	5.99	7.0	2.50		
271	184	5.31	6.7	2.60		

选型参数表
(恒功率)

Selection Table
(Constant Power)

n_a [r/min]	M_a [N.m]	i	F_{Ra} [kN]	f_B	机型号 Type size	极数 Pole
5.5kW						
91	547	15.79	6.3	0.95	GR69 GRF69	4P
97	517	14.91	6.6	1.00		
113	440	12.70	6.5	1.10		
125	400	11.54	6.4	1.20		
144	347	10.00	6.2	1.30		
166	301	8.70	6.0	1.40		
185	270	7.79	5.9	1.35		
196	255	7.36	5.8	1.35		
230	217	6.27	5.6	1.45		
253	198	5.70	5.4	1.50		
292	171	4.93	5.2	1.60		
336	149	4.29	5.0	1.70		
333	150	8.70	5.0	2.80	GR69 GRF69	2P
372	134	7.79	4.9	2.70		
394	127	7.36	4.8	2.80		
463	108	6.27	4.6	2.90		
509	98	5.70	4.5	3.00		
588	85	4.93	4.3	3.20		
676	74	4.29	4.1	3.50		
97	512	14.77	1.6	0.80	GR59 GRF59	4P
103	483	13.95	2.0	0.85		
121	412	11.88	2.8	0.95		
133	374	10.79	3.1	1.00		
154	324	9.35	3.1	1.10		
181	276	7.97	3.1	1.20		
191	261	7.53	3.0	1.25		
225	222	6.41	3.0	1.40		
247	202	5.82	2.9	1.50		
285	175	5.05	2.9	1.65		
328	152	4.39	2.8	1.75		
310	161	9.35	2.8	2.20	GR59 GRF59	2P
364	137	7.97	2.7	2.40		
385	130	7.53	2.7	2.50		
452	110	6.41	2.6	2.90		
498	100	5.82	2.5	3.00		
574	87	5.05	2.4	3.30		
661	76	4.39	2.3	3.50		
297	168	4.85	1.8	0.85	GR49 GRF49	4P
332	150	4.34	2.0	0.90		
389	128	3.70	2.0	1.00		
231	216	12.54	1.6	1.10	GR49 GRF49	2P
246	203	11.79	1.8	1.15		
286	175	10.15	2.1	1.25		
320	156	9.07	2.1	1.35		
374	133	7.75	1.9	1.40		
483	103	6.00	1.9	1.45		
514	97	5.64	1.9	1.50		
598	83	4.85	1.8	1.70		
668	75	4.34	1.8	1.85		
784	64	3.70	1.7	2.10		
221	232	6.52	16	4.80	GRX139 GRXF139	4P
245	209	5.87	16	6.25		
217	236	6.63	10	1.90	GRX109 GRXF109	4P
257	200	5.61	9.5	2.20		
277	185	5.19	9.3	3.70		
310	165	4.65	9.0	4.10		
249	206	5.79	8.0	1.95	GRX99 GRXF99	4P
293	175	4.91	7.6	2.20		
319	161	4.52	7.4	3.60		
356	144	4.04	7.2	4.00		
396	129	3.64	7.0	4.40		
436	117	3.30	6.8	4.90		
493	104	2.92	6.5	5.50		
545	94	2.64	6.4	6.10		
643	80	2.24	6.0	7.20		

n_a [r/min]	M_a [N.m]	i	F_{Ra} [kN]	f_B	机型号 Type size	极数 Pole
5.5kW						
735	70	1.96	5.8	7.90	GRX99 GRXF99	4P
878	58	1.64	5.5	8.40		
1014	51	1.42	5.3	8.80		
320	160	4.50	5.7	1.75	GRX89 GRXF89	4P
381	134	3.78	5.5	2.20		
414	124	3.48	5.4	3.20		
466	110	3.09	5.2	3.60		
522	98	2.76	5.0	4.00		
581	88	2.48	4.9	4.40		
670	76	2.15	4.7	4.90		
443	116	3.25	4.0	1.50	GRX79 GRXF79	4P
468	110	3.08	4.0	1.70		
533	96	2.70	3.8	2.20		
593	86	2.43	3.7	2.40		
676	76	2.13	3.6	2.60		
766	67	1.88	3.5	2.70		
862	59	1.67	3.4	2.80		
1014	51	1.42	3.2	3.00		
567	90	2.54	2.4	1.25	GRX69 GRXF69	4P
600	85	2.40	2.4	1.40		
706	73	2.04	2.3	1.80		
774	66	1.86	2.3	1.85		
894	57	1.61	2.2	1.95		
1029	50	1.40	2.1	2.00		
706	73	2.04	0.6	0.90	GRX59 GRXF59	4P
750	68	1.92	0.7	1.00		
873	59	1.65	0.9	1.15		
973	53	1.48	1.0	1.25		
1143	45	1.26	1.1	1.30		
7.5kW						
1.5	43049	959	128	0.9	GR179R109 GRF179R109	4P
1.8	35867	799	128	1.0		
1.9	34565	770	128	1.1		
2.1	31243	696	128	1.2		
2.4	26485	590	128	1.4		
2.9	22086	492	128	1.7		
3.2	20200	450	128	1.8		
3.6	18091	403	128	2.0		
4.0	16340	364	128	2.2		
4.4	14859	331	128	2.5		
4.9	13153	293	128	2.8		
5.4	11941	266	128	3.1		
1.9	34476	768	128	1.1	GR179R99 GRF179R99	4P
2.0	31872	710	128	1.1		
2.3	27877	621	128	1.3		
2.6	25273	563	128	1.4		
3.0	21592	481	128	1.7		
3.0	21413	477	128	1.7		
3.5	18315	408	128	2.0		
4.0	15981	356	128	2.3		
4.9	13243	295	128	2.8		
2.9	22580	503	54	0.80	GR169R99 GRF169R99	4P
3.3	19392	432	59	0.95		
3.8	16924	377	62	1.10		
4.3	15038	335	64	1.20		
4.8	13602	303	66	1.30		
5.2	12524	279	67	1.45		
4.4	14634	326	48	0.90	GR149R89 GRF149R89	4P
5.1	12569	280	60	1.05		
5.8	11088	247	62	1.20		
6.7	9606	214	65	1.40		
7.6	8484	189	66	1.60		
9.1	7138	159	67	1.80		

选型参数表
(恒功率)

Selection Table
(Constant Power)

n_a [r/min]	M_a [N.m]	i	F_{Ra} [kN]	f_B	机型号 Type size	极数 Pole
7.5kW						
3.7	18342	194.08	128	1.85	GR179 GRF179	8P
4.0	16812	177.89	128	2.00		
4.6	14645	154.96	128	2.25		
5.2	12976	137.30	128	2.55		
3.1	21709	229.71	114	0.80	GR169 GRF169	8P
3.9	17666	186.93	114	0.95		
4.7	14466	153.07	114	1.20		
5.1	13229	139.98	114	1.30		
5.9	11512	121.81	114	1.50		
4.2	16114	229.71	114	1.05	GR169 GRF169	6P
5.2	13113	186.93	114	1.30		
6.3	10738	153.07	114	1.60		
6.9	9819	139.98	114	1.70		
8.0	8545	121.81	114	2.00		
9.0	7540	107.49	114	2.20		
10	6537	93.19	114	2.60		
12	5816	82.91	114	2.90		
13	5170	73.70	114	3.30		
14	4728	67.40	114	3.60		
4.4	15434	163.31	31	0.80	GR149 GRF149	8P
4.9	13884	146.91	52	0.90		
6.0	11327	119.86	61	1.10		
6.6	10330	109.31	63	1.20		
5.9	11456	163.31	61	1.05	GR149 GRF149	6P
6.6	10305	146.91	63	1.20		
8.1	8408	119.86	66	1.45		
8.9	7668	109.31	67	1.60		
10	6636	94.60	68	1.85		
12	5855	83.47	68	2.10		
7.6	8905	188.45	43	0.85	GR139 GRF139	4P
8.3	8241	174.40	48	0.90		
9.2	7386	156.31	51	1.00		
10	6668	141.12	52	1.15		
11	6057	128.18	54	1.25		
13	5374	113.72	55	1.40		
14	4876	103.20	55	1.55		
16	4191	88.70	56	1.80		
18	3823	80.91	57	1.95		
20	3473	73.49	57	2.20		
22	3081	65.20	57	2.50		
24	2796	59.17	57	2.70		
28	2403	50.86	58	3.10		
32	2098	44.39	57	3.50		
16	4380	92.70	26	0.95	GR109 GRF109	4P
18	3713	78.57	30	1.10		
20	3444	72.88	30	1.20		
22	3100	65.60	29	1.30		
24	2807	59.41	29	1.45		
27	2489	52.68	28	1.65		
30	2251	47.63	27	1.80		
36	1908	40.37	26	2.10		
41	1666	35.26	25	2.40		
49	1393	29.49	24	2.90		
47	1454	30.77	24	2.80	GR109 GRF109	4P
52	1303	27.58	23	3.10		
58	1177	24.90	23	3.50		
64	1069	22.62	22	3.80		
24	2831	59.92	19	1.00	GR99 GRF99	4P
27	2514	53.21	21	1.15		
30	2248	47.58	21	1.25		

n_a [r/min]	M_a [N.m]	i	F_{Ra} [kN]	f_B	机型号 Type size	极数 Pole
7.5kW						
34	2021	42.78	20	1.40	GR99 GRF99	4P
39	1754	37.13	20	1.60		
43	1571	33.25	19	1.75		
52	1303	27.58	18	1.95		
45	1514	32.05	19	1.60	GR99 GRF99	4P
53	1285	27.19	18	1.90		
58	1183	25.03	18	2.30		
64	1057	22.37	17	2.40		
71	952	20.14	17	2.60		
79	862	18.24	17	2.70		
89	764	16.17	17	3.00		
98	691	14.62	17	3.40		
39	1748	37.00	11	0.85	GR89 GRF89	4P
44	1550	32.80	15	0.95		
51	1323	28.00	14	1.05		
52	1321	27.96	14	1.10	GR89 GRF89	4P
61	1111	23.51	14	1.30		
67	1021	21.60	14	1.40		
75	906	19.18	13	1.50		
84	810	17.15	13	1.65		
93	729	15.42	12	1.75		
108	632	13.38	12	1.90		
120	566	11.98	12	2.10		
145	470	9.94	11	2.40		
157	432	9.15	11	2.60		
175	389	8.23	11	2.80		
202	337	7.14	11	3.00		
225	302	6.39	10	3.20		
271	251	5.31	10	3.40		
77	888	18.80	5.0	0.85	GR79 GRF79	4P
81	842	17.82	5.4	0.85		
92	737	15.60	6.3	0.95		
102	664	14.05	6.8	1.00		
117	583	12.33	7.4	1.10		
132	514	10.88	7.6	1.20		
149	456	9.64	7.4	1.30		
168	406	8.59	7.2	1.45		
186	366	7.74	7.2	1.55		
212	321	6.79	7.0	1.70		
240	283	5.99	6.8	1.80		
271	251	5.31	6.5	1.90		
113	600	12.70	4.0	0.80	GR69 GRF69	4P
125	545	11.54	4.6	0.85		
144	473	10.00	5.3	0.95		
166	411	8.70	5.6	1.00		
185	368	7.79	5.2	0.95		
196	348	7.36	5.4	1.00		
230	296	6.27	5.3	1.05		
253	269	5.70	5.2	1.10		
292	233	4.93	5.0	1.15		
336	203	4.29	4.9	1.25		
181	377	7.97	0.9	0.90	GR59 GRF59	4P
191	356	7.53	1.2	0.95		
225	303	6.41	1.9	1.05		
247	275	5.82	2.3	1.10		
285	239	5.05	2.6	1.20		
328	207	4.39	2.6	1.25		
196	347	14.77	2.5	1.20	GR59 GRF59	2P
208	327	13.95	2.6	1.25		
244	279	11.88	2.6	1.40		
269	253	10.79	2.6	1.45		

选型参数表
(恒功率)

Selection Table
(Constant Power)

n_a [r/min]	M_a [N.m]	i	F_{Ra} [kN]	f_B	机型号 Type size	极数 Pole
7.5kW						
310	219	9.35	2.6	1.60	GR59 GRF59	2P
364	187	7.97	2.5	1.80		
385	177	7.53	2.5	1.90		
452	150	6.41	2.4	2.10		
498	137	5.82	2.4	2.20		
574	118	5.05	2.3	2.50		
661	103	4.39	2.3	2.60		
221	316	6.52	16	3.55	GRX139 GRXF139	4P
245	285	5.87	16	4.60		
217	322	6.63	10	1.40	GRX109 GRXF109	4P
257	272	5.61	9.2	1.60		
277	252	5.19	9.0	2.70		
310	226	4.65	8.7	3.00		
343	204	4.20	8.5	3.90		
249	281	5.79	7.7	1.45	GRX99 GRXF99	4P
293	238	4.91	7.4	1.60		
319	219	4.52	7.2	2.60		
356	196	4.04	7.0	2.90		
396	177	3.64	6.8	3.30		
436	160	3.30	6.6	3.60		
493	142	2.92	6.4	4.10		
320	218	4.50	5.5	1.30	GRX89 GRXF89	4P
381	183	3.78	5.3	1.60		
414	169	3.48	5.1	2.30		
466	150	3.09	5.0	2.60		
522	134	2.76	4.9	2.90		
581	120	2.48	4.7	3.30		
670	104	2.15	4.5	3.60		
746	94	1.93	4.4	3.70		
900	78	1.60	4.2	3.90		
1036	67	1.39	4.0	4.20		
443	158	3.25	3.6	1.10	GRX79 GRXF79	4P
468	149	3.08	3.7	1.25		
533	131	2.70	3.6	1.60		
593	118	2.43	3.5	1.75		
676	103	2.13	3.4	1.85		
766	91	1.88	3.3	2.00		
862	81	1.67	3.2	2.10		
1014	69	1.42	3.1	2.20		
567	123	2.54	1.4	0.95	GRX69 GRXF69	4P
600	116	2.40	1.5	1.00		
706	99	2.04	1.7	1.30		
774	90	1.86	1.8	1.35		
894	78	1.61	2.0	1.40		
1029	68	1.40	2.0	1.50		
11kW						
2.5	38313	590	128	1.0	GR179R109 GRF179R109	4P
3.0	31949	492	128	1.1		
3.2	29222	450	128	1.3		
3.6	26170	403	128	1.4		
4.0	23637	364	128	1.5		
4.4	21494	331	128	1.7		
5.0	19026	293	128	1.9		
5.5	17273	266	128	2.1		
6.4	14871	229	128	2.5		
7.3	12987	200	128	2.8		
2.4	40326	621	128	0.9	GR179R99 GRF179R99	4P
2.6	36559	563	128	1.0		
3.0	31235	481	128	1.2		
3.1	30975	477	128	1.2		
3.6	26494	408	128	1.4		
4.1	23117	356	128	1.6		
4.9	19156	295	128	1.9		

n_a [r/min]	M_a [N.m]	i	F_{Ra} [kN]	f_B	机型号 Type size	极数 Pole
11kW						
4.9	19156	295	114	0.90	GR169R109 GRF169R109	4P
5.4	17533	270	114	1.00		
6.4	14871	229	114	1.20		
7.3	12987	200	114	1.35		
8.6	10974	169	114	1.60		
5.0	18897	291	114	0.95	GR169R109 GRF169R109	4P
4.4	21754	335	114	0.80	GR169R99 GRF169R99	4P
4.8	19676	303	114	0.90		
5.2	18117	279	114	1.00		
5.9	16039	247	25	0.80	GR149R89 GRF149R89	4P
6.8	13896	214	55	0.95		
7.7	12273	189	60	1.10		
9.2	10325	159	63	1.25		
3.8	26532	194.08	128	1.25	GR179 GRF179	8P
4.1	24319	177.89	128	1.40		
4.7	21184	154.96	128	1.55		
5.3	18770	137.3	128	1.75		
5.0	19968	194.08	128	1.70	GR179 GRF179	6P
5.5	18302	177.89	128	1.85		
6.3	15943	154.96	128	2.05		
7.1	14126	137.3	128	2.30		
7.5	13266	194.08	128	2.55	GR179 GRF179	4P
8.2	12160	177.89	128	2.80		
9.4	10592	154.96	128	3.10		
10.6	9385	137.3	128	3.50		
5.2	19232	186.93	114	0.90	GR169 GRF169	6P
6.3	15748	153.07	114	1.05		
6.9	14402	139.98	114	1.20		
8.0	12532	121.81	114	1.35		
6.4	15702	229.71	114	1.05	GR169 GRF169	4P
7.8	12777	186.93	114	1.30		
9.5	10463	153.07	114	1.60		
10	9568	139.98	114	1.75		
12	8326	121.81	114	2.00		
14	7347	107.49	114	2.30		
16	6370	93.19	114	2.70		
18	5667	82.91	114	3.00		
6.6	15115	146.91	34	0.80	GR149 GRF149	6P
8.1	12332	119.86	59	1.00		
8.9	11246	109.31	61	1.10		
10	9733	94.60	64	1.25		
12	8588	83.47	66	1.40		
8.9	11163	163.31	61	1.10	GR149 GRF149	4P
9.9	10042	146.91	63	1.20		
12	8193	119.86	65	1.50		
13	7472	109.31	66	1.65		
15	6466	94.60	67	1.90		
17	5706	83.47	68	2.10		
20	4928	72.09	69	2.50		
22	4579	66.99	69	2.70		
24	4176	61.09	70	2.90		
28	3614	52.87	70	3.40		
10	9646	141.12	22	0.80	GR139 GRF139	4P
11	8762	128.18	45	0.85		
13	7773	113.72	50	0.95		
14	7054	103.20	52	1.05		
16	6063	88.70	53	1.25		

选型参数表
(恒功率)

Selection Table
(Constant Power)

n_a [r/min]	M_a [N.m]	i	F_{Ra} [kN]	f_B	机型号 Type size	极数 Pole
11kW						
18	5531	80.91	54	1.35	GR139 GRF139	4P
20	5023	73.49	55	1.50		
22	4457	65.20	56	1.70		
25	4045	59.17	56	1.85		
29	3477	50.86	57	2.20		
33	3034	44.39	57	2.50		
39	2574	37.65	57	2.90		
44	2250	32.91	58	3.30		
22	4484	65.60	23	0.90	GR109 GRF109	4P
25	4061	59.41	26	1.00		
28	3601	52.68	26	1.10		
31	3256	47.63	25	1.25		
36	2759	40.37	24	1.45		
41	2410	35.26	24	1.65		
50	2016	29.49	23	2.00		
47	2103	30.77	23	1.90	GR109 GRF109	4P
53	1885	27.58	22	2.10		
59	1702	24.90	22	2.40		
65	1546	22.62	21	2.60		
73	1372	20.07	21	2.90		
80	1245	18.21	20	3.20		
34	2924	42.78	14	0.95	GR99 GRF99	4P
39	2538	37.13	18	1.10		
44	2273	33.25	18	1.20		
53	1885	27.58	17	1.35		
58	1711	25.03	17	1.55	GR99 GRF99	4P
65	1529	22.37	16	1.65		
72	1377	20.14	16	1.80		
80	1247	18.24	16	1.90		
90	1105	16.17	15	2.00		
100	999	14.62	15	2.20		
118	847	12.39	14	2.40		
135	740	10.83	14	2.70		
157	635	9.29	14	3.00		
174	573	8.39	13	3.30		
205	487	7.12	13	3.80		
235	424	6.21	12	4.20		
68	1476	21.60	13	0.95	GR89 GRF89	4P
76	1311	19.18	12	1.05		
85	1172	17.15	12	1.10		
95	1054	15.42	12	1.20		
109	915	13.38	12	1.30		
122	819	11.98	11	1.40		
147	679	9.94	11	1.65		
160	625	9.15	11	1.80		
177	563	8.23	11	1.95		
204	488	7.14	10	2.10		
228	437	6.39	10	2.20		
275	363	5.31	9.4	2.30		
134	744	10.88	4.0	0.85	GR79 GRF79	4P
151	659	9.64	4.8	0.90		
189	529	7.74	4.4	1.10		
215	464	6.79	5.0	1.15		
244	409	5.99	5.4	1.25		
275	363	5.31	5.8	1.30		
224	457	6.52	16	2.45	GRX139 GRXF139	4P
249	412	5.87	12	3.20		
277	370	5.28	12	3.65		
339	302	4.31	10	3.85		
372	276	3.93	6.0	4.80		
429	239	3.40	6.0	5.60		

n_a [r/min]	M_a [N.m]	i	F_{Ra} [kN]	f_B	机型号 Type size	极数 Pole
11kW						
281	364	5.19	8.6	1.85	GRX109 GRXF109	4P
314	326	4.65	8.3	2.00		
348	295	4.20	8.1	2.70		
383	267	3.81	7.9	3.00		
432	237	3.38	7.7	3.40		
476	215	3.07	7.5	3.70		
553	185	2.64	7.2	4.30		
323	317	4.52	6.8	1.80	GRX99 GRXF99	4P
361	283	4.04	6.6	2.00		
401	255	3.64	6.5	2.20		
442	232	3.30	6.3	2.50		
500	205	2.92	6.1	2.80		
553	185	2.64	6.0	3.10		
652	157	2.24	5.7	3.60		
745	138	1.96	5.5	4.00		
890	115	1.64	5.2	4.20		
1028	100	1.42	5.0	4.40		
420	244	3.48	4.8	1.60	GRX89 GRXF89	4P
472	217	3.09	4.7	1.80		
529	194	2.76	4.6	2.00		
589	174	2.48	4.4	2.20		
679	151	2.15	4.3	2.50		
756	135	1.93	4.2	2.50		
913	112	1.60	4.0	2.70		
1050	98	1.39	3.8	2.90		
601	171	2.43	1.8	1.20	GRX79 GRXF79	4P
685	149	2.13	2.0	1.30		
777	132	1.88	2.2	1.35		
874	117	1.67	2.3	1.40		
1028	100	1.42	2.5	1.50		
15kW						
3.2	39848	450	128	0.9	GR179R109 GRF179R109	4P
3.6	35686	403	128	1.0		
4.0	32232	364	128	1.1		
4.4	29310	331	128	1.2		
5.0	25945	293	128	1.4		
5.5	23554	266	128	1.6		
6.4	20278	229	128	1.8		
7.3	17710	200	128	2.1		
8.6	14965	169	128	2.4		
3.0	42593	481	128	0.9	GR179R99 GRF179R99	4P
3.1	42238	477	128	0.9		
3.6	36128	408	128	1.0		
4.1	31524	356	128	1.2		
4.9	26122	295	128	1.4		
6.4	20278	229	114	0.85	GR169R109 GRF169R109	4P
7.3	17710	200	114	1.00		
8.6	14965	169	114	1.20		
6.4	20101	227	114	0.90	GR169R109 GRF169R109	4P
7.4	17533	198	114	1.00		
4.1	33162	177.89	128	1.00	GR179 GRF179	8P
4.7	28888	154.96	128	1.15		
5.3	25596	137.30	128	1.30		
5.0	27229	194.08	128	1.25	GR179 GRF179	6P
5.5	24957	177.89	128	1.35		
6.3	21740	154.96	128	1.50		
7.1	19263	137.30	128	1.70		

选型参数表
(恒功率)

Selection Table
(Constant Power)

n_a [r/min]	M_a [N.m]	i	F_{Ra} [kN]	f_B	机型号 Type size	极数 Pole
15kW						
7.5	18090	194.08	128	1.85	GR179 GRF179	4P
8.2	16581	177.89	128	2.05		
9.4	14444	154.96	128	2.25		
10.6	12798	137.30	128	2.60		
6.3	21475	153.07	114	0.80	GR169 GRF169	6P
6.9	19639	139.98	114	0.85		
8.0	17090	121.81	114	1.00		
9.0	15080	107.49	114	1.15		
6.4	21411	229.71	114	0.80	GR169 GRF169	4P
7.8	17424	186.93	114	1.00		
9.5	14268	153.07	114	1.20		
10	13048	139.98	114	1.30		
12	11354	121.81	114	1.50		
14	10019	107.49	114	1.70		
16	8686	93.19	114	1.95		
18	7728	82.91	114	2.20		
20	6870	73.70	114	2.50		
22	6282	67.40	114	2.70		
8.9	15336	109.31	33	0.80	GR149 GRF149	6P
10	13272	94.60	57	0.95		
12	11711	83.47	61	1.05		
13	10114	72.09	63	1.20		
14	9398	66.99	64	1.30		
8.9	15222	163.31	34	0.80	GR149 GRF149	4P
9.9	13694	146.91	54	0.90		
12	11172	119.86	62	1.10		
13	10189	109.31	63	1.20		
15	8818	94.60	65	1.40		
17	7780	83.47	66	1.60		
21	6720	72.09	68	1.85		
22	6244	66.99	68	2.00		
24	5694	61.09	68	2.20		
28	4928	52.87	69	2.50		
31	4348	46.65	69	2.80		
36	3755	40.29	69	3.30		
41	3322	35.64	69	3.70		
14	9619	103.20	29	0.80	GR139 GRF139	4P
16	8268	88.70	48	0.90		
18	7542	80.91	51	1.00		
20	6850	73.49	52	1.10		
22	6077	65.20	54	1.25		
25	5515	59.17	54	1.40		
29	4741	50.86	55	1.60		
33	4138	44.39	56	1.85		
39	3509	37.65	57	2.20		
44	3068	32.91	57	2.50		
52	2594	27.83	57	2.80		
61	2248	24.12	57	3.20	GR139 GRF139	4P
66	2051	22.00	57	3.50		
77	1775	19.04	57	4.00		
31	4440	47.63	23	0.90	GR109 GRF109	4P
36	3763	40.37	23	1.10		
41	3287	35.26	22	1.25		
50	2749	29.49	21	1.50		
47	2868	30.77	22	1.40	GR109 GRF109	4P
53	2571	27.58	21	1.60		
59	2321	24.90	21	1.75		
65	2108	22.62	20	1.95		
73	1871	20.07	20	2.20		
80	1697	18.21	19	2.40		
93	1459	15.65	19	2.80		
107	1273	13.66	18	3.20		

n_a [r/min]	M_a [N.m]	i	F_{Ra} [kN]	f_B	机型号 Type size	极数 Pole
15kW						
53	2571	27.58	16	1.00	GR99 GRF99	4P
58	2333	25.03	15	1.15	GR99 GRF99	4P
65	2085	22.37	15	1.25		
72	1877	20.14	15	1.30		
80	1700	18.24	15	1.40		
90	1507	16.17	14	1.50		
100	1363	14.62	14	1.60		
118	1155	12.39	14	1.80		
135	1009	10.83	13	1.95		
157	866	9.29	13	2.20		
174	782	8.39	13	2.50		
205	664	7.12	12	2.90		
235	579	6.21	12	3.10		
281	485	5.20	17	3.70		
85	1599	17.15	11	0.85	GR89 GRF89	4P
95	1437	15.42	11	0.90		
109	1247	13.38	11	1.00		
122	1117	11.98	11	1.05		
147	927	9.94	10	1.20		
160	853	9.15	10	1.35		
177	767	8.23	10	1.45		
204	666	7.14	10	1.55		
228	596	6.39	10	1.65		
275	495	5.31	9.1	1.75		
224	624	6.52	16	1.80	GRX139 GRXF139	4P
249	562	5.87	12	2.35		
277	505	5.28	12	2.65		
339	412	4.31	10	2.80		
372	376	3.93	6.0	3.50		
429	325	3.40	5.9	4.15		
487	287	3.00	5.9	4.90		
564	248	2.59	6.5	5.20		
638	219	2.29	6.1	5.35		
281	497	5.19	8.0	1.35	GRX109 GRXF109	4P
314	445	4.65	7.8	1.50		
348	402	4.20	7.7	2.00		
383	365	3.81	7.5	2.20		
432	323	3.38	7.3	2.50		
476	294	3.07	7.2	2.80		
553	253	2.64	6.9	3.20		
635	220	2.30	6.7	3.70		
749	187	1.95	6.4	4.00		
854	164	1.71	6.1	4.20		
1014	138	1.44	5.9	4.60		
323	432	4.52	6.3	1.35	GRX99 GRXF99	4P
361	387	4.04	6.2	1.50		
401	348	3.64	6.1	1.65		
442	316	3.30	6.0	1.85		
500	279	2.92	5.8	2.10		
553	253	2.64	5.7	2.30		
652	214	2.24	5.4	2.70		
745	188	1.96	5.3	3.00		
890	157	1.64	5.0	3.20		
1028	136	1.42	4.8	3.30		
420	333	3.48	4.0	1.20	GRX89 GRXF89	4P
472	296	3.09	4.3	1.35		
529	264	2.76	4.2	1.50		
589	237	2.48	4.1	1.65		
679	206	2.15	4.0	1.80		
756	185	1.93	3.9	1.90		
913	153	1.60	3.8	2.00		
1050	133	1.39	3.6	2.10		

选型参数表
(恒功率)

Selection Table
(Constant Power)

n_a [r/min]	M_a [N.m]	i	F_{Ra} [kN]	f_B	机型号 Type size	极数 Pole
18.5kW						
4.0	39483	364	128	0.9	GR179R109 GRF179R109	4P
4.4	35903	331	128	1.0		
5.0	31781	293	128	1.2		
5.5	28853	266	128	1.3		
6.4	24839	229	128	1.5		
7.4	21694	200	128	1.7		
8.7	18331	169	128	2.0		
3.6	44255	408	128	0.8	GR179R99 GRF179R99	4P
4.1	38615	356	128	0.9		
5.0	31998	295	128	1.1		
5.5	30781	177.89	128	1.10	GR179 GRF179	6P
6.3	26813	154.96	128	1.20		
7.1	23757	137.30	128	1.40		
7.6	22160	194.08	128	1.50	GR179 GRF179	4P
8.3	20311	177.89	128	1.65		
9.5	17693	154.96	128	1.85		
10.7	15677	137.30	128	2.10		
7.9	21343	186.93	114	0.80	GR169 GRF169	4P
9.6	17477	153.07	114	1.00		
11	15983	139.98	114	1.05		
12	13908	121.81	114	1.25		
14	12273	107.49	114	1.40		
16	10640	93.19	114	1.60		
18	9466	82.91	114	1.80		
20	8415	73.70	114	2.00		
22	7696	67.40	114	2.20		
25	6697	58.65	114	2.50		
28	5910	51.76	114	2.80		
33	5123	44.87	114	3.20		
12	13685	119.86	54	0.90	GR149 GRF149	4P
13	12481	109.31	59	1.00		
16	10801	94.60	62	1.15		
18	9530	83.47	64	1.30		
20	8231	72.09	66	1.50		
22	7649	66.99	67	1.60		
24	6975	61.09	67	1.75		
28	6037	52.87	68	2.00		
32	5326	46.65	69	2.30		
36	4600	40.29	69	2.70		
41	4069	35.64	69	3.00		
49	3420	29.95	69	3.50		
18	9238	80.91	37	0.80	GR139 GRF139	4P
20	8391	73.49	48	0.90		
23	7444	65.20	51	1.00		
25	6756	59.17	52	1.10		
29	5807	50.86	54	1.30		
33	5068	44.39	55	1.50		
39	4299	37.65	56	1.75		
45	3758	32.91	57	2.00		
53	3178	27.83	57	2.30		
50	3376	29.57	57	2.20	GR139 GRF139	4P
61	2754	24.12	57	2.80		
67	2512	22.00	58	3.00		
77	2174	19.04	58	3.50		
88	1918	16.80	58	4.00		
36	4609	40.37	19	0.90	GR109 GRF109	4P
42	4026	35.26	21	1.00		
50	3367	29.49	20	1.20		

n_a [r/min]	M_a [N.m]	i	F_{Ra} [kN]	f_B	机型号 Type size	极数 Pole
18.5kW						
59	2843	24.90	20	1.45	GR109 GRF109	4P
65	2583	22.62	20	1.60		
73	2292	20.07	19	1.80		
81	2079	18.21	19	1.95		
94	1787	15.65	18	2.30		
108	1560	13.66	18	2.60		
127	1323	11.59	17	3.10		
145	1157	10.13	16	3.50		
187	897	7.86	15	3.10		
221	760	6.66	15	3.70		
73	2300	20.14	14	1.05	GR99 GRF99	4P
81	2083	18.24	14	1.15		
91	1846	16.17	14	1.25		
101	1669	14.62	13	1.30		
119	1415	12.39	13	1.45		
136	1237	10.83	13	1.60		
158	1061	9.29	13	1.80		
175	958	8.39	12	2.00		
206	813	7.12	12	2.30		
237	709	6.21	11	2.50		
283	594	5.20	11	2.80		
327	514	4.50	11	3.00		
110	1528	13.38	10	0.80	GR89 GRF89	4P
123	1368	11.98	9.9	0.85		
148	1135	9.94	9.7	1.00		
161	1045	9.15	10	1.10		
179	940	8.23	9.8	1.15		
206	815	7.14	9.5	1.25		
230	730	6.39	9.3	1.30		
277	606	5.31	8.9	1.40		
341	492	4.31	10	2.30	GRX139 GRXF139	4P
374	449	3.93	5.9	2.90		
432	388	3.40	5.9	3.40		
490	343	3.00	6.5	4.00		
568	296	2.59	6.9	4.25		
642	261	2.29	5.9	4.35		
762	220	1.93	6.0	4.90		
350	480	4.20	7.3	1.65	GRX109 GRXF109	4P
386	435	3.81	7.2	1.80		
435	386	3.38	7.0	2.00		
479	351	3.07	6.9	2.20		
557	301	2.64	6.7	2.60		
639	263	2.30	6.4	3.00		
754	223	1.95	6.2	3.20		
860	195	1.71	6.0	3.40		
1021	164	1.44	5.7	3.70		
404	416	3.64	5.8	1.35	GRX99 GRXF99	4P
445	377	3.30	5.7	1.50		
503	333	2.92	5.5	1.70		
557	301	2.64	5.4	1.85		
656	256	2.24	5.2	2.20		
750	224	1.96	5.1	2.40		
896	187	1.64	4.9	2.60		
1035	162	1.42	4.7	2.70		
533	315	2.76	2.9	1.20	GRX89 GRXF89	4P
593	283	2.48	3.2	1.35		
684	245	2.15	3.4	1.50		
762	220	1.93	3.6	1.55		
919	183	1.60	3.6	1.65		
1058	159	1.39	3.5	1.75		

选型参数表
(恒功率)

Selection Table
(Constant Power)

n_a [r/min]	M_a [N.m]	i	F_{Ra} [kN]	f_B	机型号 Type size	极数 Pole
22kW						
4.4	42696	331	128	0.9	GR179R109 GRF179R109	4P
5.0	37794	293	128	1.0		
5.5	34311	266	128	1.1		
6.4	29539	229	128	1.2		
7.4	25798	200	128	1.4		
8.7	21799	169	128	1.7		
5.0	38052	295	128	1.0	GR179R99 GRF179R99	4P
5.5	36604	177.89	128	0.90	GR179 GRF179	6P
6.3	31886	154.96	128	1.05		
7.1	28252	137.30	128	1.15		
7.6	26352	194.08	128	1.25	GR179 GRF179	4P
8.3	24154	177.89	128	1.40		
9.5	21040	154.96	128	1.55		
10.7	18642	137.30	128	1.75		
9.6	20784	153.07	114	0.80	GR169 GRF169	4P
11	19006	139.98	114	0.90		
12	16539	121.81	114	1.05		
14	14595	107.49	114	1.15		
16	12653	93.19	114	1.35		
18	11257	82.91	114	1.50		
20	10007	73.70	114	1.70		
22	9151	67.40	114	1.85		
25	7963	58.65	114	2.10		
28	7028	51.76	114	2.40		
33	6092	44.87	114	2.80		
37	5420	39.92	114	3.10		
43	4672	34.41	114	3.50		
13	14842	109.31	39	0.85	GR149 GRF149	4P
16	12845	94.60	58	0.95		
18	11333	83.47	61	1.10		
20	9788	72.09	64	1.25		
22	9096	66.99	65	1.35		
24	8295	61.09	66	1.50		
28	7179	52.87	67	1.70		
32	6334	46.65	68	1.95		
36	5471	40.29	69	2.20		
41	4839	35.64	69	2.50		
49	4067	29.95	70	3.00		
23	8853	65.20	45	0.85	GR139 GRF139	4P
25	8034	59.17	49	0.95		
29	6906	50.86	52	1.10		
33	6027	44.39	54	1.25		
39	5112	37.65	55	1.50		
45	4468	32.91	56	1.70		
53	3779	27.83	57	1.90		
50	4015	29.57	56	1.85	GR139 GRF139	4P
61	3275	24.12	57	2.30		
67	2987	22.00	57	2.50		
77	2585	19.04	57	2.90		
88	2281	16.80	58	3.30		
101	1970	14.51	58	3.80		
115	1742	12.83	58	4.30		
42	4788	35.26	6.9	0.85	GR109 GRF109	4P
50	4004	29.49	19	1.00		
59	3381	24.90	19	1.20	GR109 GRF109	4P
65	3071	22.62	19	1.35		
73	2725	20.07	18	1.50		
81	2473	18.21	18	1.65		

n_a [r/min]	M_a [N.m]	i	F_{Ra} [kN]	f_B	机型号 Type size	极数 Pole
22kW						
94	2125	15.65	18	1.90	GR109 GRF109	4P
108	1855	13.66	17	2.20		
127	1574	11.59	16	2.60		
145	1375	10.13	16	3.00		
172	1162	8.56	15	3.50		
187	1067	7.86	15	2.60		
221	904	6.66	15	3.10		
253	790	5.82	14	3.60		
73	2735	20.14	13	0.90	GR99 GRF99	4P
81	2477	18.24	13	0.95		
91	2196	16.17	13	1.05		
101	1985	14.62	13	1.10		
119	1682	12.39	13	1.25		
136	1470	10.83	12	1.35		
158	1261	9.29	12	1.50		
175	1139	8.39	12	1.70		
206	967	7.12	12	1.95		
237	843	6.21	11	2.10		
283	706	5.20	11	2.40		
327	611	4.50	10	2.50		
148	1350	9.94	9.2	0.85	GR89 GRF89	4P
161	1242	9.15	10	0.90		
179	1117	8.23	9.5	1.00		
206	969	7.14	9.2	1.05		
230	868	6.39	9.0	1.10		
277	721	5.31	8.7	1.20		
341	585	4.31	10	1.90	GRX139 GRXF139	4P
374	534	3.93	5.9	2.40		
432	462	3.40	5.9	2.85		
490	407	3.00	6.5	3.40		
568	352	2.59	6.9	3.60		
642	311	2.29	5.9	3.65		
762	262	1.93	6.0	4.10		
350	570	4.20	7.0	1.40	GRX109 GRXF109	4P
386	517	3.81	6.9	1.50		
435	459	3.38	6.7	1.70		
479	417	3.07	6.6	1.90		
557	358	2.64	6.4	2.20		
639	312	2.30	6.2	2.50		
754	265	1.95	6.0	2.70		
860	232	1.71	5.8	2.90		
1021	196	1.44	5.6	3.10		
404	494	3.64	5.4	1.15	GRX99 GRXF99	4P
445	448	3.30	5.4	1.25		
503	396	2.92	5.3	1.40		
557	358	2.64	5.2	1.55		
656	304	2.24	5.0	1.85		
750	266	1.96	4.9	2.00		
896	223	1.64	4.7	2.20		
1035	193	1.42	4.6	2.20		
533	385	2.76	1.2	1.00	GRX89 GRXF89	4P
593	346	2.48	1.6	1.15		
684	300	2.15	2.1	1.25		
762	269	1.93	2.3	1.30		
919	223	1.60	2.6	1.35		
1058	194	1.39	2.9	1.45		
30kW						
6.4	40280	229	128	0.9	GR179R109 GRF179R109	4P
7.4	35179	200	128	1.0		
8.7	29726	169	128	1.2		

选型参数表
(恒功率)

Selection Table
(Constant Power)

n_a [r/min]	M_a [N.m]	i	F_{Ra} [kN]	f_B	机型号 Type size	极数 Pole
30kW						
8.3	32937	177.89	128	1.00	GR179 GRF179	4P
9.5	28691	154.96	128	1.15		
10.7	25422	137.30	128	1.30		
12.3	22192	119.86	128	1.65		
13.7	19841	107.16	128	1.85		
16.0	16967	91.64	128	2.05		
19.4	14064	75.96	128	2.40		
21.9	12409	67.02	128	2.95		
25.6	10613	57.32	128	3.30		
14	19902	107.49	114	0.85	GR169 GRF169	4P
16	17254	93.19	114	1.00		
18	15351	82.91	114	1.10		
20	13646	73.70	114	1.25		
22	12479	67.40	114	1.35		
25	10859	58.65	114	1.55		
28	9584	51.76	114	1.80		
33	8308	44.87	114	2.10		
37	7391	39.92	114	2.30		
43	6371	34.41	114	2.70		
53	5177	27.96	114	3.30		
62	4390	23.71	114	3.90		
18	15455	83.47	31	0.80	GR149 GRF149	4P
20	13348	72.09	57	0.95		
22	12403	66.99	59	1.00		
24	11311	61.09	61	1.10		
28	9789	52.87	64	1.25		
32	8637	46.65	66	1.45		
36	7460	40.29	67	1.65		
41	6599	35.64	68	1.85		
49	5545	29.95	69	2.20		
61	4479	24.19	69	2.50		
72	3785	20.44	70	3.00	GR149 GRF149	4P
81	3340	18.04	70	3.00		
94	2896	15.64	70	4.30		
29	9417	50.86	34	0.80	GR139 GRF139	4P
33	8219	44.39	49	0.90		
39	6971	37.65	52	1.10		
45	6093	32.91	54	1.25		
53	5153	27.83	55	1.40		
61	4466	24.12	56	1.70	GR139 GRF139	4P
67	4073	22.00	56	1.85		
77	3525	19.04	57	2.20		
88	3111	16.80	57	2.40		
101	2687	14.51	57	2.80		
115	2376	12.83	55	3.20		
136	1998	10.79	54	3.80		
194	1405	7.59	51	3.50		
230	1181	6.38	49	4.10		
73	3716	20.07	17	1.10	GR109 GRF109	4P
81	3372	18.21	17	1.20		
94	2898	15.65	16	1.40		
108	2529	13.66	16	1.60		
127	2146	11.59	15	1.90		
145	1876	10.13	15	2.20		
172	1585	8.56	15	2.60		
187	1455	7.86	15	1.95		
221	1233	6.66	14	2.30		
253	1078	5.82	14	2.60		
299	911	4.92	13	3.00		

n_a [r/min]	M_a [N.m]	i	F_{Ra} [kN]	f_B	机型号 Type size	极数 Pole
30kW						
101	2707	14.62	11	0.80	GR99 GRF99	4P
119	2294	12.39	11	0.90		
136	2005	10.83	11	1.00		
158	1720	9.29	12	1.10		
175	1553	8.39	11	1.25		
206	1318	7.12	11	1.45		
237	1150	6.21	11	1.55		
283	963	5.20	10	1.75		
327	833	4.50	10	1.85		
374	760	3.93	5.9	1.80	GRX139 GRXF139	4P
432	694	3.40	5.9	2.10		
490	604	3.00	6.5	2.50		
568	532	2.59	6.9	2.60		
642	452	2.29	5.9	2.70		
762	398	1.93	6.0	3.00		
435	642	3.38	6.1	1.25	GRX109 GRXF109	4P
479	583	3.07	6.0	1.40		
557	502	2.64	5.9	1.60		
639	437	2.30	5.7	1.85		
754	371	1.95	5.6	2.00		
860	325	1.71	5.4	2.10		
1021	274	1.44	5.2	2.30		
503	555	2.92	3.0	1.05	GRX99 GRXF99	4P
557	502	2.64	3.4	1.15		
656	426	2.24	3.8	1.35		
750	373	1.96	4.2	1.50		
896	312	1.64	4.4	1.60		
1035	270	1.42	4.2	1.65		
37kW						
7.4	43094	200	128	0.85	GR179R109 GRF179R109	4P
8.8	36415	169	128	1.0		
8.3	40348	177.89	128	0.85	GR179 GRF179	4P
9.6	35147	154.96	128	0.95		
10.8	31141	137.30	128	1.05		
12.3	27186	119.86	128	1.35		
13.8	24305	107.16	128	1.50		
16.2	20785	91.64	128	1.70		
19.5	17229	75.96	128	1.95		
22.1	15201	67.02	128	2.40		
25.8	13001	57.32	128	2.70		
31.2	10776	47.51	128	3.15		
36.3	9236	40.72	128	3.85		
44.6	7526	33.18	128	4.50		
16	21137	93.19	114	0.80	GR169 GRF169	4P
18	18805	82.91	114	0.90		
20	16716	73.70	114	1.00		
22	15287	67.40	114	1.10		
25	13303	58.65	114	1.30		
29	11740	51.76	114	1.45		
33	10177	44.87	114	1.65		
37	9054	39.92	114	1.90		
43	7805	34.41	114	2.20		
53	6342	27.96	114	2.70		
48	6965	30.71	114	1.35	GR169 GRF169	4P
60	5573	24.57	114	2.40		
68	4956	21.85	114	2.50		
78	4316	19.03	114	3.50		
87	3851	16.98	114	3.70		

选型参数表
(恒功率)

Selection Table
(Constant Power)

n_a [r/min]	M_a [N.m]	i	F_{Ra} [kN]	f_B	机型号 Type size	极数 Pole
37kW						
22	15194	66.99	33	0.80	GR149 GRF149	4P
24	13856	61.09	51	0.90		
28	11992	52.87	60	1.00		
32	10581	46.65	63	1.15		
37	9138	40.29	65	1.35		
42	8084	35.64	66	1.50		
49	6793	29.95	68	1.80		
61	5487	24.19	69	2.00		
72	4636	20.44	69	2.40	GR149 GRF149	4P
82	4092	18.04	70	2.40		
95	3547	15.64	70	3.50		
106	3155	13.91	70	3.80		
39	8539	37.65	47	0.90	GR139 GRF139	4P
45	7464	32.91	51	1.00		
53	6312	27.83	53	1.15		
61	5471	24.12	54	1.40	GR139 GRF139	4P
67	4990	22.00	55	1.50		
78	4319	19.04	55	1.75		
88	3810	16.80	54	2.00		
102	3291	14.51	54	2.30		
115	2910	12.83	53	2.60		
137	2447	10.79	52	3.10		
170	1976	8.71	50	3.70		
195	1722	7.59	49	2.80		
232	1447	6.38	48	3.30		
287	1168	5.15	45	3.70		
74	4552	20.07	15	0.90	GR109 GRF109	4P
81	4130	18.21	15	1.00		
95	3550	15.65	15	1.15		
108	3098	13.66	15	1.30		
128	2629	11.59	15	1.55		
146	2298	10.13	14	1.75		
173	1942	8.56	14	2.10		
188	1783	7.86	14	1.55		
222	1511	6.66	14	1.85		
254	1320	5.82	13	2.10		
301	1116	4.92	13	2.50		
377	915	3.93	5.9	1.45	GRX139 GRXF139	4P
435	792	3.40	5.9	1.70		
493	698	3.00	6.5	2.00		
571	603	2.59	6.9	2.15		
646	533	2.29	5.9	2.20		
767	449	1.93	6.0	2.45		
438	787	3.38	4.2	1.00	GRX109 GRXF109	4P
482	715	3.07	4.7	1.10		
561	615	2.64	5.3	1.30		
643	536	2.30	5.3	1.50		
759	454	1.95	5.2	1.65		
865	398	1.71	5.1	1.70		
1028	335	1.44	5.0	1.85		
45kW						
11	37875	137.30	128	0.85	GR179 GRF179	4P
12	33064	119.86	128	1.10		
14	29560	107.16	128	1.25		
16	25279	91.64	128	1.40		
19	20954	75.96	128	1.60		
22	18488	67.02	128	2.00		
26	15812	57.32	128	2.20		
31	13106	47.51	128	2.60		

n_a [r/min]	M_a [N.m]	i	F_{Ra} [kN]	f_B	机型号 Type size	极数 Pole
45kW						
36	11233	40.72	128	3.15	GR179 GRF179	4P
45	9153	33.18	128	3.70		
50	8251	29.60	116	2.25	GR179 GRF179	4P
58	7164	25.70	116	2.60		
63	6501	23.32	105	3.25		
74	5600	20.09	105	4.35		
20	20330	73.70	114	0.85	GR169 GRF169	4P
22	18592	67.40	114	0.90		
25	16179	58.65	114	1.05		
29	14278	51.76	114	1.20		
33	12378	44.87	114	1.35		
37	11012	39.92	114	1.55		
43	9492	34.41	114	1.80		
53	7713	27.96	114	2.20		
62	6540	23.71	114	2.60		
48	8471	30.71	114	1.10	GR169 GRF169	4P
60	6778	24.57	114	1.95		
68	6027	21.85	114	2.00		
78	5249	19.03	114	2.90		
87	4684	16.98	114	3.00		
102	3994	14.48	114	3.50		
28	14584	52.87	42	0.85	GR149 GRF149	4P
32	12869	46.65	58	0.95		
37	11114	40.29	62	1.10		
42	9831	35.64	64	1.25		
49	8262	29.95	66	1.50		
61	6673	24.19	69	1.70		
72	5638	20.44	69	2.00	GR149 GRF149	4P
82	4976	18.04	69	2.00		
95	4314	15.64	70	2.80		
106	3837	13.91	70	3.10		
123	3307	11.99	70	3.70		
204	2000	7.25	71	4.10		
45	9078	32.91	40	0.85	GR139 GRF139	4P
53	7677	27.83	49	0.95		
61	6654	24.12	50	1.15	GR139 GRF139	4P
67	6069	22.00	51	1.25		
78	5252	19.04	51	1.45		
88	4634	16.80	51	1.65		
102	4003	14.51	51	1.90		
115	3539	12.83	50	2.10		
137	2976	10.79	49	2.50		
170	2403	8.71	48	3.10		
195	2094	7.59	48	2.30		
232	1760	6.38	46	2.70		
287	1421	5.15	44	3.00		
95	4317	15.65	14	0.95	GR109 GRF109	4P
108	3768	13.66	14	1.10		
128	3197	11.59	14	1.25		
146	2794	10.13	14	1.45		
173	2361	8.56	13	1.70		
188	2168	7.86	14	1.30		
222	1837	6.66	13	1.50		
254	1605	5.82	13	1.75		
301	1357	4.92	12	2.00		
377	1113	3.93	5.9	1.20	GRX139 GRXF139	4P
435	963	3.40	5.9	1.40		
493	850	3.00	6.5	1.65		
571	733	2.59	6.9	1.75		
646	648	2.29	5.9	1.80		
767	547	1.93	6.0	2.00		

选型参数表
(恒功率)

Selection Table
(Constant Power)

n_a [r/min]	M_a [N.m]	i	F_{Ra} [kN]	f_B	机型号 Type size	极数 Pole
45kW						
438	957	3.38	1.3	0.85	GRX109 GRXF109	4P
482	869	3.07	3.5	0.90		
561	748	2.64	2.8	1.10		
643	651	2.30	3.5	1.25		
759	552	1.95	4.0	1.35		
865	484	1.71	4.3	1.40		
1028	408	1.44	4.6	1.55		
55kW						
12	40411	119.86	128	0.90	GR179 GRF179	4P
14	36129	107.16	128	1.00		
16	30897	91.64	128	1.15		
19	25610	75.96	128	1.30		
22	22596	67.02	128	1.60		
26	19326	57.32	128	1.80		
31	16018	47.51	128	2.10		
36	13729	40.72	128	2.60		
45	11187	33.18	128	3.00		
58	8756	25.70	116	2.15	GR179 GRF179	4P
63	7945	23.32	116	2.65		
74	6845	20.09	105	3.55		
88	5751	16.88	105	4.70		
25	19774	58.65	114	0.85	GR169 GRF169	4P
29	17451	51.76	114	1.00		
33	15128	44.87	114	1.15		
37	13459	39.92	114	1.25		
43	11601	34.41	114	1.45		
53	9427	27.96	114	1.80		
62	7994	23.71	114	2.10		
60	8284	24.57	114	1.60	GR169 GRF169	4P
68	7367	21.85	114	1.65		
78	6416	19.03	114	2.40		
87	5725	16.98	114	2.50		
102	4882	14.48	114	3.50		
123	4042	11.99	114	4.00		
32	15728	46.65	25	0.80	GR149 GRF149	4P
37	13584	40.29	55	0.90		
42	12016	35.64	60	1.00		
49	10098	29.95	63	1.20		
61	8156	24.19	66	1.40		
72	6891	20.44	68	1.65	GR149 GRF149	4P
82	6082	18.04	68	1.65		
95	5273	15.64	69	2.30		
106	4690	13.91	69	2.50		
123	4042	11.99	70	3.00		
152	3284	9.74	70	3.80		
204	2444	7.25	70	3.40		
251	1986	5.89	69	4.10		
78	6419	19.04	45	1.20	GR139 GRF139	4P
88	5664	16.80	46	1.35		
102	4892	14.51	46	1.55		
115	4326	12.83	47	1.75		
137	3638	10.79	46	2.10		
170	2937	8.71	46	2.50		
195	2559	7.59	46	1.90		
232	2151	6.38	45	2.20		
287	1736	5.15	43	2.50		
493	1038	3.00	6.5	1.35	GRX139 GRXF139	4P
571	896	2.59	6.9	1.45		
646	793	2.29	5.9	1.50		
767	668	1.93	6.0	1.65		

n_a [r/min]	M_a [N.m]	i	F_{Ra} [kN]	f_B	机型号 Type size	极数 Pole
75kW						
16	42132	91.64	128	0.85	GR179 GRF179	4P
19	34923	75.96	128	0.95		
22	30813	67.02	128	1.20		
26	26353	57.32	128	1.35		
31	21843	47.51	128	1.55		
36	18721	40.72	128	1.90		
45	15255	33.18	128	2.20		
58	11940	25.70	116	1.55	GR179 GRF179	4P
63	10834	23.32	116	1.95		
74	9334	20.09	105	2.60		
88	7842	16.88	105	3.45		
101	6792	14.62	105	3.75		
33	20629	44.87	114	0.85	GR169 GRF169	4P
37	18353	39.92	114	0.95		
43	15820	34.41	114	1.10		
53	12855	27.96	114	1.35		
62	10901	23.71	114	1.55		
60	11296	24.57	114	1.20	GR169 GRF169	4P
68	10046	21.85	114	1.25		
78	8749	19.03	114	1.75		
87	7807	16.98	114	1.85		
102	6657	14.48	114	2.60		
123	5512	11.99	111	2.90		
145	4708	10.24	107	3.40		
49	13770	29.95	54	0.90	GR149 GRF149	4P
61	11121	24.19	62	1.00		
72	9397	20.44	65	1.20	GR149 GRF149	4P
82	8294	18.04	66	1.20		
95	7191	15.64	67	1.70		
106	6395	13.91	68	1.85		
123	5512	11.99	69	2.20		
152	4478	9.74	69	2.80		
179	3798	8.26	70	3.20		
204	3333	7.25	69	2.50		
251	2708	5.89	67	3.00		
296	2299	5.00	64	3.60		
90kW						
20	41626	75.96	128	0.80	GR179 GRF179	4P
22	36727	67.02	128	1.00		
26	31412	57.32	128	1.10		
31	26036	47.51	128	1.30		
37	22315	40.72	128	1.60		
45	18183	33.18	128	1.85		
64	12914	23.32	116	1.60	GR179 GRF179	4P
74	11125	20.09	116	2.20		
88	9348	16.88	105	2.90		
102	8096	14.62	105	3.10		
122	6745	12.18	98	4.45		
37	21876	39.92	114	0.80	GR169 GRF169	4P
43	18857	34.41	114	0.90		
53	15322	27.96	114	1.10		
63	12993	23.71	114	1.30		
68	11974	21.85	114	1.00	GR169 GRF169	4P
78	10429	19.03	114	1.45		
88	9305	16.98	114	1.50		
103	7935	14.48	111	2.10		
124	6571	11.99	108	2.40		
146	5612	10.24	105	2.90		

选型参数表
(恒功率)

Selection Table
(Constant Power)

n_a [r/min]	M_a [N.m]	i	F_{Ra} [kN]	f_B	机型号 Type size	极数 Pole
90kW						
83	9886	18.04	64	1.00	GR149 GRF149	4P
95	8571	15.64	66	1.45		
107	7623	13.91	67	1.55		
124	6571	11.99	68	1.85		
153	5338	9.74	69	2.30		
180	4527	8.26	69	2.70		
206	3973	7.25	67	2.10		
253	3228	5.89	65	2.50		
296	2740	5.00	63	3.00		
110kW						
26	38392	57.32	128	0.90	GR179 GRF179	4P
31	31821	47.51	128	1.05		
37	27274	40.72	128	1.30		
45	22223	33.18	128	1.50		
64	15784	23.32	116	1.35	GR179 GRF179	4P
74	13598	20.09	116	1.80		
88	11425	16.88	105	2.35		
102	9895	14.62	105	2.55		
122	8244	12.18	98	3.70		
148	7026	10.38	85	5.10		
53	18727	27.96	111	0.90	GR169 GRF169	4P
63	15881	23.71	111	1.05		

n_a [r/min]	M_a [N.m]	i	F_{Ra} [kN]	f_B	机型号 Type size	极数 Pole
110kW						
78	12746	19.03	110	1.20	GR169 GRF169	4P
88	11373	16.98	109	1.25		
103	9698	14.48	107	1.75		
124	8031	11.99	104	2.00		
146	6859	10.24	101	2.30		
132kW						
31	38186	47.51	128	0.90	GR179 GRF179	4P
37	32728	40.72	128	1.05		
45	26668	33.18	128	1.25		
74	16317	20.09	116	1.50	GR179 GRF179	4P
88	13710	16.88	116	1.95		
102	11874	14.62	105	2.10		
122	9893	12.18	98	3.05		
144	8431	10.38	85	4.25		
160kW						
88	13710	16.88	116	1.60	GR179 GRF179	4P
102	11874	14.62	105	1.75		
122	9893	12.18	98	2.50		
144	8431	10.38	85	3.50		

选型参数表
(恒转矩)

Selection Table
(Constant Torque)

M_{amax} [N.m]	n_a [r/min]	i	F_{Ra} [kN]	机型号 Type size	P [kW]/4P
130	0.16	8612	4	GR29R19 GRF29R19	0.12
	0.19	7425	4		
	0.20	6921	4		
	0.23	6050	4		
	0.27	5217	4		
	0.30	4661	4		
	0.34	4073	4		
	0.40	3516	4		
	0.44	3160	4		
	0.50	2763	4		
	0.58	2414	4		
	0.66	2110	4		
	0.76	1822	4	GR29R19 GRF29R19	0.12
	0.88	1580	4		
	0.95	1464	4		
	1.1	1270	4		
	1.3	1100	4		
	1.4	972	4		
	1.7	840	4		
	1.9	741	4		
	2.1	654	4		
	2.5	566	4		
	2.8	499	4		
	3.2	440	4		
	3.6	381	4		
	4.2	329	4		
	4.8	290	4		
	5.4	256	4		
	6.1	227	4		
	6.8	203	4		
	7.8	179	4	GR29R19 GRF29R19	0.18
	8.9	156	4		
	10	135	4		
	12	118	4		
	13	104	4	GR29R19 GRF29R19	0.25
	15	90	4		
200	0.16	8595	4.7	GR39R19 GRF39R19	0.12
	0.19	7411	4.7		
	0.20	6907	4.7		
	0.23	6038	4.7		
	0.27	5206	4.7		
	0.30	4651	4.7		
	0.34	4065	4.7		
	0.38	3658	4.7		
	0.44	3154	4.7		
	0.50	2757	4.7		
	0.58	2409	4.7		
	0.66	2106	4.7		
	0.76	1818	4.7		
	0.88	1576	4.7		
	1.0	1359	4.7		
	1.1	1267	4.7		
	1.3	1098	4.7		
	1.4	970	4.7		
	1.7	839	4.7		
	1.9	740	4.7		
	2.1	653	4.7		
	2.4	577	4.7		
	2.8	498	4.7		
	3.2	439	4.7	GR39R19 GRF39R19	0.12
	3.7	378	4.7		
	4.2	328	4.7		
200	4.8	289	4.7	GR39R19 GRF39R19	0.18
	5.2	265	4.7		
	6.2	226	4.7		
	6.9	202	4.7		
	7.8	179	4.7	GR39R19 GRF39R19	0.25
	8.9	156	4.7		
	10	135	4.7		
	11	127	4.7		
	13	104	4.7	GR39R19 GRF39R19	0.37
	15	90	4.7		
300	0.10	13598	5.1	GR49R39 GRF49R39	0.12
	0.11	12472	5.1		
	0.13	10619	5.1		
	0.15	9155	5.1		
	0.16	8534	5.1		
	0.19	7460	5.1		
	0.20	6993	5.1		
	0.23	6171	5.1		
	0.25	5624	5.1		
	0.29	4849	5.1		
	0.31	4520	5.1		
	0.35	3951	5.1		
	0.38	3704	5.1		
	0.43	3268	5.1		
	0.48	2898	5.1		
	0.56	2463	5.1		
	0.54	2598	5.1	GR49R39 GRF49R39	0.12
	0.58	2383	5.1		
	0.69	2029	5.1		
	0.79	1749	5.1		
	0.85	1630	5.1		
	0.98	1425	5.1		
	1.0	1336	5.1		
	1.2	1179	5.1		
	1.3	1074	5.1		
	1.5	927	5.1		
	1.6	863	5.1		
	1.8	755	5.1		
	2.5	546	5.1	GR49R39 GRF49R39	0.12
	2.8	502	5.1		
	3.2	429	5.1	GR49R39 GRF49R39	0.18
	3.7	372	5.1		
	4.0	348	5.1		
	4.6	301	5.1		
	5.5	255	5.1	GR49R39 GRF49R39	0.25
	6.1	228	5.1		
450	0.10	14369	6.7	GR59R39 GRF59R39	0.12
	0.11	12095	6.7		
	0.13	10860	6.7		
	0.15	9445	6.7		
	0.16	8480	6.7		
	0.19	7312	6.7		
	0.21	6521	6.7		
	0.25	5585	6.7		
	0.28	4928	6.7		
	0.32	4378	6.7		
	0.36	3873	6.7		
	0.42	3344	6.7		
	0.48	2907	6.7		
	0.54	2567	6.7		
	0.62	2244	6.7		
	0.71	1967	6.7		

选型参数表
(恒转矩)

Selection Table
(Constant Torque)

M_{amax} [N.m]	n_a [r/min]	i	F_{Ra} [kN]	机型号 Type size	P [kW]/4P
450	0.80	1732	6.7	GR59R39 GRF59R39	0.12
	0.89	1555	6.7		
	0.99	1399	6.7		
	1.2	1189	6.7		
	1.3	1034	6.7		
	1.8	782	6.7		
	2.1	678	6.7	GR59R39 GRF59R39	0.18
	2.3	604	6.7		
	2.6	537	6.7		
	3.0	471	6.7		
	3.9	357	6.7	GR59R39 GRF59R39	0.25
	4.4	319	6.7		
	5.1	273	6.7	GR59R39 GRF59R39	0.37
	5.8	241	6.7		
600	0.09	15361	7.2	GR69R39 GRF69R39	0.12
	0.11	12931	7.2		
	0.12	11996	7.2		
	0.14	10097	7.2		
	0.15	9066	7.2		
	0.18	7816	7.2		
	0.21	6732	7.2		
	0.23	5970	7.2		
	0.26	5268	7.2		
	0.30	4680	7.2		
	0.34	4136	7.2		
	0.39	3566	7.2		
	0.44	3125	7.2		
	0.51	2745	7.2		
	0.58	2403	7.2		
	0.52	2682	7.2	GR69R39 GRF69R39	0.12
	0.57	2460	7.2		
	0.66	2094	7.2		
	0.77	1805	7.2		
	0.85	1629	7.2		
	0.94	1471	7.2		
	1.0	1379	7.2		
	1.9	730	7.2	GR69R39 GRF69R39	0.18
	2.4	571	7.2		
	2.9	486	7.2	GR69R39 GRF69R39	0.25
	0.84	1652	7.2	GR69R39 GRF69R39	0.12
	0.97	1432	7.2		
	1.1	1259	7.2		
	1.3	1106	7.2	GR69R39 GRF69R39	0.18
	1.7	836	7.2		
	1.9	750	7.2		
	2.2	646	7.2		
	2.4	574	7.2		
	2.8	495	7.2	GR69R39 GRF69R39	0.25
	3.2	438	7.2		
	3.6	388	7.2		
	4.0	344	7.2	GR69R39 GRF69R39	0.37
	4.7	294	7.2		
820	0.08	16370	9.4	GR79R39 GRF79R39	0.12
	0.09	15015	9.4		
	0.10	13885	9.4		
	0.11	12783	9.4		
	0.13	11021	9.4		
	0.14	9788	9.4		

M_{amax} [N.m]	n_a [r/min]	i	F_{Ra} [kN]	机型号 Type size	P [kW]/4P
820	0.16	8714	9.4	GR79R39 GRF79R39	0.12
	0.18	7617	9.4		
	0.21	6770	9.4		
	0.24	5838	9.4		
	0.27	5184	9.4		
	0.31	4470	9.4		
	0.35	3999	9.4		
	0.40	3488	9.4		
	0.46	3053	9.4		
	0.52	2671	9.4		
	0.44	3151	9.4	GR79R39 GRF79R39	0.12
	0.48	2890	9.4		
	0.57	2460	9.4		
	0.66	2121	9.4		
	0.70	1977	9.4		
	0.80	1728	9.4		
	0.86	1620	9.4		
	0.97	1430	9.4		
	1.1	1303	9.4		
	1.2	1124	9.4	GR79R39 GRF79R39	0.18
	1.3	1047	9.4		
	1.5	915	9.4		
	1.6	858	9.4		
	1.8	757	9.4		
	2.1	671	9.4	GR79R39 GRF79R39	0.25
	2.4	571	9.4		
	2.5	560	9.4	GR79R39 GRF79R39	0.25
	2.8	488	9.4	GR79R39 GRF79R39	0.37
	3.2	436	9.4		
	3.7	373	9.4		
	4.3	327	9.4	GR79R39 GRF79R39	0.55
	4.8	289	9.4		
	5.3	260	9.4		
1550	0.08	17527	16	GR89R59 GRF89R59	0.12
	0.09	15375	16		
	0.10	13872	16		
	0.12	12076	16		
	0.13	10594	16		
	0.15	9283	16		
	0.17	8144	16		
	0.20	7069	16		
	0.22	6201	16		
	0.25	5473	16		
	0.29	4852	16		
	0.33	4224	16		
	0.37	3761	16		
	0.43	3247	16		
	0.48	2885	16		
	0.71	1969	16	GR89R59 GRF89R59	0.18
	0.34	4037	16	GR89R59 GRF89R59	0.12
	0.44	3195	16		
	0.50	2781	16		
	0.53	2606	16		
	0.65	2138	16	GR89R59 GRF89R59	0.18
	0.72	1938	16		
	0.80	1740	16		
	0.93	1495	16		

选型参数表
(恒转矩)

Selection Table
(Constant Torque)

M_{amax} [N.m]	n_a [r/min]	i	F_{Ra} [kN]	机型号 Type size	P [kW]/4P
1550	1	1401	16	GR89R59 GRF89R59	0.25
	1.1	1237	16		
	1.2	1150	16		
	1.3	1042	16		
	1.7	806	16	GR89R59 GRF89R59	0.37
	1.8	758	16		
	0.8	1744	16	GR89R59 GRF89R59	0.18
	0.9	1530	16		
	1.1	1308	16	GR89R59 GRF89R59	0.25
	1.4	1012	16	GR89R59 GRF89R59	0.55
	1.6	889	16	GR89R59 GRF89R59	0.37
	2	688	16	GR89R59 GRF89R59	0.55
	2.3	601	16		
	3.5	399	16	GR89R59 GRF89R59	0.75
	3.9	354	16		
	4.6	306	16	GR89R59 GRF89R59	1.1
	5.2	269	16		
	2.6	540	16	GR89R59 GRF89R59	0.55
	2.9	474	16		
	3.5	402	16	GR89R59 GRF89R59	0.75
	3.8	363	16		
	4.7	301	16	GR89R59 GRF89R59	1.1
	5.4	257	16		
3000	0.06	21769	19	GR99R59 GRF99R59	0.12
	0.07	19332	19		
	0.08	17230	19		
	0.09	14999	19		
	0.1	13320	19		
	0.12	11156	19		
	0.14	10030	19		
	0.16	8706	19		
	0.18	7692	19		
	0.21	6708	19		
	0.23	5931	19		
	0.27	5161	19		
	0.35	4004	19	GR99R59 GRF99R59	0.18
	0.4	3481	19		
	0.3	4678	19	GR99R59 GRF99R59	0.12
	0.32	4309	19	GR99R59 GRF99R59	0.18
	0.38	3702	19		
	0.46	3019	19		
	0.52	2668	19	GR99R59 GRF99R59	0.25
	0.62	2245	19		
	0.69	2016	19		
	0.8	1733	19	GR99R59 GRF99R59	0.37
	0.86	1623	19		
	0.97	1434	19		
	1.2	1207	19	GR99R59 GRF99R59	0.55
	1.3	1084	19		
	1.5	934	19		
	1.6	878	19		

M_{amax} [N.m]	n_a [r/min]	i	F_{Ra} [kN]	机型号 Type size	P [kW]/4P
3000	1.8	755	19	GR99R59 GRF99R59	0.75
	0.76	1823	19	GR99R59 GRF99R59	0.37
	0.88	1583	19		
	1	1396	19		
	1.1	1228	19	GR99R59 GRF99R59	0.55
	1.3	1069	19		
	1.5	938	19		
	1.7	824	19	GR99R59 GRF99R59	0.75
	1.9	737	19		
	2.2	632	19	GR99R59 GRF99R59	1.1
	2.5	560	19		
	2.9	484	19		
	3.2	431	19	GR99R59 GRF99R59	1.5
	3.7	379	19		
	4.2	336	19		
	4.8	296	19	GR99R59 GRF99R59	2.2
	5.7	249	19		
	6.1	234	19		
	2.2	625	19	GR99R59 GRF99R59	1.1
	2.6	549	19		
	5.3	270	19	GR99R59 GRF99R59	2.2
	6.3	227	19		
4300	0.07	20018	28	GR109R79 GRF109R79	0.12
	0.08	17080	28		
	0.09	14936	28		
	0.11	12829	28		
	0.12	11256	28		
	0.15	9547	28		
	0.16	8618	28		
	0.18	7583	28		
	0.21	6743	28	GR109R79 GRF109R79	0.18
	0.24	5914	28		
	0.27	5168	28		
	0.31	4435	28		
	0.36	3896	28	GR109R79 GRF109R79	0.25
	0.46	3039	28		
	0.35	3918	28	GR109R79 GRF109R79	0.18
	0.42	3343	28	GR109R79 GRF109R79	0.25
	0.46	3034	28		
	0.52	2653	28	GR109R79 GRF109R79	0.37
	0.61	2280	28		
	0.67	2067	28		
	0.82	1693	28	GR109R79 GRF109R79	0.55
	0.9	1550	28		
	0.99	1407	28		
	1.1	1209	28	GR109R79 GRF109R79	0.75
	1.3	1055	28		
	1.5	919	28	GR109R79 GRF109R79	1.1
	1.7	815	28		
	2	717	28		
	2.2	626	28	GR109R79 GRF109R79	1.5
	2.7	528	28		

选型参数表
(恒转矩)

Selection Table
(Constant Torque)

M_{amax} [N.m]	n_a [r/min]	i	F_{Ra} [kN]	机型号 Type size	P [kW]/4P
4300	0.7	1987	28	GR109R79 GRF109R79	0.37
	0.76	1827	28	GR109R79 GRF109R79	0.55
	0.87	1599	28		
	0.99	1400	28		
	1.1	1226	28	GR109R79 GRF109R79	0.75
	1.3	1104	28		
	1.5	939	28		
	1.7	822	28	GR109R79 GRF109R79	1.1
	2.3	614	28	GR109R79 GRF109R79	1.5
	2.6	544	28		
	2.8	492	28		
	3.4	417	28	GR109R79 GRF109R79	2.2
	3.8	369	28		
	4.4	323	28		
	5	285	28	GR109R79 GRF109R79	3
	5.6	253	28		
	6.7	214	28	GR109R79 GRF109R79	4
	7.7	187	28		
	3	469	28	GR109R79 GRF109R79	1.5
	3.3	426	28	GR109R79 GRF109R79	2.2
	3.8	377	28		
	4.4	325	28		
	5	284	28	GR109R79 GRF109R79	3
	5.5	256	28		
	6.5	220	28	GR109R79 GRF109R79	4
	7.5	193	28		
	8.4	172	28		
8000	0.06	22203	51	GR139R79 GRF139R79	0.12
	0.07	18945	51		
	0.08	16566	51		
	0.09	14777	51		
	0.11	12921	51		
	0.12	11712	51	GR139R79 GRF139R79	0.18
	0.13	10573	51		
	0.16	8784	51		
	0.19	7479	51	GR139R79 GRF139R79	0.25
	0.21	6559	51		
	0.24	5834	51		
	0.27	5116	51	GR139R79 GRF139R79	0.37
	0.31	4464	51		
	0.35	3928	51		
	0.4	3454	51	GR139R79 GRF139R79	0.55
	0.46	2993	51		
	0.3	4709	51	GR139R79 GRF139R79	0.37
	0.35	4018	51		
	0.4	3514	51	GR139R79 GRF139R79	0.55
	0.42	3338	51		
	0.47	2929	51		
	0.56	2484	51		
	0.62	2242	51	GR139R79 GRF139R79	0.75
	0.75	1863	51		
	0.88	1586	51	GR139R79 GRF139R79	1.1
	1	1391	51		
	1.1	1256	51		

M_{amax} [N.m]	n_a [r/min]	i	F_{Ra} [kN]	机型号 Type size	P [kW]/4P
8000	1.3	1105	51	GR139R79 GRF139R79	1.5
	1.3	1043	51		
	1.6	888	51		
	2	699	51	GR139R79 GRF139R79	2.2
	2.3	609	51		
	0.52	2658	51	GR139R79 GRF139R79	0.55
	0.58	2412	51		
	0.67	2073	51	GR139R79 GRF139R79	0.75
	0.76	1839	51		
	0.88	1598	51	GR139R79 GRF139R79	1.1
	1	1397	51		
	1.1	1226	51		
	1.3	1090	51	GR139R79 GRF139R79	1.5
	1.5	951	51		
	1.7	831	51	GR139R79 GRF139R79	2.2
	1.9	730	51		
	2.3	629	51		
	2.5	560	51	GR139R79 GRF139R79	3
	2.9	490	51		
	3.4	428	51	GR139R79 GRF139R79	4
	3.8	381	51		
	4.5	323	51	GR139R79 GRF139R79	5.5
	4.9	291	51		
	5.6	255	51		
	2.5	564	51	GR139R79 GRF139R79	3
	2.7	517	51		
	3.1	453	51		
	3.8	376	51	GR139R79 GRF139R79	4
	4.2	339	51		
	4.8	297	51	GR139R79 GRF139R79	5.5
13000	0.06	23401	59	GR149R79 GRF149R79	0.12
	0.07	21342	59		
	0.08	18201	59	GR149R79 GRF149R79	0.18
	0.09	15923	59		
	0.1	14075	59		
	0.11	12344	59	GR149R79 GRF149R79	0.25
	0.12	11143	59		
	0.14	9743	59		
	0.16	8443	59	GR149R79 GRF149R79	0.37
	0.19	7307	59		
	0.22	6447	59		
	0.25	5568	59	GR149R79 GRF149R79	0.55
	0.28	4926	59		
	0.32	4325	59		
	0.37	3754	59	GR149R79 GRF149R79	0.75
	0.42	3302	59		
	0.48	2898	59		
	0.55	2555	59	GR149R79 GRF149R79	1.1
	0.63	2211	59		
	0.72	1951	59		
	0.82	1705	59	GR149R79 GRF149R79	1.5
	0.91	1536	59		
	1.1	1329	59	GR149R79 GRF149R79	2.2
	1.2	1166	59		
	1.4	1029	59		

选型参数表
(恒转矩)

Selection Table
(Constant Torque)

M_{amax} [N.m]	n_a [r/min]	i	F_{Ra} [kN]	机型号 Type size	P [kW]/4P
13000	1.6	889	59	GR149R79 GRF149R79	3
	1.8	784	59		
	2.1	695	59	GR149R79 GRF149R79	4
	2.3	619	59		
	2.6	558	59		
	2.9	489	59	GR149R79 GRF149R79	5.5
	2.7	533	59	GR149R89 GRF149R89	4
	3.1	462	59	GR149R89 GRF149R89	5.5
	3.4	426	59		
	3.9	368	59	GR149R89 GRF149R89	7.5
	4.4	326	59		
	5.1	280	59	GR149R89 GRF149R89	7.5
	5.8	247	59		
	6.8	214	59	GR149R89 GRF149R89	11
18000	0.05	27001	91	GR169R99 GRF169R99	0.55
	0.06	22482	91		
	0.07	20002	91		
	0.08	17361	91		
	0.09	15446	91		
	0.1	14051	91		
	0.12	11812	91		
	0.13	10509	91		
	0.14	9631	91		
	0.18	7749	91	GR169R99 GRF169R99	1.1
	0.2	6894	91		
	0.23	6077	91	GR169R99 GRF169R99	0.55
	0.26	5407	91	GR169R99 GRF169R99	0.75
	0.3	4650	91		
	0.34	4129	91		
	0.38	3692	91	GR169R99 GRF169R99	1.1
	0.53	2657	91	GR169R99 GRF169R99	1.5
	0.6	2333	91		
	0.67	2085	91		
	0.76	1877	91	GR169R99 GRF169R99	2.2
	0.85	1670	91		
	0.99	1438	91		
	1.1	1279	91	GR169R99 GRF169R99	3
	1.3	1123	91		
	1.4	999	91		
	1.7	861	91	GR169R99 GRF169R99	4
	1.9	760	91		
	2.2	656	91	GR169R99 GRF169R99	5.5
	2.5	579	91		
	2.9	503	91	GR169R99 GRF169R99	7.5
	3.4	432	91		
	3.9	377	91	GR169R99 GRF169R99	7.5
	4.4	335	91		
	4.8	303	91	GR169R99 GRF169R99	11
	5.2	279	91		

M_{amax} [N.m]	n_a [r/min]	i	F_{Ra} [kN]	机型号 Type size	P [kW]/4P
18000	4.9	295	91	GR169R109 GRF169R109	11
	5.4	270	91		
	6.4	229	91	GR169R109 GRF169R109	15
	7.3	200	91		
	5	291	91	GR169R109 GRF169R109	11
	5.5	264	91	GR169R109 GRF169R109	15
	6.4	227	91		
	7.4	198	91		
36600	0.05	25852	128	GR179R99 GRF179R99	0.55
	0.06	23175	128		
	0.07	19819	128		
	0.08	18219	128		
	0.09	15581	128		
	0.1	13817	128		
	0.11	12482	128	GR179R99 GRF179R99	0.75
	0.13	10674	128		
	0.16	8848	128	GR179R99 GRF179R99	1.1
	0.17	8475	128		
	0.18	7734	128		
	0.21	6614	128		
	0.25	5534	128	GR179R99 GRF179R99	1.5
	0.28	4914	128		
	0.33	4394	128	GR179R99 GRF179R99	2.2
	0.36	3950	128		
	0.42	3429	128		
	0.46	3098	128	GR179R99 GRF179R99	3
	0.49	2914	128		
	0.53	2682	128		
	0.63	2294	128	GR179R99 GRF179R99	4
	0.67	2158	128		
	0.78	1846	128		
	0.78	1846	128	GR179R99 GRF179R99	5.5
	1	1435	128		
	1.2	1189	128	GR179R99 GRF179R99	7.5
	1.2	1154	128		
	1.5	957	128		
	1.9	768	128	GR179R99 GRF179R99	11
	2.1	710	128		
	2.4	621	128	GR179R99 GRF179R99	15
	2.6	563	128		
	3.1	481	128	GR179R99 GRF179R99	18.5
	3.1	477	128		
	3.6	408	128	GR179R99 GRF179R99	22
	4.1	356	128		
	5	295	128	GR179R99 GRF179R99	30
	4	364	128	GR179R109 GRF179R109	22
	5	293	128	GR179R109 GRF179R109	30
	5.5	266	128		
	6.5	229	128	GR179R109 GRF179R109	37
	7.4	200	128	GR179R109 GRF179R109	45

GR19-179
安装结构尺寸

GR19-179
Mounting Dimensional Description

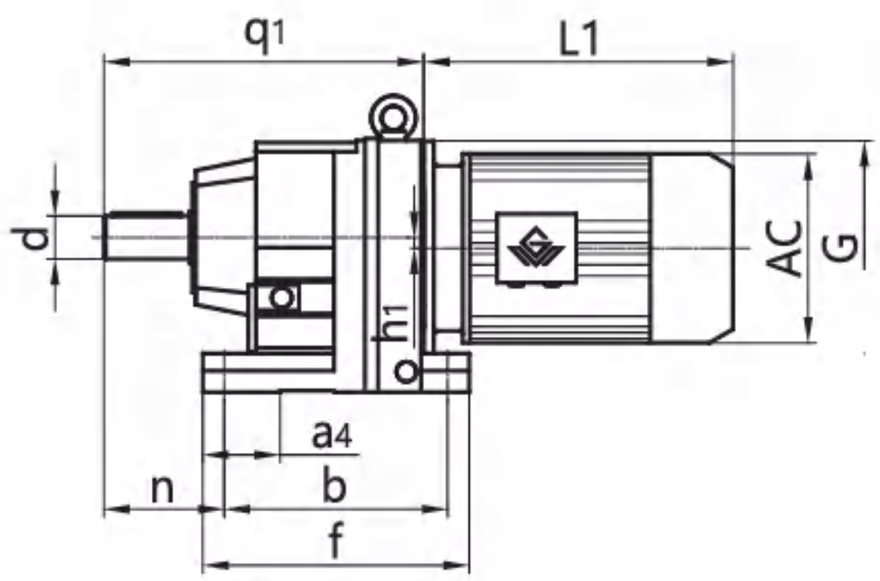

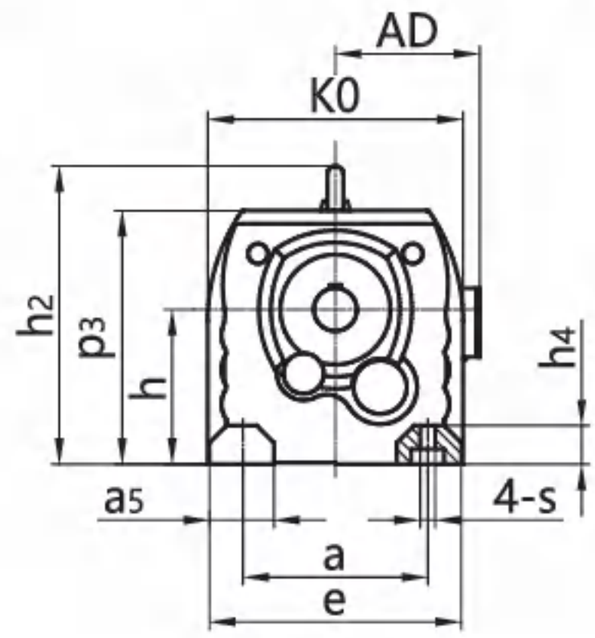

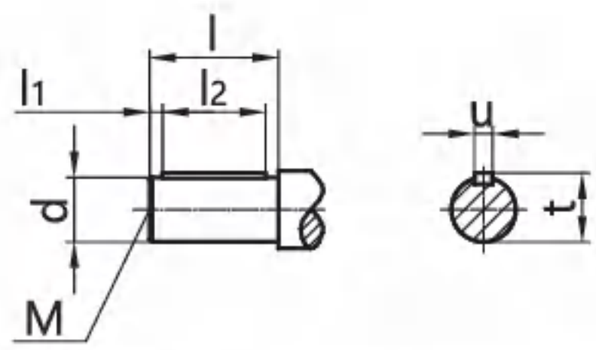

机 型 号 Type Size	q_1 e	d s	n h_4	a_4 K0	b l	f l_1	h_1 l_2	p_3 M	h u	a_5 t	a h_2	G	电机尺寸 Motor Size AC	AD	L1
GR19	163 135	Φ20k6 Φ9	58 12	31.5 140	110 40	131 4	0 32	135 M6	$75_{-0.5}$ 6	25 22.5	110 /	Φ120	见附录 A-2 和 A-3 Please see appendix A-2 and A-3		
GR29	193 145	Φ25k6 Φ9	75.5 18	39 151	130 50	152 5	3.4 40	147 M10	$90_{-0.5}$ 8	32 28	110 /	Φ120			
GR39	201 157	Φ25k6 Φ9	75 18	40 161	130 50	160 5	10.1 40	153 M10	$90_{-0.5}$ 8	42 28	110 /	Φ120			
GR49	235 170	Φ30k6 Φ13.5	90 24	50 178	165 60	195 3.5	14 50	187 M10	$115_{-0.5}$ 8	42 33	135 /	Φ160			
GR59	257 190	Φ35k6 Φ13.5	100 24	60 202	165 70	200 7	11.2 56	190 M12	$115_{-0.5}$ 10	55 38	135 /	Φ160			
GR69	280 210	Φ35k6 Φ14	100 30	60 215	195 70	235 7	20.7 56	216 M12	$130_{-0.5}$ 10	60 38	150 245.5	Φ160			
GR79	300 230	Φ40k6 Φ17.5	115 30	60 235	205 80	245 5	15.9 70	234 M16	$140_{-0.5}$ 12	60 43	170 270	Φ200			
GR89	372 290	Φ50k6 Φ17.5	140 45	90 297	260 100	310 10	12.6 80	295 M16	$180_{-0.5}$ 14	75 53.5	215 345	Φ250			
GR99	440 340	Φ60m6 Φ22	160 55	100 348	310 120	365 5	10.2 110	370 M20	$225_{-0.5}$ 18	90 64	250 418	Φ300			
GR109	495 400	Φ70m6 Φ26	185 65	125 409	370 140	440 7.5	20.4 125	410 M20	$250_{-0.5}$ 20	110 74.5	290 480	Φ350			
GR139	589 450	Φ90m6 Φ33	220 70	130 458	410 170	490 5	25.1 160	495 M24	315_{-1} 25	110 95	340 563	Φ400			
GR149	695 530	Φ110m6 Φ39	260 80	150 540	500 210	590 15	33.4 180	565 M24	355_{-1} 28	150 116	380 648	Φ450			
GR169	790 660	Φ120m6 Φ39	270 100	160 670	580 210	670 5	59.9 200	675 M24	425_{-1} 32	160 127	500 775	Φ550			
GR179	955 780	Φ160m6 Φ45	280 110	280 780	790 250	904 15	93 220	835 M30	525_{-1} 40	180 169	600 /	Φ550			

注： 1.减速机部分的外形尺寸，未包含通气帽的高度尺寸。通气帽的高度尺寸为 17。
2.电机需方配或配特殊电机时需加联接法兰（见附录 D）

Note: 1.The dimensions don't include the height of the breathe valve.the height of the breathe valve is 17.
2. When equipping the user´s motor or the special one, the flange is required to connected. (Please see appendix D)

GRF19-179
安装结构尺寸

GRF19-179
Mounting Dimensional Description

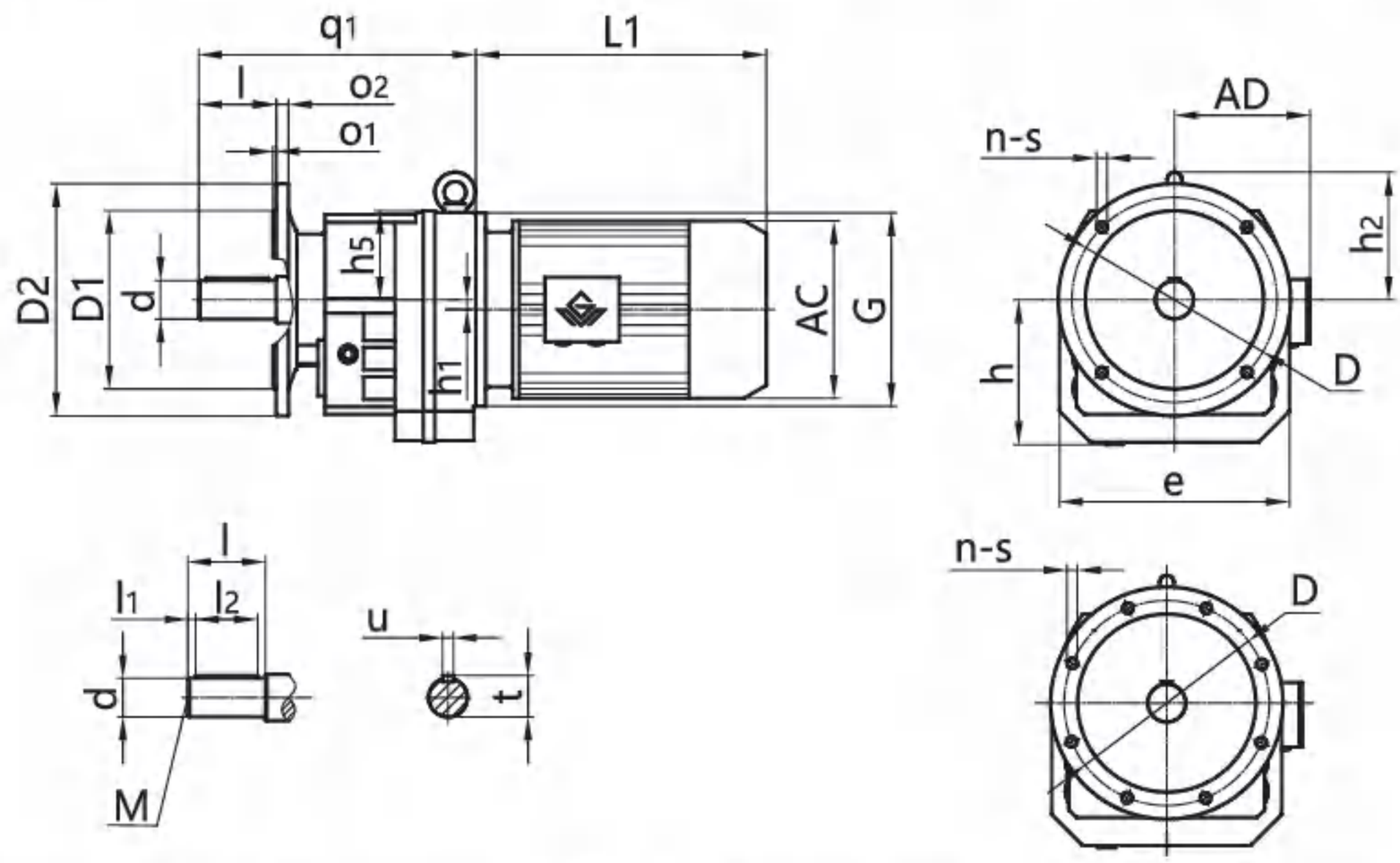

机 型 号 Type Size	d	D2	o_2	o_1	s	D1	D	n	q_1 l	h_5 l_1	h_1 l_2	h M	e u	h_2 t	G	电机尺寸 Motor Size AC	AD	L1
GRF19	Φ20k6	Φ120	8	3	Φ6.5	Φ80j6	Φ100	4	175	60	0	77	130	/	Φ120	见附录 A-2 和 A-3 Please see appendix A-2 and A-3		
		Φ140	9	3	Φ8.5	Φ95j6	Φ115	4	40	4	32	M6	6	22.5				
GRF29	Φ25k6	Φ120	8	3	Φ6.5	Φ80j6	Φ100	4	204	59	3.4	92	142	/	Φ120			
		Φ140	8	3	Φ8.5	Φ95j6	Φ115	4	50	5	40	M10	8	28				
		Φ160	10	3.5	Φ8.5	Φ110j6	Φ130	4										
GRF39	Φ25k6	Φ120	8	3	Φ6.5	Φ80j6	Φ100	4	213	66.5	10.1	96	161	/	Φ120			
		Φ160	10	3.5	Φ9	Φ110j6	Φ130	4	50	5	40	M10	8	28				
		Φ200	12	3.5	Φ11	Φ130j6	Φ165	4										
GRF49	Φ30k6	Φ140	10	3	Φ9	Φ95j6	Φ115	4	240	72	14	118	180	/	Φ160			
		Φ160	10	3.5	Φ9	Φ110j6	Φ130	4	60	3.5	50	M10	8	33				
		Φ200	12	3.5	Φ11	Φ130j6	Φ165	4										
GRF59	Φ35k6	Φ160	10	3.5	Φ9	Φ110j6	Φ130	4	269	75	11.2	122	202	/	Φ160			
		Φ200	12	3.5	Φ11	Φ130j6	Φ165	4	70	7	56	M12	10	38				
		Φ250	15	4	Φ13.5	Φ180j6	Φ215	4										
GRF69	Φ35k6	Φ200	12	3.5	Φ11	Φ130j6	Φ165	4	294	86	20.7	134	215	116	Φ160			
		Φ250	15	4	Φ13.5	Φ180j6	Φ215	4	70	7	56	M12	10	38				
GRF79	Φ40k6	Φ250	15	4	Φ13.5	Φ180j6	Φ215	4	322	93	15.9	147	235	130	Φ200			
		Φ300	15	4	Φ13.5	Φ230j6	Φ265	4	80	5	70	M16	12	43				
GRF89	Φ50k6	Φ300	16	4	Φ13.5	Φ230j6	Φ265	4	395	115	12.6	184	297	165	Φ250			
		Φ350	18	5	Φ17.5	Φ250h6	Φ300	4	100	10	80	M16	14	53.5				
GRF99	Φ60m6	Φ350	18	5	Φ17.5	Φ250h6	Φ300	4	461	145	10.2	232	348	193	Φ300			
		Φ450	22	5	Φ17.5	Φ350h6	Φ400	8	120	5	110	M20	18	64				
GRF109	Φ70m6	Φ350	20	5	Φ17.5	Φ250h6	Φ300	4	510	161	20.4	258	409	230	Φ350			
		Φ450	22	5	Φ17.5	Φ350h6	Φ400	8	140	7.5	125	M20	20	74.5				
GRF139	Φ90m6	Φ450	22	5	Φ17.5	Φ350h6	Φ400	8	606	180	25.1	318	458	248	Φ400			
		Φ550	25	5	Φ17.5	Φ450h6	Φ500	8	170	5	160	M24	25	95				
GRF149	Φ110m6	Φ450	22	5	Φ17.5	Φ350h6	Φ400	8	711	210	33.4	363	540	293	Φ450			
		Φ550	25	5	Φ17.5	Φ450h6	Φ500	8	210	15	180	M24	28	116				
GRF169	Φ120m6	Φ550	25	5	Φ17.5	Φ450h6	Φ500	8	805	250	59.9	432	670	350	Φ550			
		Φ660	28	6	Φ22	Φ550h6	Φ600	8	210	5	200	M24	32	127				
GRF179	Φ160m6	Φ660	32	6	Φ22	Φ550h6	Φ600	8	980	355	93	533	780	/	Φ550			
		Φ880	36	6	Φ33	Φ680h6	Φ800	8	250	15	220	M30	40	169				

注： 1.减速机部分的外形尺寸，未包含通气帽的高度尺寸。通气帽的高度尺寸为 17。
2. 电机需方配或配特殊电机时需加联接法兰（见附录 D）

Note: 1.The dimensions don't include the height of the breathe valve.the height of the breathe valve is 17.
2. When equipping the user´s motor or the special one, the flange is required to connected. (Please see appendix D)

GRX59-139/GRXF59-139
安装结构尺寸

GRX59-139/GRXF59-139
Mounting Dimensional Description

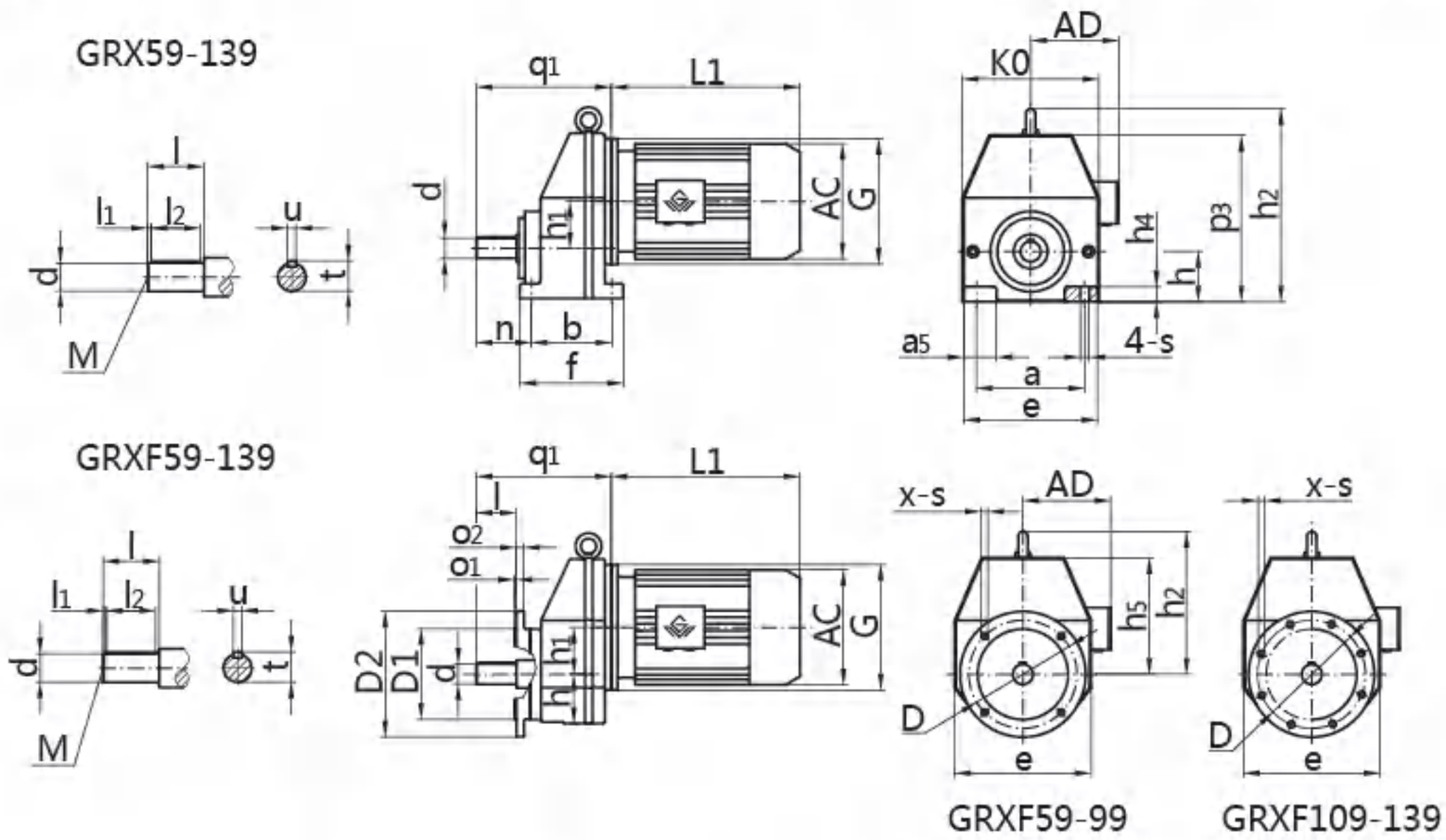

机 型 号 Type Size	q_1 h	d p_3	h_1 h_2	n K0	b l_1	f l_2	a_5 l	a M	e u	s t	h_4 G	电机尺寸 Motor Size AC	AD	L1
GRX59	174 $63_{-0.5}$	Φ20k6 206	52 /	56.5 162	110 3.5	137 32	31 40	125 M6	156 6	Φ11 22.5	18 Φ160	见附录 A-2 和 A-3 Please see appendix A-2 and A-3		
GRX69	201 $80_{-0.5}$	Φ25k6 230	60 /	75 176	120 3.5	150 40	35 50	135 M10	170 8	Φ13.5 28	20 Φ160			
GRX79	227 $90_{-0.5}$	Φ30k6 276	72 314	85 210	150 3.5	190 50	50 60	170 M10	204 8	Φ17.5 33	25 Φ200			
GRX89	269 $100_{-0.5}$	Φ40k6 336	93.5 383	110 272	160 5	206 70	60 80	215 M16	266 12	Φ17.5 43	30 Φ250			
GRX99	316 $112_{-0.5}$	Φ50k6 399	116 444	140 328	185 10	240 80	70 100	250 M16	320 14	Φ22 53.5	35 Φ300			
GRX109	364 $140_{-0.5}$	Φ60m6 465	130 520	152 370	210 5	260 110	80 120	310 M20	360 18	Φ22 64	45 Φ350			
GRX139	398 $160_{-0.5}$	Φ70m6 532	157 598	195 416	240 7.5	320 125	110 140	340 M20	450 20	Φ35 74.5	50 Φ400			

机 型 号 Type Size	d	D2	D1	o2	o1	D	x	s	h l2	h1 l	h5 M	h2 u	e t	l1 q1	G	电机尺寸 Motor Size AC	AD	L1
GRXF59	Φ20k6	Φ140	Φ95j6	10	3	Φ115	4	Φ9	68 32	52 40	141 M6	/ 6	162 22.5	3.5 174	Φ160	见附录 A-2 和 A-3 Please see appendix A-2 and A-3		
		Φ160	Φ110j6	10	3.5	Φ130	4	Φ9										
		Φ200	Φ130j6	12	3.5	Φ165	4	Φ11										
GRXF69	Φ25k6	Φ160	Φ110j6	10	3.5	Φ130	4	Φ9	75 40	60 50	150 M10	/ 8	180 28	3.5 201	Φ160			
		Φ200	Φ130j6	12	3.5	Φ165	4	Φ11										
		Φ250	Φ180j6	15	4	Φ215	4	Φ13.5										
GRXF79	Φ30k6	Φ200	Φ130j6	12	3.5	Φ165	4	Φ11	82 50	72 60	185 M10	224 8	210 33	3.5 227	Φ200			
		Φ250	Φ180j6	15	4	Φ215	4	Φ13.5										
GRXF89	Φ40k6	Φ250	Φ180j6	15	4	Φ215	4	Φ13.5	102 70	93.5 80	238 M16	283 12	272 43	5 269	Φ250			
		Φ300	Φ230j6	16	4	Φ265	4	Φ13.5										
GRXF99	Φ50k6	Φ300	Φ230j6	16	4	Φ265	4	Φ13.5	124 80	116 100	287 M16	332 14	328 53.5	10 316	Φ300			
		Φ350	Φ250h6	18	5	Φ300	4	Φ17.5										
GRXF109	Φ60m6	Φ350	Φ250h6	18	5	Φ300	4	Φ17.5	141 110	130 120	325 M20	380 18	370 64	5 364	Φ350			
		Φ450	Φ350h6	22	5	Φ400	8	Φ17.5										
GRXF139	Φ70m6	Φ350	Φ250h6	18	5	Φ300	4	Φ17.5	176 125	157 140	372 M20	437 20	416 74.5	7.5 398	Φ400			
		Φ450	Φ350h6	22	5	Φ400	8	Φ17.5										
		Φ550	Φ450h6	22	5	Φ500	8	Φ17.5										

注： 1.减速机部分的外形尺寸，未包含通气帽的高度尺寸。通气帽的高度尺寸为 17。
2.电机需方配或配特殊电机时需加联接法兰（见附录 D）

Note: 1.The dimensions don't include the height of the breathe valve.the height of the breathe valve is 17.
2. When equipping the user´s motor or the special one, the flange is required to connected. (Please see appendix D)

GRM59-169
安装结构尺寸

GRM59-169
Mounting Dimensional Description

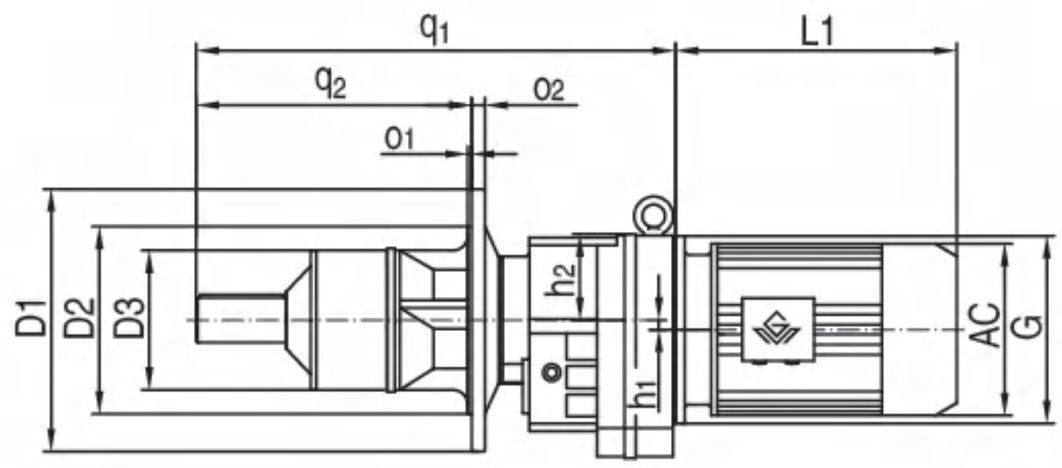

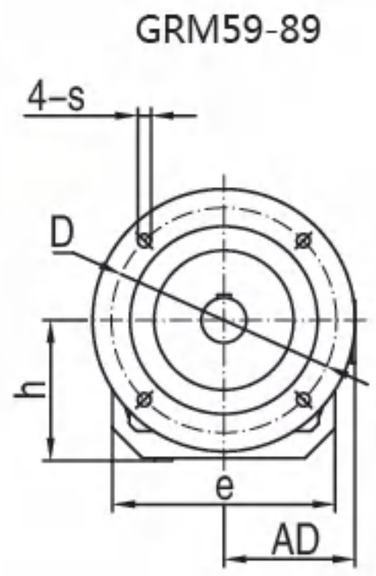

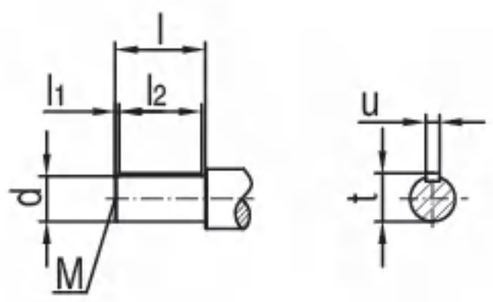

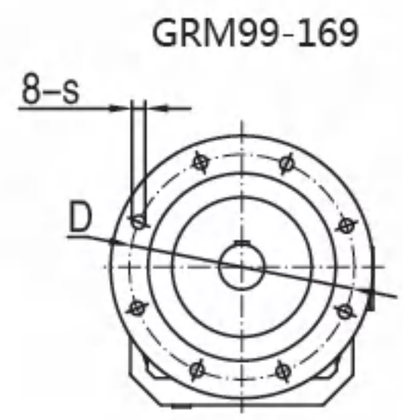

机 型 号 Type Size	q_1 q_2	o_1 o_2	h_1 h_2	h e	D D1	D2 d	D3 l	l_1 l_2	s M	u t	G	电机尺寸 Motor Size		
												AC	AD	L1
GRM59	420 230	4 15	11.2 75	122 202	Φ215 Φ250	Φ180j6 Φ35k6	Φ142 70	7 56	Φ13.5 M12	10 38	Φ160	见附录 A-2 和 A-3 Please see appendix A-2 and A-3		
GRM69	459 240	4 16	20.7 86	134 215	Φ265 Φ300	Φ230j6 Φ40k6	Φ152 80	5 70	Φ13.5 M16	12 43	Φ160			
GRM79	527 300	5 18	15.9 93	147 235	Φ300 Φ350	Φ250h6 Φ50k6	Φ180 100	10 80	Φ17.5 M16	14 53.5	Φ200			
GRM89	639 360	5 18	12.6 115	184 297	Φ300 Φ350	Φ250h6 Φ60m6	Φ199 120	5 110	Φ17.5 M20	18 64	Φ250			
GRM99	745 420	5 22	10.2 145	232 348	Φ400 Φ450	Φ350h6 Φ70m6	Φ229 140	7.5 125	Φ17.5 M20	20 74.5	Φ300			
GRM109	864 500	5 25	20.4 161	258 409	Φ500 Φ550	Φ450h6 Φ80m6	Φ250 170	25 125	Φ17.5 M20	22 85	Φ350			
GRM139	1024 600	5 25	25.1 180	318 458	Φ500 Φ550	Φ450h6 Φ100m6	Φ275 210	15 180	Φ17.5 M24	28 106	Φ400			
GRM149	1154 660	6 28	33.4 210	363 540	Φ600 Φ660	Φ550h6 Φ110m6	Φ299 210	15 180	Φ22 M24	28 116	Φ450			
GRM169	1313 730	6 28	59.9 250	432 670	Φ600 Φ660	Φ550h6 Φ125m6	Φ321 210	5 200	Φ22 M24	32 134	Φ550			

注： 1.减速机部分的外形尺寸，未包含通气帽的高度尺寸。通气帽的高度尺寸为 17。
2. 电机需方配或配特殊电机时需加联接法兰（见附录 D）

Note: 1.The dimensions don't include the height of the breathe valve.the height of the breathe valve is 17.
2. When equipping the user´s motor or the special one, the flange is required to connected. (Please see appendix D)

GR..29-179AD1-8
安装结构尺寸

GR..29-179AD1-8
Mounting Dimensional Description

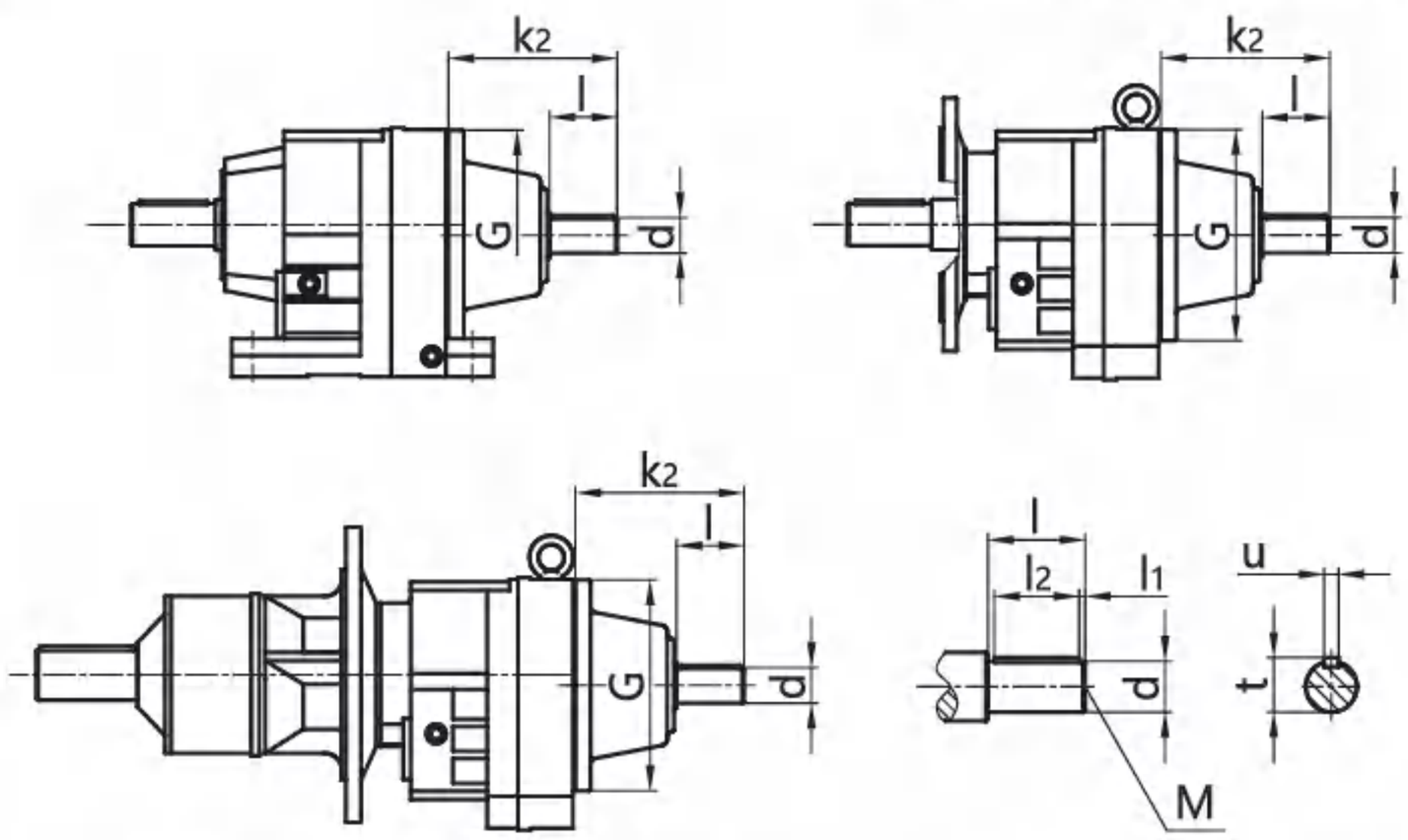

机 型 号 Type Size	规 格 Specification	适用功率范围(kW)/4P Range Power	d	G	k_2	l	M	l_1	l_2	t	u	输入单元重量（kg） Weight
GR..29/39	AD1	0.12-0.18	16k6	Φ120	130	40	M5	4	32	18	5	6.6
	AD2	0.25-3	19k6	Φ120	130	40	M6	4	32	21.5	6	
GR..49/59/69	AD2	0.12-1.5	19k6	Φ160	149	40	M6	4	32	21.5	6	9.8
	AD3	2.2-7.5	24k6	Φ160	159	50	M8	5	40	27	8	9.9
GR..79	AD2	0.18-1.5	19k6	Φ200	184	40	M6	4	32	21.5	6	14.2
	AD3	2.2-4	24k6	Φ200	194	50	M8	5	40	27	8	14.3
	AD4	5.5-11	38k6	Φ200	224	80	M12	5	70	41	10	15
GR..89	AD2	0.55-1.5	19k6	Φ250	136	40	M6	4	32	21.5	6	13
	AD3	2.2-4	28k6	Φ250	156	60	M10	5	50	31	8	13.2
	AD4	5.5-7.5	38k6	Φ250	262	80	M12	5	70	41	10	32.9
	AD5	11-22	42k6	Φ250	292	110	M16	10	70	45	12	33.5
GR..99	AD3	0.55-4	28k6	Φ300	194	60	M10	5	50	31	8	18.5
	AD4	5.5-7.5	38k6	Φ300	214	80	M12	5	70	41	10	18.9
	AD5	11-22	42k6	Φ300	327	110	M16	10	70	45	12	51.3
	AD6	30	48k6	Φ300	327	110	M16	10	80	51.5	14	52
GR..109	AD3	2.2-4	28k6	Φ350	188	60	M10	5	50	31	8	22.2
	AD4	5.5-7.5	38k6	Φ350	208	80	M12	5	70	41	10	22.7
	AD5	11-22	42k6	Φ350	321	110	M16	10	70	45	12	63.7
	AD6	30-45	48k6	Φ350	321	110	M16	10	80	51.5	14	64.4
GR..139	AD4	5.5-7.5	38k6	Φ400	270	80	M12	5	70	41	10	50.7
	AD5	11-22	42k6	Φ400	300	110	M16	10	70	45	12	51.4
	AD6	30-45	48k6	Φ400	300	110	M16	10	80	51.5	14	52.1
	AD7	55	55m6	Φ400	300	110	M20	10	90	59	16	53
GR..149	AD4	7.5	38k6	Φ450	270	80	M12	5	70	41	10	61.7
	AD5	11-22	42k6	Φ450	300	110	M16	10	90	45	12	62.3
	AD6	30-45	48k6	Φ450	300	110	M16	10	90	51.5	14	63
	AD7	55	55m6	Φ450	300	110	M20	10	90	59	16	63.8
	AD8	75-90	70m6	Φ450	383	140	M20	15	110	74.5	20	85.2
GR..169/179	AD5	11-22	42k6	Φ550	344	110	M16	10	90	45	12	101.8
	AD6	30-45	48k6	Φ550	344	110	M16	10	90	51.5	14	102.3
	AD7	55-90	55m6	Φ550	344	110	M20	10	90	59	16	103.2
	AD8	110-160	70m6	Φ550	374	140	M20	15	110	74.5	20	107.5

其它尺寸请参照 GR 型。

注： 1. GRF/GRX/GRXF/GRM 也可采用双轴型，并分别记为 GRF..AD..、GRX..AD..、GRXF..AD..和 GRM..AD..。
2.通过联轴器联接，可直接参考上表功率范围；若电机和减速机之间是通过其他极数电机、齿轮、链轮、皮带轮等传动方式联接，需客户自行转换。

For other dimensions，see the type GR.

Note: 1. Double shafts type is also available for type GRF/GRX/GRXF/GRM and these double shafts types are respectively named type GRF..AD..、GRX..AD..、GRXF..AD..and GRM..AD...
2. Applicable power refers to the input torque of 4 pole motor. If the connect way is coupling, can see the power range on the table directly, if the connect way is other pole motor, sprocket, belt pulley, need customers to convert by themselves.

GR..R..
安装结构尺寸

GR..R..
Mounting Dimensional Description

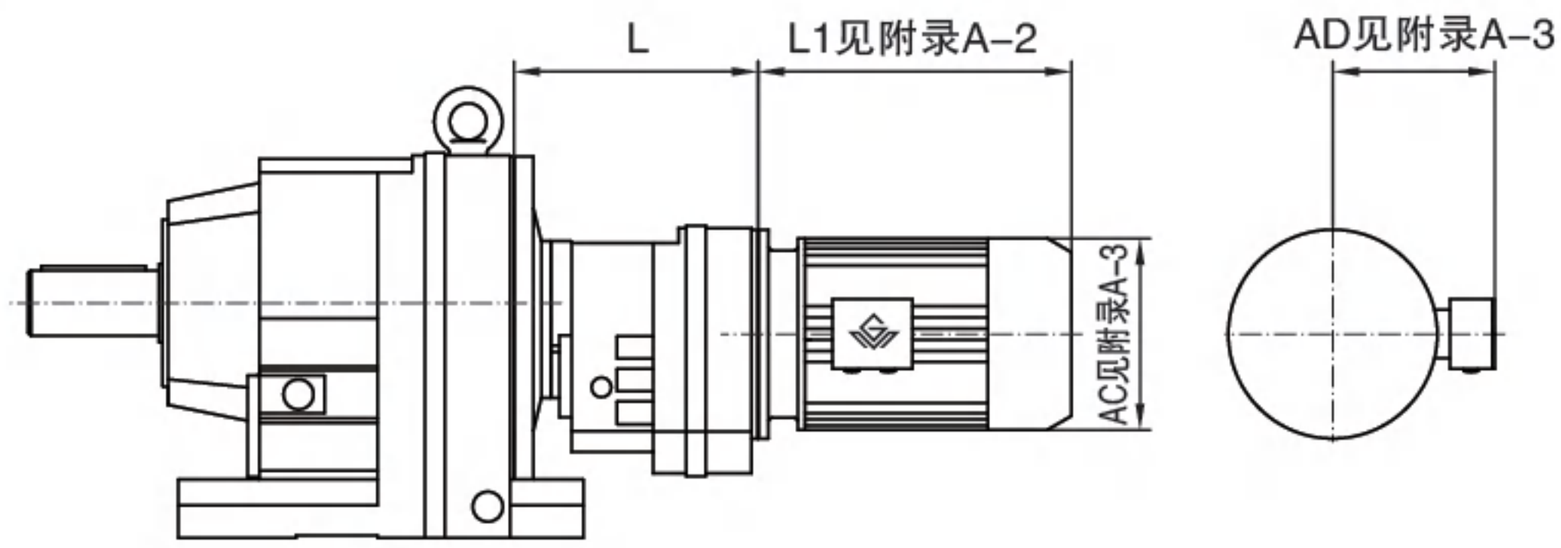

机 型 号 Type Size	机座号 Frame Size	L
GR..29R19 GR..39R19	63	135
	71	
GR..49R39 GR..59R39 GR..69R39	63	163
	71	
GR..79R39	63	163
	71	
	80	
GR..89R59	63	216
	71	
	80	
	90	
GR..99R59	63	216
	71	
	80	
	90	
	100	
GR..109R79	63	251
	71	
	80	
	90	
	100	
	112	
GR..139R79	63	244
	71	
	80	
	90	
	100	
	112	
	132	

机 型 号 Type Size	机座号 Frame Size	L
GR..149R79	63	241
	71	
	80	
	90	
	100	
	112	
	132	
GR..149R89	90	280
	100	
	112	
	132	
	160	
GR..169R99 GR..179R99	80	332
	90	
	100	
	112	
	132	
	160	
	180	
GR..169R109 GR..179R109	100	382
	112	
	132	
	160	
	180	
	200	
	225	

注： 1.减速机部分的外形尺寸，未包含通气帽的高度尺寸。通气帽的高度尺寸为 17。
2. 电机需方配或配特殊电机时需加联接法兰（见附录 D）

Note: 1.The dimensions don't include the height of the breathe valve.the height of the breathe valve is 17.
2. When equipping the user´s motor or the special one, the flange is required to connected. (Please see appendix D)

GS Series Helical-Worm Geared Motors

GS 系列 斜齿轮—蜗轮蜗杆减速电机

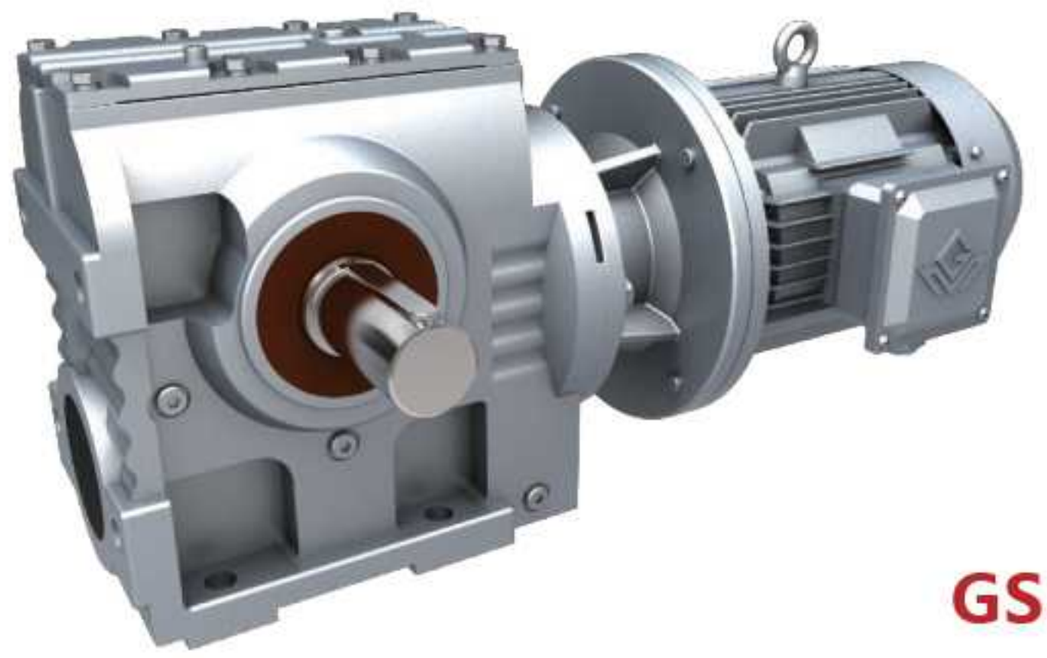

GS..

GSAF..

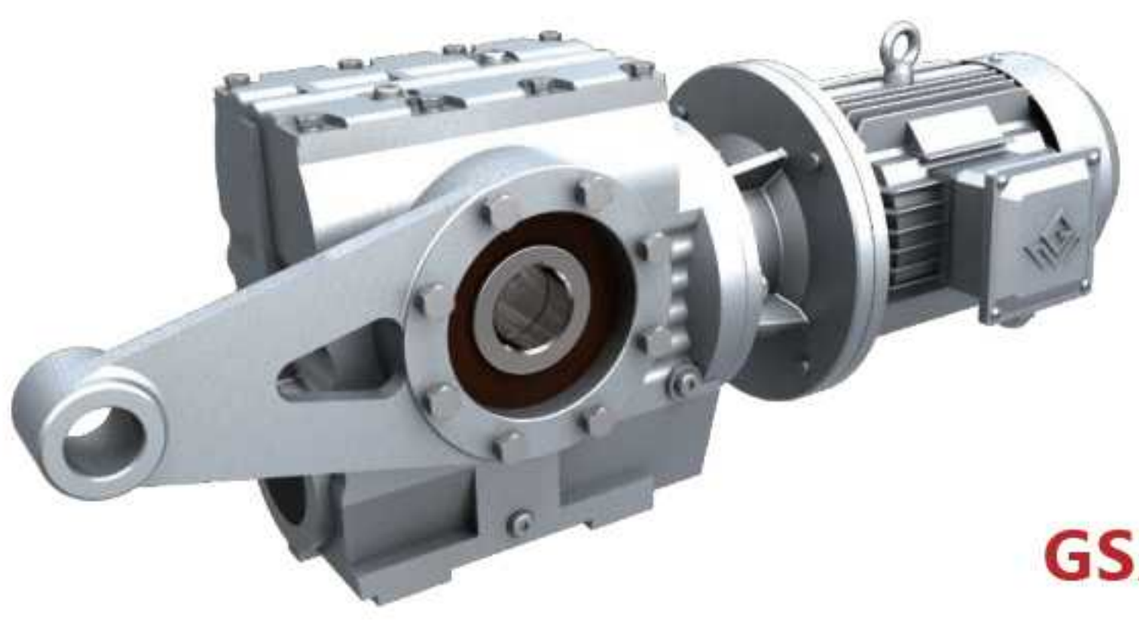

GSA/T..

GS 系列 斜齿轮-蜗轮蜗杆减速电机

结构形式说明 Dimensional Description

GS 系列输出轴垂直于输入轴，由一级斜齿轮和一级蜗轮蜗杆构成。

Output shafts of GS series are vertical to input shafts. Units of GS series consist of single stage helical gears and single stage worn gears.

1.GS 型：底脚安装，输出轴为实心轴。

Type GS: Foot-mounted. Solid output shaft.

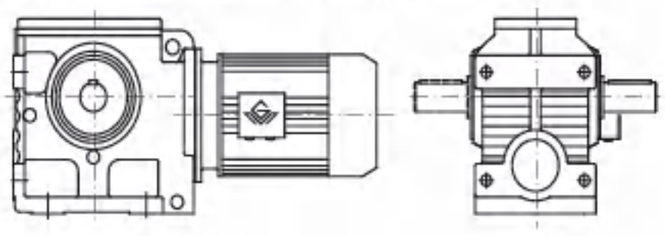

2.GSF 型：B5 法兰安装，输出轴为实心轴。

Type GSF: B5 flange mounted. Solid output shaft.

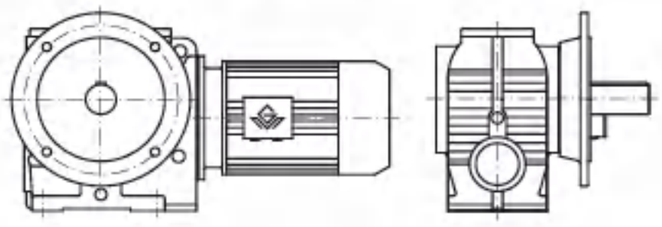

3.GSA 型：轴装式，输出轴为空心轴。

Type GSA: Shaft mounted. Hollow output shaft.

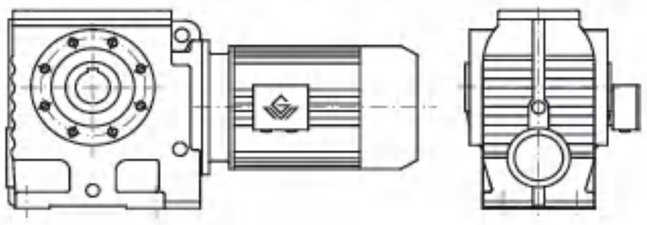

4.GSAF 型：B5 法兰安装，输出轴为空心轴。

Type GSAF: B5 flange mounted. Hollow output shaft.

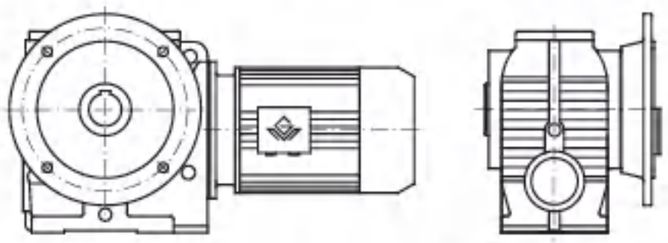

5.GSAZ 型：B14 法兰安装，输出轴为空心轴。

Type GSAZ: B14 flange mounted. Hollow output shaft.

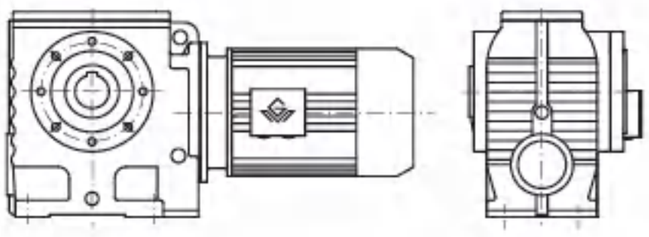

6.GSH 型：轴装式，输出轴为空心轴带锁紧盘。

Type GSH: Shaft mounted. Hollow output shaft with shrink disk.

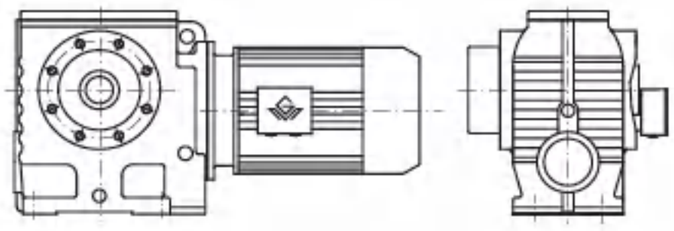

7.GSHF 型：B5 法兰安装，输出轴为空心轴带锁紧盘。

Type GSHF: B5 flange mounted. Hollow output shaft with shrink disk.

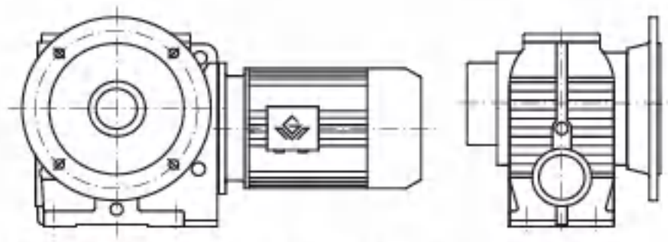

8.GSHZ 型：B14 法兰安装，输出轴为空心轴带锁紧盘。

Type GSHZ: B14 flange mounted. Hollow output shaft with shrink disk.

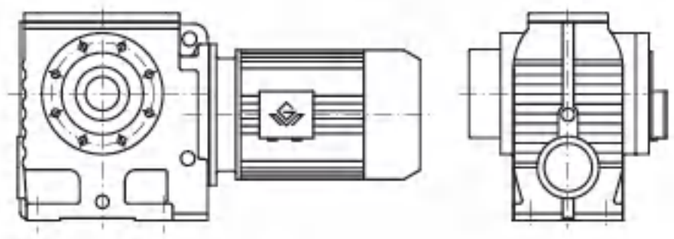

9.GSAT 型/GSHT 型：防转臂安装。

Type GSAT/GSHT: Torque arm mounted.

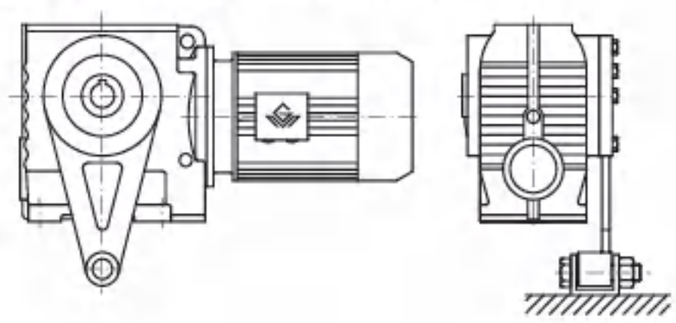

10.GS..AD 型：输入轴型。

Type GS.. AD: Input shaft types.

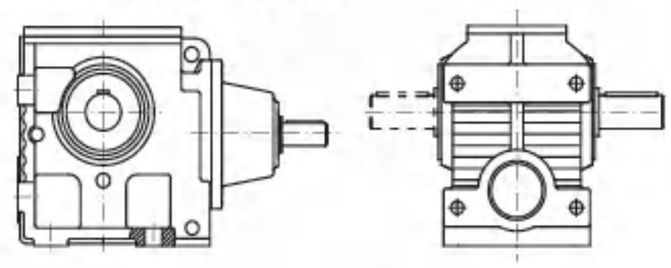

11.GS..R 型：GS 系列和 GR 系列的组合。

Type GS..R: Combined types of type GS and type GR.

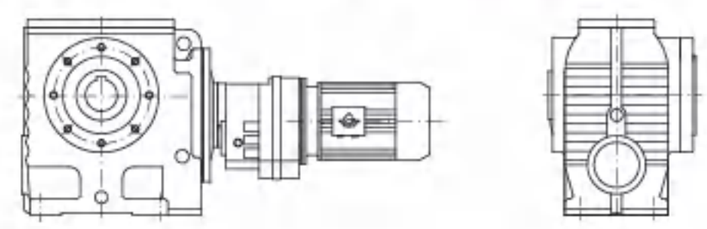

GS 系列机型号表示方法　Type Expression of GS Series

G　SAF 79 - Y0.75 - 6P - 222.4 - M4 - A - D60 - 270° - 3 - IEC(ZPIEC)

- IEC(ZPIEC): 法兰联接式(用户自配电机) Flange connection (without motor)
- 3: 入线口位置 Position of cable entry
- 270°: 电机接线盒方向（角度）（参见电机接线盒位置表示方法） Terminal box position (angle) (see description of motor terminal box position)
- D60: 空心输出轴时，输出轴孔径（参见安装结构尺寸图表） Bore diameter of selected output shaft (see mounting dimensional description)
- A: 输出法兰方向（参见安装形式图例） Direction of output flange (see mounting arrangement description)
- M4: 安装形式（参见安装形式图例） Mounting arrangement (see mounting arrangement description)
- 222.4: 传动比（参见选型参数表） Ratio (see selection table)
- 6P: 电机极数（参见选型参数表） Pole number of motor (see selection table)
- Y0.75: 电机系列代号和功率（参见选型参数表） Motor type and motor power (see selection table)
- SAF 79: 机型和规格号（参见选型参数表和安装结构尺寸图表） Type size (see selection table and mounting dimensional description)
- G: 公司代号 G G, symbol of company

注：　1、需带联接法兰时请注明 IEC。

2、输入轴型没有电机各项内容。

3、不注明减速机的安装形式时，则默认为安装形式中的 M1 位置。不注明接线盒方向时，则默认为安装形式中的 0 度位置。不注明入线口位置时，则默认为 X 位置。

4、对输出轴旋转方向和输入轴旋转方向有特别要求的用户，请与技术部联系，并在订货时用简图或文字说明。

Note: 1、Please make a note, if it needs connecting flange.

2、Contents of motors for input shaft types are not listed.

3、It is M1,When the mounting arrangement of the reducer is not mentioned.Degree=0°,if terminal box position is not mentioned. It is X, if cable entry position is not mentioned.

4、If specific rotation directions of output shaft or/and input shaft are specially requested, please contact our technology department, and make detailed description while placing order.

电机接线盒位置及入线口位置表示方法

Description of Motor Terminal Box Position and Cable Entry Position

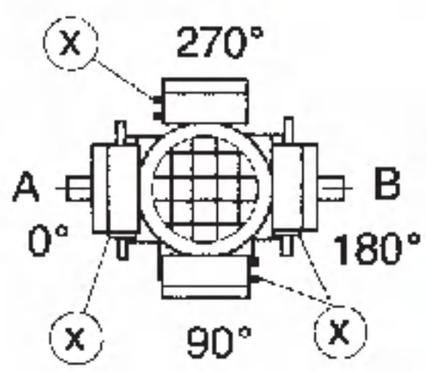

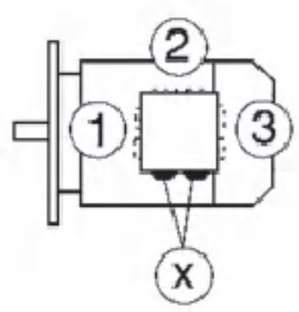

安装形式图例 Mounting Arrangements Description

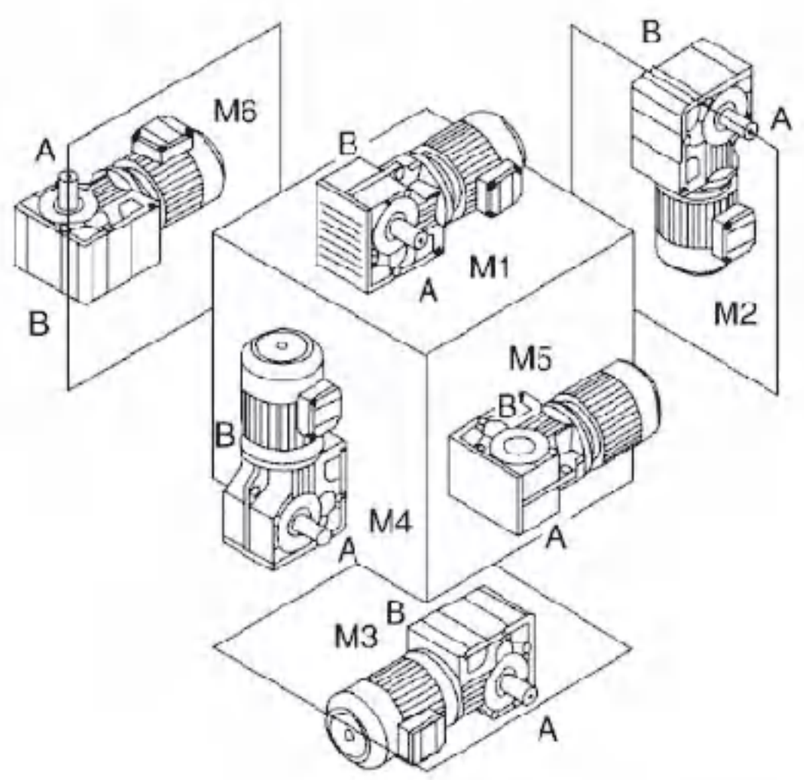

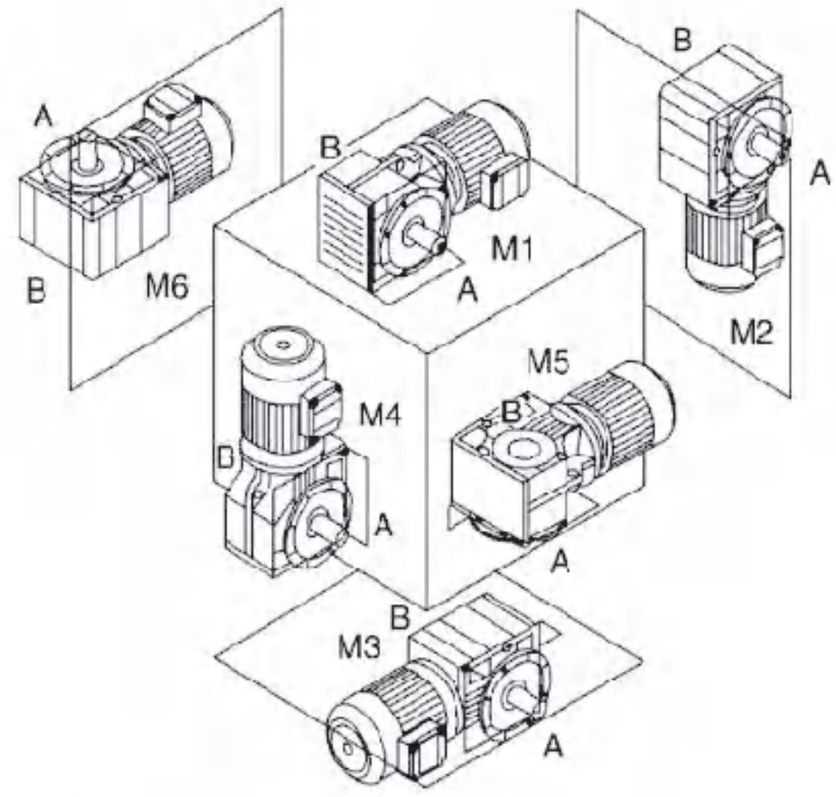

安装形式定义：

M1-电机水平放置；减速机底脚朝下。

M2-电机居下。

M3-电机水平放置；减速机底脚朝上。

M4-电机居上。

M5-电机水平放置；当减速机在 M1 安装位置时，从电机方向看，减速机的左面旋转到下方位置。

M6-电机水平放置；当减速机在 M1 安装位置时，从电机方向看，减速机的左面旋转到上方位置。

注:电机水平放置时，若电机过重或过长，建议电机增加辅助支撑。

Mounting arrangements are defined as following:

M1-horizontally mounted motor,unit base is at bottom.

M2-motor is vertically mounted downwards.

M3-horizontally mounted motor,unit base is top.

M4-motor is vertically mounted upwards.

M5-horizontally mounted motor,if placed on M1 position,left side of unit turns to bottom(view point:towards from motor side).

M6-horizontally mounted motor,if placed on M1 position,left side of unit turns to top(view point:towards from motor side).

Note: When the motor is placed horizontally, if the motor is too heavy or too long, it is recommended to add auxiliary support to the motor.

减速机重量 Gear Unit Weight

机型号 Type size	GS39/GSF39	GS49/GSF49	GS59/GSF59	GS69/GSF69	GS79/GSF79	GS89/GSF89	GS99/GSF99	GS109/GSF109
重量(kg) Weight	7.3/6.5	10/13.2	13.2/16.8	26.1/31.2	43.9/52.9	81.7/99.8	138.6/170.5	384.7/391.6

注:减速机重量为平均值，仅供参考。其重量不包括电机、联接单元、输入单元以及加油量。
Note: The gear weights mean values without the motor and IEC unit and AD unit and refueling volume, only for reference.

选型参数表注释 Description of Selection Table

恒功率 Constant power

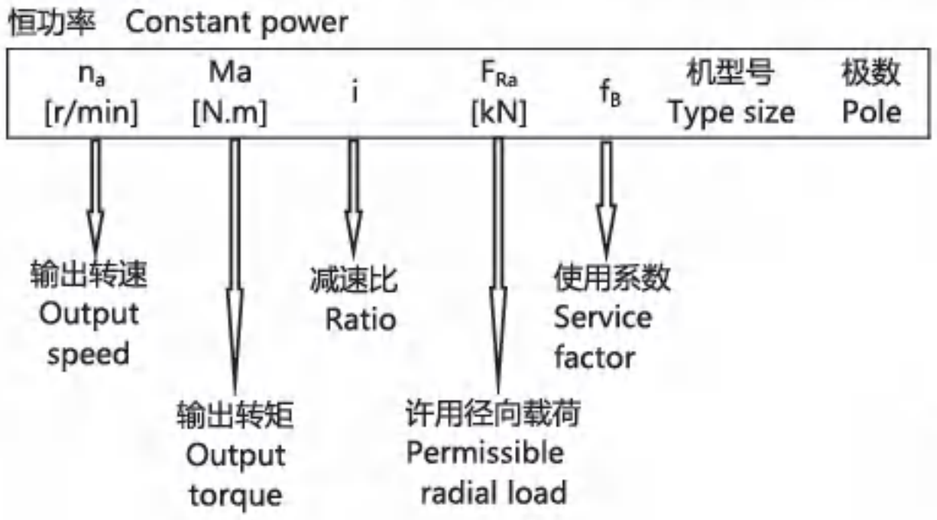

恒转矩 Constant torque

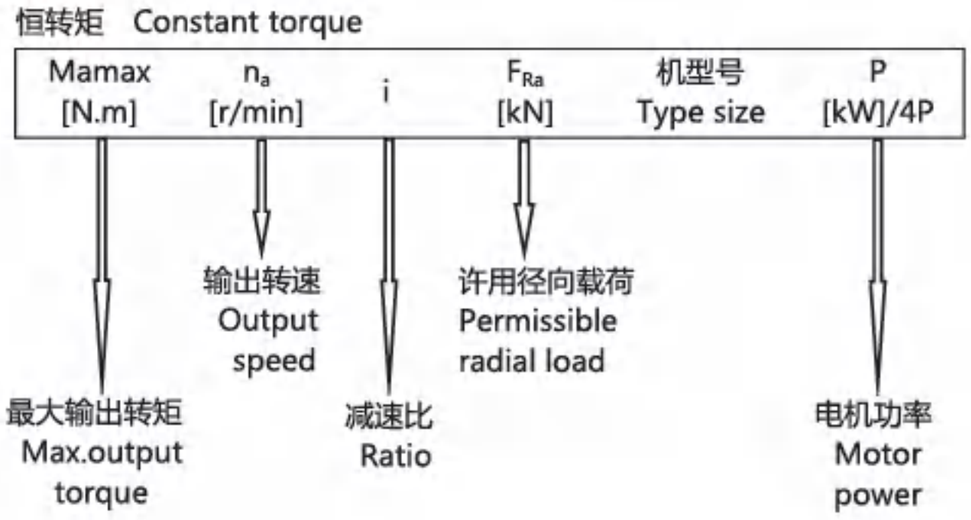

选型参数表
(恒功率)

Selection Table
(Constant Power)

n_a [r/min]	M_a [N.m]	i	F_{Ra} [kN]	f_B	机型号 Type size	极数 Pole
0.12kW						
0.10	7447	12901	40	0.85	GS109R79 GSF109R79	4P
0.11	6757	11708	40	0.95	GSA109R79 GSAF109R79	
0.12	4275	11267	27	0.90	GS99R59	4P
0.13	3906	10078	31	1.10	GSF99R59	
0.15	3240	8608	32	1.25	GSA99R59	
0.17	2862	7554	33	1.45	GSAF99R59	
0.20	2421	6706	26	1.05	GS89R59	4P
0.22	2160	5875	26	1.15	GSF89R59	
0.25	1791	5187	27	1.30	GSA89R59	
0.28	1593	4606	27	1.40	GSAF89R59	
0.34	1323	3872	28	1.55		
0.37	1233	3540	9.2	0.95	GS79R39 GSF79R39 GSA79R39 GSAF79R39	4P
0.42	1080	3098	12	1.10		
0.48	1139	2753	11	1.05		
0.55	1197	2374	11	0.90		
0.63	1053	2083	12	1.10		
0.72	891	1813	13	1.30		
0.75	846	1745	14	1.35		
0.82	774	1600	14	1.40		
0.93	680	1404	14	1.50		
1.1	594	1245	15	1.60		
1.1	531	1194	7.8	0.85	GS69R39 GSF69R39 GSA69R39 GSAF69R39	4P
1.3	477	1045	8.3	1.00		
1.4	414	914	8.8	1.10		
1.6	378	809	9.1	1.25		
1.8	333	712	9.4	1.40		
2.1	275	615	10	1.55		
2.4	248	543	10	1.60		
2.8	203	469	10	1.75		
3.1	185	424	10	1.80		
3.6	168	365	10	1.95		
2.0	297	655	6.6	0.85	GS59R19 GSF59R19 GSA59R19 GSAF59R19	4P
2.3	257	574	6.9	0.95		
2.6	225	506	7.2	1.10		
3.0	194	438	7.4	1.25		
3.4	170	388	7.5	1.35		
3.9	152	336	7.6	1.45		
4.5	131	294	7.7	1.55		
4.9	125	269	7.7	1.60		
3.0	194	438	4.8	0.80	GS49R19 GSF49R19 GSA49R19 GSAF49R19	4P
3.4	170	388	4.9	0.85		
3.9	152	336	5.1	0.95		
4.5	129	294	5.2	1.10		
5.1	88	257	5.4	1.40		
5.7	106	229	5.3	1.30		
6.6	92	200	5.3	1.35		
7.0	86	187	5.4	1.40		
6.5	93	202	2.9	0.85	GS39R19 GSF39R19 GSA39R19 GSAF39R19	4P
7.3	82	179	2.9	0.95		
8.3	74	158	2.9	1.05		
9.1	68	144	2.9	1.05		
11	55	118	2.9	1.15		
12	51	110	2.9	1.15		
6.5	86	201.00	5.4	1.55	GS49 GSF49 GSA49 GSAF49	4P
7.1	80	184.80	5.4	1.60		
8.3	69	158.12	5.5	1.65		
9.6	61	137.05	5.5	1.80		
10	58	128.10	5.5	1.80		
12	51	110.73	5.5	1.90		

n_a [r/min]	M_a [N.m]	i	F_{Ra} [kN]	f_B	机型号 Type size	极数 Pole
0.12kW						
8.3	67	157.43	2.9	1.10	GS39 GSF39 GSA39 GSAF39	4P
9.1	61	144.40	2.9	1.15		
11	54	122.94	2.9	1.20		
12	47	106.00	2.9	1.30		
13	44	98.80	2.9	1.30		
15	40	86.36	2.9	1.40		
16	37	80.96	2.9	1.40		
18	33	71.44	2.9	1.45		
21	30	63.33	2.9	1.55		
23	32	55.93	2.9	1.50		
26	30	51.30	2.9	1.55		
30	25	43.68	2.9	1.65		
35	23	37.66	2.9	1.75	GS39 GSF39 GSA39 GSAF39	4P
37	21	35.10	2.9	1.75		
43	18	30.68	2.9	1.85		
46	17	28.76	2.9	1.90		
52	15	25.38	2.9	2.00		
58	14	22.50	2.9	2.05		
68	13	19.13	2.9	2.20		
69	12	18.85	2.9	2.10		
79	12	16.48	2.8	2.20		
85	10	15.45	2.7	2.30		
0.18kW						
0.16	7238	8360	40	0.90	GS109R79 GSF109R79 GSA109R79 GSAF109R79	4P
0.28	2709	4606	20	0.95	GS89R59 GSF89R59 GSA89R59 GSAF89R59	4P
0.34	2268	3872	26	1.15		
0.38	2187	3475	26	1.25	GS89R59 GSF89R59 GSA89R59 GSAF89R59	4P
0.45	1827	2905	27	1.40		
0.51	1584	2586	27	1.55		
0.56	1413	2335	27	1.60		
0.64	1224	2054	28	1.70		
0.72	1089	1824	28	1.80		
0.80	972	1631	28	1.85		
0.93	1125	1404	11	1.10	GS79R39 GSF79R39 GSA79R39 GSAF79R39	4P
1.1	990	1245	13	1.20		
1.8	540	712	7.7	0.95	GS69R39 GSF69R39 GSA69R39 GSAF69R39	4P
2.1	455	615	8.5	1.10		
2.4	405	543	8.9	1.20		
2.8	342	469	9.3	1.40		
3.1	306	424	9.5	1.50		
3.6	275	365	10	1.60		
3.0	320	438	6.3	0.85	GS59R19 GSF59R19 GSA59R19 GSAF59R19	4P
3.4	284	388	6.7	0.90		
3.9	248	336	7.0	1.05		
4.5	216	294	7.2	1.20		
4.9	203	269	7.3	1.30		
5.7	174	229	7.5	1.40		
6.4	157	204	7.6	1.50		
7.0	143	187	7.6	1.55		
4.5	231	294	4.7	0.80	GS49R19 GSF49R19 GSA49R19 GSAF49R19	4P
5.1	173	257	5.1	1.10		
5.7	204	229	4.9	0.95		
6.6	179	200	5.1	1.05		

GS

选型参数表
(恒功率)

Selection Table
(Constant Power)

n_a [r/min]	M_a [N.m]	i	F_{Ra} [kN]	f_B	机型号 Type size	极数 Pole
0.18kW						
7.0	168	187	5.1	1.10	GS49R19	4P
7.9	124	165	5.2	1.20	GSF49R19	
8.9	112	148	5.3	1.25	GSA49R19	
10	99	131	5.3	1.35	GSAF49R19	
3.9	227	217.41	10	1.80	GS69	6P
4.5	202	190.11	10	1.90	GSF69	
4.7	194	180.60	10	1.95	GSA69	
					GSAF69	
4.2	198	201.00	7.3	1.35	GS59	6P
4.6	185	184.80	7.4	1.40	GSF59	
5.4	162	158.12	7.5	1.50	GSA59	
6.2	143	137.05	7.6	1.55	GSAF59	
6.5	139	201.00	7.6	1.65	GS59	4P
7.1	129	184.80	7.6	1.70	GSF59	
8.3	113	158.12	7.7	1.80	GSA59	
9.6	99	137.05	7.8	1.90	GSAF59	
4.2	194	201.00	4.8	0.85	GS49	6P
4.6	179	184.80	4.9	0.90	GSF49	
5.4	156	158.12	5.1	1.00	GSA49	
6.2	138	137.05	5.1	1.10	GSAF49	
6.6	130	128.10	5.2	1.20		
6.5	134	201.00	5.2	1.20	GS49	4P
7.1	124	184.80	5.2	1.30	GSF49	
8.3	109	158.12	5.3	1.35	GSA49	
9.6	96	137.05	5.3	1.45	GSAF49	
10	90	128.10	5.4	1.50		
12	79	110.73	5.4	1.55		
14	69	94.08	5.5	1.65		
16	62	84.00	5.5	1.75		
18	54	71.75	5.5	1.85		
19	62	69.39	5.5	1.70		
8.3	104	157.43	2.8	0.85	GS39	4P
9.1	96	144.40	2.8	0.90	GSF39	
11	84	122.94	2.8	1.00	GSA39	
12	74	106.00	2.8	1.05	GSAF39	
13	69	98.80	2.8	1.05		
15	61	86.36	2.8	1.15		
16	58	80.96	2.8	1.15		
18	52	71.44	2.8	1.20		
21	47	63.33	2.8	1.25		
23	50	55.93	2.8	1.20		
26	46	51.30	2.8	1.25		
30	40	43.68	2.8	1.35		
35	34	37.66	2.8	1.40		
37	32	35.10	2.8	1.45		
43	29	30.68	2.8	1.50		
46	27	28.76	2.8	1.55		
52	24	25.38	2.8	1.60		
58	22	22.50	2.8	1.70		
68	20	19.13	2.8	1.80		
69	19	18.85	2.8	1.75		
79	17	16.48	2.7	1.80		
85	16	15.45	2.6	1.85		
96	14	13.63	2.5	1.95		
108	13	12.08	2.5	2.00		
128	11	10.27	2.4	2.15		
0.25kW						
0.20	7766	6557	40	0.85	GS109R79	4P
0.23	6832	5769	40	0.95	GSF109R79	
					GSA109R79	
					GSAF109R79	

n_a [r/min]	M_a [N.m]	i	F_{Ra} [kN]	f_B	机型号 Type size	极数 Pole
0.25kW						
0.46	2637	2905	23	0.85	GS89R59	4P
0.51	2304	2586	26	1.00	GSF89R59	
0.57	2070	2335	27	1.10	GSA89R59	
0.65	1800	2054	27	1.30	GSAF89R59	
0.73	1593	1824	27	1.45		
0.82	1431	1631	28	1.60		
1.4	837	930	28	2.05		
1.4	1134	954	11	1.00	GS79R39	4P
1.6	999	837	13	1.15	GSF79R39	
1.9	837	714	14	1.35	GSA79R39	
2.1	738	637	14	1.55	GSAF79R39	
2.3	671	574	14	1.60		
2.7	576	499	15	1.70		
2.4	585	543	7.0	0.90	GS69R39	4P
2.8	495	469	8.1	1.00	GSF69R39	
3.1	446	424	8.5	1.10	GSA69R39	
3.6	396	365	8.9	1.30	GSAF69R39	
4.2	342	319	9.3	1.40		
4.7	302	281	9.5	1.50		
4.5	311	294	6.4	0.85	GS59R19	4P
4.9	288	269	6.6	0.95	GSF59R19	
5.8	248	229	7.0	1.10	GSA59R19	
6.5	225	204	7.2	1.20	GSAF59R19	
7.1	207	187	7.3	1.30		
8.1	180	165	7.4	1.40		
10	146	131	7.6	1.50		
2.9	392	217.41	8.9	1.20	GS69	8P
3.4	351	190.11	9.2	1.35	GSF69	
3.5	333	180.60	9.3	1.45	GSA69	
4.0	297	158.45	9.5	1.55	GSAF69	
3.9	315	217.41	9.4	1.50	GS69	6P
4.5	279	190.11	10	1.60	GSF69	
4.7	266	180.60	10	1.65	GSA69	
5.4	239	158.45	10	1.75	GSAF69	
6.1	221	217.41	10	1.85	GS69	4P
7.0	198	190.11	10	1.95	GSF69	
7.4	189	180.60	10	2.00	GSA69	
8.4	168	158.45	10	2.10	GSAF69	
10	145	134.40	10	2.20		
11	132	121.33	10	2.30		
12	118	106.75	10	2.40		
4.2	275	201.00	6.7	0.95	GS59	6P
4.6	257	184.80	6.9	1.00	GSF59	
5.4	221	158.12	7.1	1.20	GSA59	
6.2	198	137.05	7.3	1.35	GSAF59	
6.6	185	128.10	7.4	1.35		
6.6	194	201.00	7.3	1.40	GS59	4P
7.2	180	184.80	7.4	1.45	GSF59	
8.4	158	158.12	7.5	1.55	GSA59	
9.7	140	137.05	7.6	1.60	GSAF59	
10	131	128.10	7.6	1.65		
12	116	110.73	7.7	1.75		
14	100	94.08	7.8	1.85		
16	91	84.00	7.8	1.95		
6.6	194	201.00	4.9	0.80	GS49	4P
7.2	178	184.80	4.9	0.85	GSF49	
8.4	157	158.12	5.1	1.00	GSA49	
9.7	136	137.05	5.2	1.10	GSAF49	
10	129	128.10	5.2	1.20		
12	113	110.73	5.3	1.35		
14	98	94.08	5.3	1.40		
16	89	84.00	5.4	1.45		

GS

选型参数表
(恒功率)

Selection Table
(Constant Power)

n_a [r/min]	M_a [N.m]	i	F_{Ra} [kN]	f_B	机型号 Type size	极数 Pole
0.25kW						
19	77	71.75	5.4	1.55		
19	87	69.39	5.4	1.40	**GS49**	
20	72	67.20	5.5	1.60	**GSF49**	**4P**
21	81	63.80	5.4	1.45	**GSA49**	
24	70	54.59	5.4	1.55	**GSAF49**	
28	61	47.32	5.5	1.65		
13	97	98.80	2.8	0.85		
15	86	86.36	2.8	0.90		
16	82	80.96	2.8	0.95		
19	73	71.44	2.8	1.00		
21	66	63.33	2.8	1.05		
24	70	55.93	2.8	1.05		
26	65	51.30	2.8	1.05		
30	56	43.68	2.8	1.15		
35	49	37.66	2.8	1.20	**GS39**	
38	46	35.10	2.8	1.20	**GSF39**	
43	41	30.68	2.8	1.30	**GSA39**	**4P**
46	38	28.76	2.8	1.30	**GSAF39**	
52	33	25.38	2.8	1.40		
59	30	22.50	2.8	1.45		
70	29	19.13	2.7	1.60		
71	26	18.85	2.7	1.50		
81	23	16.48	2.6	1.60		
86	20	15.45	2.6	1.65		
98	18	13.63	2.5	1.70		
110	16	12.08	2.4	1.80		
130	15	10.27	2.3	1.85		
95	19	28.76	2.6	1.70		
107	17	25.38	2.5	1.75		
121	15	22.50	2.4	1.85	**GS39**	
142	14	19.13	2.3	1.95	**GSF39**	
144	14	18.85	2.2	1.90	**GSA39**	**2P**
165	12	16.48	2.2	2.00	**GSAF39**	
176	12	15.45	2.1	2.05		
200	10	13.63	2.1	2.15		
225	8	12.08	2.0	2.20		
0.37kW						
0.31	7586	4328	40	0.85	**GS109R79** **GSF109R79** **GSA109R79** **GSAF109R79**	**4P**
0.65	2574	2054	24	1.00	**GS89R59**	
0.73	2286	1824	26	1.10	**GSF89R59**	
0.82	2043	1631	27	1.20	**GSA89R59**	**4P**
1.4	1206	930	28	1.70	**GSAF89R59**	
1.6	1089	831	28	1.75		
1.9	1179	714	11	1.00		
2.1	1053	637	12	1.15	**GS79R39**	
2.3	954	574	13	1.25	**GSF79R39**	
2.7	819	499	14	1.35	**GSA79R39**	**4P**
3.0	720	438	14	1.50	**GSAF79R39**	
3.4	639	389	15	1.60		
3.6	563	365	7.3	0.85	**GS69R39**	
4.2	491	319	8.1	1.00	**GSF69R39**	
4.7	432	281	8.6	1.10	**GSA69R39**	**4P**
5.4	387	246	9.0	1.25	**GSAF69R39**	
2.3	882	288.00	28	2.00	**GS89**	
2.6	801	258.18	28	2.10	**GSF89**	**8P**
3.0	698	222.40	28	2.25	**GSA89** **GSAF89**	

n_a [r/min]	M_a [N.m]	i	F_{Ra} [kN]	f_B	机型号 Type size	极数 Pole
0.37kW						
2.9	662	225.26	14	1.65	**GS79**	
3.1	630	214.00	15	1.65	**GSF79**	**8P**
3.5	567	189.09	15	1.75	**GSA79**	
4.1	491	161.60	15	1.90	**GSAF79**	
3.5	581	256.47	15	1.75	**GS79**	
4.0	518	225.26	15	1.85	**GSF79**	**6P**
4.2	491	214.00	15	1.90	**GSA79** **GSAF79**	
4.1	455	217.41	8.4	1.10	**GS69**	
4.7	405	190.11	8.8	1.25	**GSF69**	**6P**
4.9	387	180.60	8.9	1.35	**GSA69**	
5.6	342	158.45	9.2	1.45	**GSAF69**	
6.1	311	217.41	9.4	1.50		
7.0	279	190.11	10	1.60	**GS69**	
7.4	266	180.60	10	1.65	**GSF69**	**4P**
8.4	234	158.45	10	1.70	**GSA69**	
9.9	203	134.40	10	1.85	**GSAF69**	
11	185	121.33	10	1.90		
5.6	355	158.12	6.2	0.80		
6.5	316	137.05	6.6	0.95	**GS59**	
6.9	296	128.10	6.7	1.00	**GSF59**	**6P**
8.0	263	110.73	7.0	1.10	**GSA59**	
9.4	226	94.08	7.2	1.30	**GSAF59**	
11	205	84.00	7.4	1.35		
6.6	275	201.00	6.7	0.95		
7.2	257	184.80	6.9	1.05		
8.4	221	158.12	7.1	1.20		
9.7	198	137.05	7.3	1.35		
10	185	128.10	7.4	1.35	**GS59**	
12	162	110.73	7.5	1.45	**GSF59**	**4P**
14	140	94.08	7.6	1.50	**GSA59**	
16	127	84.00	7.7	1.60	**GSAF59**	
19	110	71.75	7.7	1.70		
19	125	69.39	7.7	1.60		
20	104	67.20	7.7	1.70		
21	115	63.80	7.7	1.65		
10	189	137.05	4.9	0.80		
10	179	128.10	4.9	0.85		
12	158	110.73	5.1	0.95	**GS49**	
14	136	94.08	5.2	1.10	**GSF49**	**4P**
16	123	84.00	5.2	1.20	**GSA49**	
19	107	71.75	5.3	1.30	**GSAF49**	
19	122	69.39	5.2	1.15		
20	101	67.20	5.3	1.30		
21	113	63.80	5.2	1.20		
24	98	54.59	5.3	1.30		
28	86	47.32	5.1	1.35		
30	81	44.23	5.1	1.40		
35	70	38.23	4.9	1.45	**GS49**	
41	60	32.48	4.7	1.55	**GSF49**	**4P**
46	54	29.00	4.6	1.65	**GSA49**	
54	47	24.77	4.4	1.70	**GSAF49**	
57	44	23.20	4.3	1.75		
68	41	19.54	4.0	1.90		
75	36	17.80	3.8	2.00		
88	33	15.12	3.8	2.10		
21	93	63.33	2.8	0.85	**GS39**	
26	91	51.30	2.8	0.85	**GSF39**	
30	78	43.68	2.8	0.95	**GSA39**	**4P**
35	68	37.66	2.8	1.00	**GSAF39**	
38	64	35.10	2.8	1.00		

选型参数表
(恒功率)

Selection Table
(Constant Power)

n_a [r/min]	M_a [N.m]	i	F_{Ra} [kN]	f_B	机型号 Type size	极数 Pole
0.37kW						
43	57	30.68	2.8	1.05	GS39 GSF39 GSA39 GSAF39	4P
46	53	28.76	2.8	1.10		
52	47	25.38	2.8	1.20		
59	42	22.50	2.7	1.20		
70	40	19.13	2.5	1.30		
71	37	18.85	2.4	1.25		
81	32	16.48	2.4	1.30		
86	27	15.45	2.4	1.35		
98	25	13.63	2.3	1.40		
110	23	12.08	2.3	1.40		
130	21	10.27	2.2	1.50		
108	25	25.38	2.4	1.45	GS39 GSF39 GSA39 GSAF39	2P
122	23	22.50	2.3	1.50		
143	22	19.13	2.2	1.60		
145	20	18.85	2.1	1.55		
166	17	16.48	2.1	1.65		
177	14	15.45	2.1	1.65		
201	14	13.63	2.0	1.75		
227	12	12.08	1.9	1.80		
267	11	10.27	1.8	1.95		
0.55kW						
0.55	6307	2530	40	1.05	GS109R79 GSF109R79 GSA109R79 GSAF109R79	4P
1.0	2565	1332	24	0.90	GS89R59 GSF89R59 GSA89R59 GSAF89R59	4P
1.2	2313	1191	26	1.00		
1.3	2016	1032	27	1.15		
1.5	1863	930	27	1.25		
1.7	1683	831	27	1.35		
1.9	1458	719	28	1.55		
2.2	1278	624	28	1.60		
2.5	1152	558	28	1.70		
3.2	918	435	28	1.90		
3.2	1107	438	12	1.05	GS79R39 GSF79R39 GSA79R39 GSAF79R39	4P
3.6	981	389	13	1.15		
4.3	828	327	14	1.35		
4.8	747	289	14	1.45		
5.6	648	250	15	1.55		
5.7	594	246	6.3	0.85	GS69R39 GSF69R39 GSA69R39 GSAF69R39	4P
6.3	531	221	7.7	0.95		
7.0	482	198	8.2	1.05		
8.3	414	168	8.8	1.20		
2.3	1305	288.00	28	1.65	GS89 GSF89 GSA89 GSAF89	8P
2.6	1188	258.18	28	1.70		
3.0	1035	222.40	28	1.85		
3.1	1017	288.00	28	1.85	GS89 GSF89 GSA89 GSAF89	6P
3.4	918	258.18	28	1.95		
4.0	810	222.40	28	2.05		
4.4	738	202.96	28	2.10		
2.9	981	225.26	13	1.15	GS79 GSF79 GSA79 GSAF79	8P
3.1	936	214.00	13	1.20		
3.5	837	189.09	13	1.35		
4.1	729	161.60	14	1.55		
3.5	864	256.47	13	1.35	GS79 GSF79 GSA79 GSAF79	6P
4.0	765	225.26	14	1.50		
4.2	729	214.00	14	1.55		
4.7	657	189.09	14	1.60		
5.5	572	161.60	15	1.70		

n_a [r/min]	M_a [N.m]	i	F_{Ra} [kN]	f_B	机型号 Type size	极数 Pole
0.55kW						
5.4	594	256.47	15	1.70	GS79 GSF79 GSA79 GSAF79	4P
6.2	531	225.26	15	1.80		
6.5	504	214.00	15	1.85		
7.4	455	189.09	15	1.95		
6.4	468	217.41	8.2	1.00	GS69 GSF69 GSA69 GSAF69	4P
7.3	419	190.11	8.7	1.10		
7.7	401	180.60	8.8	1.15		
8.8	356	158.45	9.1	1.30		
10	306	134.40	9.4	1.50		
11	279	121.33	10	1.55	GS69 GSF69 GSA69 GSAF69	4P
13	248	106.75	10	1.65		
14	239	100.80	10	1.65		
16	207	85.83	10	1.75		
19	207	75.06	10	1.70		
21	185	65.63	10	1.75		
9.5	306	94.08	6.4	0.85	GS59 GSF59 GSA59 GSAF59	6P
11	275	84.00	6.7	0.95		
12	239	71.75	7.0	1.10		
13	225	67.20	7.1	1.15		
16	221	54.59	7.1	1.10		
19	194	47.32	7.3	1.30		
20	180	44.23	7.4	1.35		
23	158	38.23	7.5	1.40		
8.8	333	158.12	6.0	0.80	GS59 GSF59 GSA59 GSAF59	4P
10	297	137.05	6.5	0.90		
11	279	128.10	6.7	0.95		
13	243	110.73	7.0	1.10		
15	212	94.08	7.2	1.25		
17	189	84.00	7.3	1.30		
19	166	71.75	7.5	1.40		
21	157	67.20	7.5	1.40		
25	150	54.59	7.6	1.45		
29	131	47.32	7.6	1.55		
31	123	44.23	7.7	1.55		
36	108	38.23	7.7	1.65		
43	93	32.48	7.6	1.75		
48	83	29.00	7.3	1.85		
56	71	24.77	7.0	1.95		
60	68	23.20	6.9	2.00		
71	62	19.54	6.4	2.10		
17	185	84.00	4.9	0.80	GS49 GSF49 GSA49 GSAF49	4P
19	161	71.75	5.0	0.95		
21	152	67.20	5.1	1.00		
25	149	54.59	4.9	0.95		
29	130	47.32	4.8	1.10		
31	122	44.23	4.7	1.15		
36	106	38.23	4.6	1.20		
43	91	32.48	4.4	1.30		
48	82	29.00	4.3	1.30		
56	70	24.77	4.2	1.40		
60	67	23.20	4.1	1.45		
71	62	19.54	3.7	1.55		
78	54	17.80	3.6	1.65		
92	50	15.12	3.6	1.75		
103	44	13.50	3.4	1.80		
121	38	11.53	3.3	1.90		
129	33	10.80	3.2	1.95		
153	29	9.10	3.1	2.10		
45	85	30.68	2.5	0.80	GS39 GSF39 GSA39 GSAF39	4P
48	80	28.76	2.5	0.85		
55	71	25.38	2.5	0.95		
62	63	22.50	2.5	1.00		

选型参数表
(恒功率)

Selection Table
(Constant Power)

n_a [r/min]	M_a [N.m]	i	F_{Ra} [kN]	f_B	机型号 Type size	极数 Pole
0.55kW						
73	54	19.13	2.4	1.05	GS39 GSF39 GSA39 GSAF39	4P
74	53	18.85	2.4	1.05		
84	48	16.48	2.2	1.10		
90	45	15.45	2.1	1.10		
102	40	13.63	2.1	1.15		
115	36	12.08	2.1	1.20		
135	31	10.27	2.0	1.30		
95	41	28.76	2.3	1.15	GS39 GSF39 GSA39 GSAF39	2P
108	37	25.38	2.2	1.20		
122	33	22.50	2.2	1.25		
143	28	19.13	2.0	1.30		
145	28	18.85	2.0	1.30		
166	24	16.48	1.9	1.35		
177	23	15.45	1.9	1.35		
201	21	13.63	1.9	1.45		
227	18	12.08	1.7	1.50		
267	15	10.27	1.7	1.60		
0.75kW						
0.63	8406	2208	40	0.85	GS109R79 GSF109R79 GSA109R79 GSAF109R79	4P
0.71	6628	1950	40	1.00		
1.1	4419	1223	20	0.85	GS99R59 GSF99R59 GSA99R59 GSAF99R59	4P
1.3	3870	1070	29	1.00		
1.5	3339	928	32	1.15		
1.7	2943	824	33	1.30		
1.9	2097	714	34	1.75		
2.2	2232	626	34	1.70		
2.6	1917	538	34	1.85		
2.9	1737	484	34	1.95		
1.3	2754	1032	18	0.90	GS89R59 GSF89R59 GSA89R59 GSAF89R59	4P
1.5	2538	930	25	1.00		
1.7	2286	831	26	1.10		
1.9	1998	719	27	1.25		
2.2	1746	624	27	1.40		
2.5	1575	558	27	1.45		
3.2	1260	435	28	1.60		
4.3	963	323	28	1.85		
4.3	1125	327	11	1.05	GS79R39 GSF79R39 GSA79R39 GSAF79R39	4P
4.8	1008	289	12	1.15		
5.6	873	250	13	1.30		
6.3	774	219	14	1.40		
2.4	1836	286.40	34	1.90	GS99 GSF99 GSA99 GSAF99	8P
2.6	1701	262.22	34	1.95		
3.0	1521	231.67	35	2.05		
3.2	1386	288.00	28	1.60	GS89 GSF89 GSA89 GSAF89	6P
3.5	1260	258.18	28	1.65		
4.1	1098	222.40	28	1.80		
4.5	1008	202.96	28	1.85		
4.8	945	288.00	28	1.90	GS89 GSF89 GSA89 GSAF89	4P
5.4	855	258.18	28	2.00		
6.3	747	222.40	28	2.10		
6.8	689	202.96	28	2.20		
4.0	1044	225.26	12	1.10	GS79 GSF79 GSA79 GSAF79	6P
4.3	999	214.00	12	1.15		
4.8	891	189.09	13	1.30		
5.6	774	161.60	14	1.45		
5.4	801	256.47	14	1.45	GS79 GSF79 GSA79 GSAF79	4P
6.2	711	225.26	14	1.55		
6.5	680	214.00	14	1.60		
7.4	608	189.09	15	1.65		

n_a [r/min]	M_a [N.m]	i	F_{Ra} [kN]	f_B	机型号 Type size	极数 Pole
0.75kW						
8.6	527	161.60	15	1.75	GS79 GSF79 GSA79 GSAF79	4P
9.4	491	148.15	15	1.80		
11	432	130.00	15	1.90		
11	414	123.20	15	1.95		
13	365	107.83	15	2.05		
7.3	563	190.11	7.2	0.80	GS69 GSF69 GSA69 GSAF69	4P
7.7	536	180.60	7.5	0.85		
8.8	477	158.45	8.1	1.00		
10	414	134.40	8.7	1.15		
11	378	121.33	9.0	1.25		
13	338	106.75	9.3	1.40		
14	320	100.80	9.4	1.40		
16	275	85.83	10	1.50		
19	279	75.06	10	1.50		
21	248	65.63	10	1.55		
22	234	62.35	10	1.60		
25	207	54.70	10	1.65		
30	178	46.40	9.3	1.80		
13	329	71.75	6.1	0.80	GS59 GSF59 GSA59 GSAF59	6P
14	311	67.20	6.3	0.85		
16	284	56.61	6.8	1.00		
19	266	47.32	6.8	0.90		
21	248	44.23	6.9	1.00		
13	329	110.73	6.1	0.80	GS59 GSF59 GSA59 GSAF59	4P
15	284	94.08	6.6	0.95		
17	257	84.00	6.8	1.05		
19	225	71.75	7.1	1.15		
21	212	67.20	7.2	1.20		
25	203	54.59	7.3	1.25		
29	177	47.32	7.4	1.30		
31	167	44.23	7.5	1.35		
36	145	38.23	7.6	1.40		
43	124	32.48	7.3	1.50	GS59 GSF59 GSA59 GSAF59	4P
48	112	29.00	7.1	1.55		
56	96	24.77	6.8	1.65		
60	90	23.20	6.7	1.70		
71	84	19.54	6.2	1.80		
78	73	17.80	5.9	1.85		
92	68	15.12	5.9	2.00		
103	59	13.50	5.6	2.05		
29	175	47.32	4.3	0.80	GS49 GSF49 GSA49 GSAF49	4P
31	164	44.23	4.3	0.85		
36	143	38.23	4.2	1.00		
43	122	32.48	4.1	1.10		
48	110	29.00	4.0	1.15		
56	95	24.77	3.9	1.20		
60	89	23.20	3.9	1.25		
71	84	19.54	3.4	1.30		
78	73	17.80	3.4	1.40		
92	68	15.12	3.3	1.50		
103	59	13.50	3.2	1.55		
121	50	11.53	3.1	1.65		
129	45	10.80	3.1	1.70		
153	39	9.10	3.0	1.80		
73	73	19.13	2.2	0.85	GS39 GSF39 GSA39 GSAF39	4P
102	52	13.63	1.9	0.85		
115	47	12.08	1.8	0.95		
135	40	10.27	1.8	1.00		
148	39	19.13	2.0	1.10	GS39 GSF39 GSA39 GSAF39	2P
208	28	13.63	1.7	1.25		
234	24	12.08	1.7	1.30		
276	21	10.27	1.7	1.35		

选型参数表
(恒功率)

Selection Table
(Constant Power)

n_a [r/min]	M_a [N.m]	i	F_{Ra} [kN]	f_B	机型号 Type size	极数 Pole
1.1kW						
0.9	7529	1521	40	0.85	GS109R79 GSF109R79 GSA109R79 GSAF109R79	4P
1.1	6571	1327	40	1.00		
1.7	4203	824	22	0.95	GS99R59 GSF99R59 GSA99R59 GSAF99R59	4P
2.0	3069	714	33	1.35		
2.2	3267	626	32	1.25		
2.6	2808	538	33	1.45		
2.9	2538	484	33	1.60		
3.3	2205	420	34	1.70		
2.2	2556	624	24	0.95	GS89R59 GSF89R59 GSA89R59 GSAF89R59	4P
2.5	2313	558	26	1.10		
2.9	2034	485	27	1.35		
3.2	1854	435	27	1.35		
3.7	1629	378	27	1.45		
4.3	1413	323	28	1.60		
5.0	1242	281	28	1.45		
5.5	1332	255	28	1.45		
6.3	1170	222	28	1.55		
6.8	1089	205	28	1.60		
6.4	1125	219	11	1.05	GS79R39 GSF79R39 GSA79R39 GSAF79R39	4P
2.5	2647	271.63	40	1.90	GS109 GSF109 GSA109 GSAF109	8P
3.0	2206	229.96	38	2.00		
3.2	2068	212.81	37	2.10		
3.6	1839	190.74	36	2.20		
2.4	2772	286.40	33	1.40	GS99 GSF99 GSA99 GSAF99	8P
2.6	2556	262.22	33	1.50		
3.0	2286	231.67	34	1.70		
3.5	1971	196.52	34	1.80		
3.2	2079	286.40	34	1.75	GS99 GSF99 GSA99 GSAF99	6P
3.5	1917	262.22	34	1.80		
3.9	1710	231.67	34	1.90		
3.2	1998	288.00	27	1.10	GS89 GSF89 GSA89 GSAF89	6P
3.5	1809	258.18	27	1.20		
4.1	1584	222.40	27	1.35		
4.5	1458	202.96	28	1.45		
4.9	1368	288.00	28	1.55	GS89 GSF89 GSA89 GSAF89	4P
5.4	1233	258.18	28	1.65		
6.3	1080	222.40	28	1.75		
6.9	990	202.96	28	1.80		
7.8	891	180.00	28	1.90		
9.3	756	151.30	28	2.00		
6.2	1035	225.26	12	1.10	GS79 GSF79 GSA79 GSAF79	4P
6.5	990	214.00	13	1.15		
7.4	882	189.09	13	1.35		
8.7	765	161.60	14	1.45		
9.4	707	148.15	14	1.50		
11	626	130.00	15	1.60		
11	599	123.20	15	1.60		
13	527	107.83	15	1.70		
14	482	97.14	15	1.75		
16	423	85.22	15	1.85		
12	545	121.33	7.4	0.85	GS69 GSF69 GSA69 GSAF69	4P
13	486	106.75	8.1	0.95		
14	464	100.80	8.3	1.00		
16	401	85.83	8.8	1.15		
18	365	78.00	9.1	1.30		
21	360	65.63	9.1	1.30		

n_a [r/min]	M_a [N.m]	i	F_{Ra} [kN]	f_B	机型号 Type size	极数 Pole
1.1kW						
22	342	62.35	9.2	1.30	GS69 GSF69 GSA69 GSAF69	4P
26	302	54.70	9.1	1.40		
30	257	46.40	8.8	1.45		
33	234	41.89	8.6	1.55		
38	207	36.85	8.3	1.60		
40	198	34.80	8.2	1.65		
47	168	29.63	7.9	1.75		
20	324	71.75	6.2	1.00	GS59 GSF59 GSA59 GSAF59	4P
21	306	67.20	6.4	1.00		
25	282	56.61	6.8	1.05		
30	257	47.32	6.9	1.10		
32	239	44.23	7.0	1.10		
37	212	38.23	7.0	1.20		
43	180	32.48	6.8	1.25		
48	161	29.00	6.7	1.30		
57	139	24.77	6.4	1.40		
60	131	23.20	6.3	1.40		
72	111	19.54	6.1	1.50		
79	105	17.80	5.6	1.55		
93	99	15.12	5.5	1.65		
104	86	13.50	5.3	1.70		
121	74	11.53	5.1	1.80		
130	66	10.80	5.0	1.85		
154	57	9.10	4.8	2.00		
48	159	29.00	3.5	0.95	GS49 GSF49 GSA49 GSAF49	4P
57	138	24.77	3.5	1.00		
60	129	23.20	3.5	1.05		
72	110	19.54	3.4	1.10		
79	105	17.80	2.9	1.15		
93	98	15.12	2.9	1.25		
104	86	13.50	2.9	1.30		
121	73	11.53	2.8	1.35		
130	66	10.80	2.8	1.40		
154	57	9.10	2.7	1.45		
208	44	13.63	1.5	0.85	GS39 GSF39 GSA39 GSAF39	2P
234	36	12.08	1.5	0.90		
276	31	10.27	1.5	1.00		
1.5kW						
1.2	7600	1126	40	0.85	GS109R79 GSF109R79 GSA109R79 GSAF109R79	4P
1.4	6643	984	40	1.00		
2.0	4176	714	28	0.90	GS99R59 GSF99R59 GSA99R59 GSAF99R59	4P
2.2	4455	626	18	0.85		
2.6	3834	538	30	1.00		
2.9	3465	484	32	1.10		
3.3	3015	420	33	1.25		
3.7	2727	376	33	1.40		
4.3	2394	327	34	1.65		
2.9	2781	485	16	0.80	GS89R59 GSF89R59 GSA89R59 GSAF89R59	4P
3.2	2529	435	25	0.90		
3.7	2223	378	26	1.00		
4.3	1935	323	27	1.15		
5.0	1701	281	27	1.10		
5.5	1818	255	27	1.25		
6.3	1593	222	27	1.35		
6.8	1485	205	28	1.40		
2.5	3610	271.63	40	1.60	GS109 GSF109 GSA109 GSAF109	8P
3.0	3008	229.96	38	1.70		
3.2	2820	212.81	37	1.75		

选型参数表
(恒功率)

Selection Table
(Constant Power)

n_a [r/min]	M_a [N.m]	i	F_{Ra} [kN]	f_B	机型号 Type size	极数 Pole
1.5kW						
3.5	2579	271.63	36	1.85	GS109	6P
4.1	2201	229.96	34	2.00	GSF109	
4.4	2051	212.81	34	2.05	GSA109	
4.9	1841	190.74	32	2.15	GSAF109	
2.4	3627	286.40	31	1.05	GS99	8P
2.6	3348	262.22	32	1.15	GSF99	
2.9	2997	231.67	33	1.25	GSA99	
3.5	2583	196.52	33	1.45	GSAF99	
3.3	2835	286.40	33	1.35	GS99	6P
3.6	2619	262.22	33	1.45	GSF99	
4.1	2340	231.67	34	1.65	GSA99	
4.8	2007	196.52	34	1.75	GSAF99	
4.9	1917	286.40	34	1.80	GS99	4P
5.3	1773	262.22	34	1.85	GSF99	
6.0	1584	231.67	35	1.95	GSA99	
7.1	1359	196.52	35	2.10	GSAF99	
3.6	2466	258.18	25	0.90	GS89	6P
4.2	2151	222.40	26	1.00	GSF89	
4.6	1980	202.96	27	1.10	GSA89	
5.2	1782	180.00	27	1.20	GSAF89	
4.9	1854	288.00	27	1.10		4P
5.4	1674	258.18	27	1.20		
6.3	1467	222.40	28	1.40		
6.9	1350	202.96	28	1.55	GS89	
7.8	1206	180.00	28	1.60	GSF89	
9.3	1026	151.30	28	1.75	GSA89	
10	954	139.05	28	1.80	GSAF89	
11	855	123.48	28	1.85		
13	765	110.40	28	1.95		
14	693	99.26	28	2.00		
7.4	1197	189.09	10	1.10		4P
8.7	1035	161.60	12	1.15		
9.4	954	148.15	13	1.30		
11	846	130.00	13	1.35		
11	810	123.20	14	1.40		
13	716	107.83	14	1.45		
14	653	97.14	15	1.50	GS79	
16	576	85.22	15	1.60	GSF79	
19	585	75.09	13	1.50	GSA79	
20	558	71.33	13	1.55	GSAF79	
21	459	66.67	14	1.70		
22	495	63.03	13	1.65		
25	396	56.92	13	1.80		
26	423	53.87	13	1.75		
28	392	49.38	12	1.80		
32	347	43.33	12	1.90		
16	540	85.83	7.5	0.85		4P
18	495	78.00	8.0	0.95		
21	486	65.63	8.1	0.95		
22	464	62.35	8.3	0.95		
26	410	54.70	8.4	1.05	GS69	
30	351	46.40	8.2	1.25	GSF69	
33	320	41.89	8.0	1.30	GSA69	
38	279	36.85	7.8	1.40	GSAF69	
40	266	34.80	7.8	1.40		
47	230	29.63	7.5	1.50		
52	207	26.93	7.4	1.55		
58	198	24.00	6.7	1.60		
65	189	21.67	6.6	1.70		
73	166	19.06	6.5	1.75	GS69	4P
78	158	18.00	6.3	1.80	GSF69	
91	135	15.33	6.1	1.90	GSA69	
101	124	13.93	5.9	1.95	GSAF69	

n_a [r/min]	M_a [N.m]	i	F_{Ra} [kN]	f_B	机型号 Type size	极数 Pole
1.5kW						
43	243	32.48	6.3	0.90		4P
48	221	29.00	6.2	1.00		
57	189	24.77	6.0	1.15		
60	176	23.20	6.0	1.25	GS59	
72	150	19.54	5.8	1.30	GSF59	
79	143	17.80	5.2	1.35	GSA59	
93	134	15.12	5.1	1.40	GSAF59	
104	116	13.50	5.0	1.45		
121	99	11.53	4.8	1.55		
130	89	10.80	4.7	1.60		
154	77	9.10	4.6	1.70		
104	117	13.50	2.5	0.85	GS49	4P
121	101	11.53	2.5	1.00	GSF49	
130	94	10.80	2.5	1.10	GSA49	
154	79	9.10	2.5	1.25	GSAF49	
2.2kW						
2.1	6672	688	40	1.00	GS109R79	4P
2.4	5832	602	40	1.10	GSF109R79	
					GSA109R79	
					GSAF109R79	
3.4	4455	420	18	0.90	GS99R59	4P
3.8	4014	376	27	1.00	GSF99R59	
4.4	3519	327	32	1.20	GSA99R59	
5.0	3114	287	33	1.35	GSAF99R59	
5.7	2727	252	33	1.50		
3.5	3782	271.63	35	1.50	GS109	6P
4.1	3228	229.96	33	1.65	GSA109	
4.4	3008	212.81	33	1.70	GSAF109	
4.9	2701	190.74	32	1.75	GSF109	
5.3	2498	271.63	31	1.80		4P
6.2	2135	229.96	30	1.95	GS109	
6.7	2117	212.81	29	2.00	GSF109	
7.5	1891	190.74	28	2.10	GSA109	
8.3	1708	172.20	27	2.15	GSAF109	
9.1	1558	156.41	26	2.20		
3.3	4077	286.40	29	1.00	GS99	6P
3.6	3762	262.22	31	1.30	GSF99	
4.1	3357	231.67	32	1.35	GSA99	
4.8	2889	196.52	33	1.45	GSAF99	
5.0	2817	286.40	33	1.45		4P
5.5	2601	262.22	33	1.55		
6.2	2313	231.67	34	1.65		
7.3	1989	196.52	34	1.75	GS99	
7.9	1845	180.95	34	1.80	GSF99	
8.8	1656	161.74	34	1.85	GSA99	
9.8	1503	145.60	35	1.95	GSAF99	
11	1368	131.85	35	2.05		
12	1224	116.92	35	2.10		
14	1116	105.71	35	2.20		
16	954	89.60	35	2.35		
5.5	2457	258.18	25	1.00		4P
6.4	2142	222.40	26	1.10		
7.0	1971	202.96	27	1.25		
7.9	1773	180.00	27	1.35		
9.5	1512	151.30	27	1.45	GS89	
10	1395	139.05	28	1.50	GSF89	
12	1251	123.48	28	1.55	GSA89	
13	1125	110.40	28	1.60	GSAF89	
14	1017	99.26	28	1.70		
17	891	86.15	28	1.75		
17	954	81.76	28	1.65		
19	801	77.14	28	1.80		

选型参数表
(恒功率)

Selection Table
(Constant Power)

n_a [r/min]	M_a [N.m]	i	F_{Ra} [kN]	f_B	机型号 Type size	极数 Pole
2.2kW						
20	828	70.43	28	1.75	GS89 GSF89 GSA89 GSAF89	4P
22	756	64.27	28	1.80		
25	675	57.00	28	1.90		
11	1251	130.00	6	1.00	GS79 GSF79 GSA79 GSAF79	4P
12	1188	123.20	11	1.05		
13	1053	107.83	12	1.20		
15	954	97.14	13	1.25		
17	846	85.22	13	1.30		
19	756	75.20	13	1.35		
21	671	66.67	13	1.40	GS79 GSF79 GSA79 GSAF79	4P
23	729	63.03	12	1.35		
25	581	56.92	12	1.50		
27	626	53.87	11	1.45		
29	572	49.38	11	1.50		
33	504	43.33	11	1.55		
35	482	41.07	11	1.60	GS79 GSF79 GSA79 GSAF79	4P
40	423	35.94	11	1.65		
44	383	32.38	10	1.75		
50	338	28.41	10	1.80		
57	297	25.07	10	1.90		
60	279	23.87	9.0	1.95		
68	257	20.89	8.9	2.05		
31	513	46.40	7.1	0.95	GS69 GSF69 GSA69 GSAF69	4P
34	464	41.89	7.1	1.05		
39	414	36.85	7.0	1.15		
41	392	34.80	7.0	1.20		
48	333	29.63	6.8	1.25		
53	306	26.93	6.7	1.30		
61	266	23.33	6.6	1.35		
66	243	21.67	5.8	1.40		
75	214	19.06	5.7	1.45		
79	208	18.00	5.7	1.50		
93	183	15.33	5.6	1.60		
103	165	13.93	5.5	1.65		
118	144	12.07	5.4	1.70		
136	125	10.50	5.3	1.80		
106	166	13.50	4.4	1.00	GS59 GSF59 GSA59 GSAF59	4P
124	141	11.53	4.4	1.15		
132	131	10.80	4.3	1.20		
157	112	9.10	4.2	1.40		
3kW						
2.6	7192	544	40	0.90	GS109R79 GSF109R79 GSA109R79 GSAF109R79	4P
3.0	6286	476	40	1.05		
3.5	6349	409	40	1.05		
5.0	4284	287	23	1.00	GS99R59 GSF99R59 GSA99R59 GSAF99R59	4P
5.7	3762	252	31	1.10		
6.5	3285	219	32	1.30		
7.0	3096	205	33	1.35		
3.5	4788	271.63	33	1.30	GS109 GSF109 GSA109 GSAF109	6P
4.2	3990	229.96	32	1.40		
4.5	3724	212.81	31	1.45		
5.0	3352	190.74	30	1.50		
5.3	3406	271.63	30	1.55	GS109 GSF109 GSA109 GSAF109	4P
6.2	2912	229.96	29	1.65		
6.7	2694	212.81	28	1.70		
7.5	2407	190.74	27	1.75		
8.3	2174	172.20	26	1.85		
9.1	1984	156.41	26	1.90		

n_a [r/min]	M_a [N.m]	i	F_{Ra} [kN]	f_B	机型号 Type size	极数 Pole
3kW						
5.0	3861	286.40	31	1.05	GS99 GSF99 GSA99 GSAF99	4P
5.5	3564	262.22	32	1.15		
6.2	3177	231.67	32	1.30		
7.3	2736	196.52	33	1.45		
7.9	2529	180.95	33	1.55		
8.8	2277	161.74	34	1.60		
9.8	2070	145.60	34	1.65		
11	1881	131.85	34	1.75	GS99 GSF99 GSA99 GSAF99	4P
12	1683	116.92	34	1.80		
14	1530	105.71	35	1.90		
16	1305	89.60	35	2.00		
18	1323	80.85	35	2.00		
7.9	2430	180.00	26	1.00	GS89 GSF89 GSA89 GSAF89	4P
9.5	2070	151.30	27	1.15		
10	1917	139.05	27	1.25		
12	1710	123.48	27	1.30		
13	1548	110.40	27	1.40		
14	1395	99.26	28	1.45		
17	1224	86.15	28	1.50		
17	1314	81.76	28	1.40		
19	1107	77.14	28	1.55		
20	1134	70.43	28	1.50		
22	1044	64.27	28	1.55		
25	927	57.00	28	1.65		
30	783	47.91	28	1.75		
32	720	44.03	28	1.80		
37	644	39.10	28	1.90		
41	576	34.96	28	1.95		
17	1161	85.22	11	1.05	GS79 GSF79 GSA79 GSAF79	4P
19	1035	75.20	12	1.15		
21	918	66.67	12	1.20		
23	999	63.03	10	1.15		
25	792	56.92	11	1.30		
27	855	53.87	10	1.25		
29	792	49.38	10	1.25		
33	693	43.33	10	1.35		
35	662	41.07	10	1.35		
40	581	35.94	10	1.45		
44	527	32.38	10	1.50	GS79 GSF79 GSA79 GSAF79	4P
50	464	28.41	10	1.55		
57	410	25.07	9.3	1.65		
60	386	23.87	8.2	1.65		
68	341	20.89	8.2	1.75		
76	306	18.82	8.0	1.80		
87	266	16.51	8.0	1.90		
98	237	14.57	7.8	2.00		
111	209	12.92	7.7	2.10		
130	179	11.03	7.5	2.20		
41	536	34.80	6.0	0.85	GS69 GSF69 GSA69 GSAF69	4P
48	459	29.63	6.0	1.00		
53	419	26.93	6.0	1.10		
61	365	23.33	6.0	1.15		
66	344	21.67	5.2	1.20		
75	302	19.06	5.0	1.25		
79	287	18.00	5.0	1.30		
93	244	15.33	5.0	1.35		
103	221	13.93	4.9	1.40		
118	196	12.07	4.9	1.50		
136	170	10.50	4.8	1.55		
132	179	10.80	3.8	0.90	GS59 GSF59 GSA59 GSAF59	4P
157	154	9.10	3.8	1.00		

选型参数表
(恒功率)

Selection Table
(Constant Power)

n_a [r/min]	M_a [N.m]	i	F_{Ra} [kN]	f_B	机型号 Type size	极数 Pole
4kW						
6.6	4320	219	21	0.95	GS99R59 GSF99R59 GSA99R59 GSAF99R59	4P
7.0	4043	205	26	1.05		
3.5	6728	271.63	31	1.00	GS109 GSF109 GSA109 GSAF109	6P
4.2	5729	229.96	30	1.15		
4.5	5315	212.81	30	1.20		
5.0	4809	190.74	29	1.30		
5.3	4592	271.63	29	1.35	GS109 GSF109 GSA109 GSAF109	4P
6.3	3981	229.96	28	1.45		
6.8	3729	212.81	27	1.50		
7.5	3384	190.74	26	1.55		
8.4	3093	172.20	26	1.60		
9.2	2845	156.41	25	1.65		
10	2557	138.77	24	1.75		
11	2350	125.93	23	1.80		
13	2058	108.24	22	1.90		
22	1409	65.10	19	2.25		
6.2	4185	231.67	27	1.00	GS99 GSF99 GSA99 GSAF99	4P
7.3	3591	196.52	32	1.10		
8.0	3300	180.95	32	1.20		
8.9	2971	161.74	33	1.35		
9.9	2718	145.60	33	1.45		
11	2475	131.85	34	1.50		
12	2214	116.92	34	1.60		
14	2007	105.71	34	1.65		
16	1719	89.60	34	1.75		
18	1746	80.85	34	1.75		
20	1548	71.43	35	1.85		
24	1323	60.59	35	1.95		
26	1215	55.79	35	2.00		
12	2259	123.48	26	0.95	GS89 GSF89 GSA89 GSAF89	4P
13	2034	110.40	27	1.00		
15	1836	99.26	27	1.10		
17	1611	86.15	27	1.20		
19	1449	77.14	28	1.25		
20	1494	70.43	27	1.05		
22	1368	64.27	28	1.14		
25	1215	57.00	28	1.30		
30	1035	47.91	28	1.50		
33	954	44.03	28	1.55		
37	846	39.10	28	1.65		
41	756	34.96	28	1.70		
46	684	31.43	28	1.80		
53	599	27.28	27	1.85		
60	572	23.92	25	1.95		
25	1044	56.92	10	0.90	GS79 GSF79 GSA79 GSAF79	4P
27	1125	53.87	8.8	0.95		
29	1035	49.38	8.9	1.05		
33	918	43.33	8.9	1.15		
35	864	41.07	8.9	1.20		
40	765	35.94	8.9	1.25		
44	689	32.38	8.8	1.30		
51	608	28.41	8.7	1.35		
57	540	25.07	8.6	1.40		
60	504	23.87	7.3	1.30	GS79 GSF79 GSA79 GSAF79	4P
69	438	20.89	7.3	1.55		
77	392	18.82	7.2	1.60		
87	347	16.51	7.2	1.65		

n_a [r/min]	M_a [N.m]	i	F_{Ra} [kN]	f_B	机型号 Type size	极数 Pole
4kW						
99	306	14.57	7.1	1.75	GS79 GSF79 GSA79 GSAF79	4P
111	273	12.92	7.0	1.85		
131	231	11.03	6.8	2.00		
80	378	18.00	3.6	0.80	GS69 GSF69 GSA69 GSAF69	4P
94	322	15.33	4.0	0.95		
103	293	13.93	4.3	1.05		
119	254	12.07	4.3	1.20		
137	221	10.50	4.3	1.35		
5.5kW						
5.3	6314	271.63	27	1.00	GS109 GSF109 GSA109 GSAF109	4P
6.3	5474	229.96	26	1.20		
6.8	5128	212.81	26	1.25		
7.5	4653	190.74	25	1.30		
8.4	4253	172.20	24	1.35		
9.2	3912	156.41	24	1.40		
10	3515	138.77	23	1.45		
11	3231	125.93	23	1.55		
13	2833	108.24	22	1.60		
15	2424	94.48	21	1.70		
18	2352	80.13	20	1.80		
21	2133	70.04	20	1.85		
22	1937	65.10	19	1.90		
24	1766	59.13	18	2.00		
27	1583	52.46	18	2.10		
30	1447	47.61	17	2.15		
35	1262	40.92	17	2.30		
8.9	4095	161.74	28	0.95	GS99 GSF99 GSA99 GSAF99	4P
9.9	3717	145.60	31	1.00		
11	3384	131.85	32	1.10		
12	3024	116.92	33	1.15		
14	2745	105.71	33	1.25		
16	2349	89.60	34	1.35		
18	2061	78.26	34	1.45		
20	2115	71.43	34	1.55		
22	1737	65.45	34	1.65		
24	1800	60.59	34	1.65		
26	1665	55.79	34	1.70		
29	1494	49.87	35	1.80		
32	1350	44.89	35	1.85		
35	1224	40.65	35	1.95		
19	1980	77.14	27	0.90	GS89 GSF89 GSA89 GSAF89	4P
23	1665	64.00	27	0.95		
25	1665	57.00	27	0.95		
30	1404	47.91	28	1.10		
33	1296	44.03	28	1.20		
37	1152	39.10	28	1.35		
41	1035	34.96	27	1.50		
46	936	31.43	27	1.55		
53	819	27.28	26	1.60		
60	693	23.92	24	1.70		
67	621	21.39	23	1.75		
75	555	19.23	23	1.80		
86	484	16.69	22	1.90		
96	433	14.95	22	2.00		
116	359	12.40	21	2.10		
134	310	10.78	20	2.25		
35	1188	41.07	7.2	0.90	GS79 GSF79 GSA79 GSAF79	4P
40	1044	35.94	7.4	1.05		
44	945	32.38	7.5	1.10		
51	828	28.41	7.5	1.15		

选型参数表
(恒功率)

Selection Table
(Constant Power)

n_a [r/min]	M_a [N.m]	i	F_{Ra} [kN]	f_B	机型号 Type size	极数 Pole
5.5kW						
57	738	25.07	7.5	1.20		
60	670	23.87	7.5	1.25		
69	582	20.89	7.5	1.30	GS79	
77	522	18.82	5.6	1.35	GSF79	4P
87	462	16.51	5.9	1.40	GSA79	
99	406	14.57	6.2	1.50	GSAF79	
111	362	12.92	6.2	1.55		
131	307	11.03	6.1	1.65		
119	348	12.07	2.8	0.90	GS69 GSF69 GSA69 GSAF69	4P
137	302	10.50	2.8	1.00		
7.5kW						
6.3	7465	229.96	24	0.85		
6.8	6993	212.81	24	0.90		
7.5	6345	190.74	23	1.00		
8.4	5800	172.20	23	1.10		
9.2	5335	156.41	22	1.20		
10	4794	138.77	22	1.25		
11	4407	125.93	21	1.30		
13	3863	108.24	21	1.40	GS109	
15	3306	94.48	20	1.50	GSF109	4P
18	3207	80.13	19	1.55	GSA109	
21	2909	70.04	19	1.60	GSAF109	
22	2641	65.10	18	1.65		
24	2408	59.13	18	1.70		
27	2159	52.46	17	1.80		
30	1974	47.61	17	1.85		
35	1721	40.92	16	1.95		
40	1503	35.72	15	2.00		
48	1284	30.29	15	2.20		
14	3744	105.71	31	0.90		
16	3204	89.60	32	1.00		
18	2817	78.26	33	1.10	GS99	
20	2880	71.43	33	1.15	GSF99	4P
22	2367	65.45	34	1.20	GSA99	
24	2457	60.59	34	1.35	GSAF99	
26	2268	55.79	34	1.45		
29	2034	49.87	34	1.55		
32	1836	44.89	34	1.60		
35	1665	40.65	34	1.65		
40	1485	36.05	34	1.75	GS99	
44	1341	32.60	34	1.80	GSF99	4P
52	1054	27.63	30	1.90	GSA99	
64	856	22.65	30	2.15	GSAF99	
70	783	20.48	29	2.25		
83	660	17.36	29	2.40		
33	1773	44.03	26	0.90		
37	1575	39.10	26	1.00		
41	1413	34.96	26	1.10	GS89	
46	1278	31.43	25	1.20	GSF89	4P
53	1107	27.28	25	1.40	GSA89	
60	913	23.92	22	1.45	GSAF89	
67	818	21.39	22	1.50		
75	731	19.23	22	1.60		
86	637	16.69	21	1.65		
96	571	14.95	21	1.75	GS89 GSF89 GSA89 GSAF89	4P
116	472	12.40	20	1.85		
134	409	10.78	19	1.95		

n_a [r/min]	M_a [N.m]	i	F_{Ra} [kN]	f_B	机型号 Type size	极数 Pole
7.5kW						
51	1134	28.41	5.9	0.90		
57	999	25.07	6.1	1.00		
60	913	23.87	6.2	0.80	GS79	
69	794	20.89	6.3	0.80	GSF79	4P
77	712	18.82	1.8	0.90	GSA79	
87	630	16.51	2.2	1.00	GSAF79	
99	553	14.57	3.1	1.15		
111	494	12.92	3.7	1.25		
131	418	11.03	4.9	1.40		
11kW						
9.3	7717	156.41	20	0.85		
11	6934	138.77	20	0.95		
12	6374	125.93	19	1.00		
13	5588	108.24	19	1.15		
15	4782	94.48	18	1.25		
18	4136	80.13	18	1.30		
21	4209	70.04	17	1.30	GS109	
22	3821	65.10	17	1.40	GSF109	4P
25	3483	59.13	17	1.45	GSA109	
28	3123	52.46	16	1.50	GSAF109	
31	2855	47.61	16	1.55		
36	2490	40.92	15	1.65		
41	2174	35.72	15	1.70		
48	1857	30.29	14	1.80		
55	1647	26.48	14	1.90		
65	1393	22.39	13	2.00		
26	3303	55.79	32	1.00		
29	2961	49.87	33	1.10		
33	2673	44.89	33	1.20		
36	2430	40.65	33	1.35		
40	2160	36.05	32	1.45	GS99	
45	1953	32.60	32	1.50	GSF99	4P
53	1641	27.63	28	1.60	GSA99	
64	1330	22.65	28	1.80	GSAF99	
71	1198	20.48	27	1.85		
84	1013	17.36	26	2.00		
96	886	15.16	26	2.05		
115	740	12.68	25	2.20		
133	640	10.98	24	2.35		
54	1620	27.28	23	0.95		
60	1449	24.43	22	1.05		
72	1206	20.27	22	1.25	GS89	
76	1120	19.23	19	1.30	GSF89	4P
87	978	16.69	19	1.35	GSA89	
98	868	14.95	19	1.45	GSAF89	
118	721	12.40	18	1.55		
135	630	10.78	18	1.60		
15kW						
13	7670	108.24	17	0.85		
15	6878	94.48	16	0.95		
18	5833	80.13	16	1.10		
21	5739	70.04	16	1.15		
22	5210	65.10	16	1.20	GS109	
25	4749	59.13	16	1.20	GSF109	4P
28	4259	52.46	15	1.30	GSA109	
31	3893	47.61	15	1.30	GSAF109	
36	3395	40.92	15	1.40		
41	2964	35.72	14	1.45		
48	2532	30.29	14	1.55		
55	2247	26.48	13	1.65		
65	1899	22.39	13	1.75		

选型参数表
(恒功率)

Selection Table
(Constant Power)

n_a [r/min]	M_a [N.m]	i	F_{Ra} [kN]	f_B	机型号 Type size	极数 Pole
15kW						
33	3600	44.89	30	0.90	GS99 GSF99 GSA99 GSAF99	4P
36	3267	40.65	30	1.00		
40	2907	36.05	29	1.10		
45	2579	32.60	29	1.15		
53	2189	27.63	25	1.35		
64	1813	22.65	25	1.55		
71	1634	20.48	25	1.60		
84	1381	17.36	24	1.70		
96	1209	15.16	24	1.75		
115	1009	12.68	24	1.90		
133	872	10.98	23	2.00		
98	1184	14.95	17	0.95	GS89 GSF89 GSA89 GSAF89	4P
118	983	12.40	17	1.15		
135	860	10.78	17	1.30		
18.5kW						
16	8425	94.48	15	0.80	GS109 GSF109 GSA109 GSAF109	4P
18	7145	80.13	15	0.90		
21	6991	70.04	15	0.90		
23	6383	65.10	15	1.00		
25	5818	59.13	15	1.10		
28	5217	52.46	14	1.15		
31	4769	47.61	14	1.20		
36	4159	40.92	14	1.25		
41	3631	35.72	13	1.35		
49	3101	30.29	13	1.40		
56	2752	26.48	13	1.50		
66	2327	22.39	12	1.55		
41	3573	36.05	27	0.90	GS99 GSF99 GSA99 GSAF99	4P
45	3231	32.60	27	0.95		
53	2754	27.63	27	1.05		
65	2246	22.65	27	1.20		
72	2027	20.48	23	1.20		
85	1717	17.36	23	1.40		
97	1505	15.16	23	1.60		
116	1258	12.68	22	1.70		
134	1089	10.98	22	1.80		

n_a [r/min]	M_a [N.m]	i	F_{Ra} [kN]	f_B	机型号 Type size	极数 Pole
22kW						
23	7590	65.10	14	0.85	GS109 GSF109 GSA109 GSAF109	4P
25	6919	59.13	14	0.95		
28	6204	52.46	14	1.00		
31	5671	47.61	13	1.10		
36	4946	40.92	13	1.15		
41	4317	35.72	13	1.20		
49	3688	30.29	13	1.30		
56	3272	26.48	12	1.35		
66	2767	22.39	12	1.45		
53	3267	27.63	25	0.90	GS99 GSF99 GSA99 GSAF99	4P
65	2664	22.65	25	0.90		
72	2405	20.48	19	1.00		
85	2037	17.36	21	1.15		
97	1785	15.16	21	1.30		
116	1493	12.68	21	1.50		
134	1292	10.98	21	1.65		
30kW						
31	7734	47.61	12	0.85	GS109 GSF109 GSA109 GSAF109	4P
36	6745	40.92	12	0.95		
41	5887	35.72	12	1.05		
49	5029	30.29	11	1.10		
56	4462	26.48	11	1.15		
66	3773	22.39	11	1.20		

选型参数表
(恒转矩)

Selection Table
(Constant Torque)

M_{amax} [N.m]	n_a [r/min]	i	F_{Ra} [kN]	机型号 Type size	P [kW]/4P
87	0.13	10037	2.8		
	0.15	8654	2.8		
	0.16	8066	2.8		
	0.19	7051	2.8		
	0.22	6079	2.8		
	0.24	5431	2.8		
	0.28	4747	2.8		
	0.32	4155	2.8	GS39R19 GSF39R19 GSA39R19 GSAF39R19	0.12
	0.36	3632	2.8		
	0.46	2866	2.8		
	0.53	2471	2.8		
	0.61	2160	2.8		
	0.69	1887	2.8		
	0.79	1665	2.8		
	0.9	1456	2.8		
	1	1271	2.8		
	1.2	1121	2.8		
	1.3	994	2.8		
	1.5	869	2.8		
	1.7	774	2.8		
	2	666	2.8		
	2.2	596	2.8		
	2.5	521	2.8	GS39R19 GSF39R19 GSA39R19 GSAF39R19	0.12
	2.9	456	2.8		
	3.3	398	2.8		
	3.7	351	2.8		
	4.3	303	2.8		
	4.9	265	2.8		
	5.6	232	2.8		
	6.5	202	2.8		
	7.3	179	2.8	GS39R19 GSF39R19 GSA39R19 GSAF39R19	0.18
	8.3	158	2.8		
	9.1	144	2.8		
	11	118	2.8		
	12	110	2.8	GS39R19 GSF39R19 GSA39R19 GSAF39R19	0.25
170	0.1	12909	5		
	0.12	11189	5		
	0.13	10374	5		
	0.15	8992	5		
	0.17	7860	5		
	0.19	6887	5		
	0.22	6055	5		
	0.25	5292	5		
	0.28	4637	5		
	0.32	4092	5	GS49R19 GSF49R19 GSA49R19 GSAF49R19	0.12
	0.37	3582	5		
	0.42	3131	5		
	0.48	2714	5		
	0.54	2412	5		
	0.61	2131	5		
	0.7	1863	5		
	0.79	1663	5		
	0.91	1435	5		
	1	1254	5		
	1.2	1120	5		
	1.2	1083	5		

M_{amax} [N.m]	n_a [r/min]	i	F_{Ra} [kN]	机型号 Type size	P [kW]/4P
170	1.4	965	5.0		
	1.5	865	5.0	GS49R19 GSF49R19 GSA49R19 GSAF49R19	0.12
	1.7	750	5.0		
	2.0	655	5.0		
	2.3	574	5.0		
	2.6	506	5.0		
	3.0	438	5.0		
	3.4	388	4.9	GS49R19 GSF49R19 GSA49R19 GSAF49R19	0.18
	3.9	336	4.9		
	4.5	294	4.9		
	5.2	257	4.9	GS49R19 GSF49R19 GSA49R19 GSAF49R19	0.25
	5.8	229	4.9		
	6.7	200	4.9		
	7.1	187	4.9		
	8.1	165	4.9		
	9.0	148	4.9	GS49R19 GSF49R19 GSA49R19 GSAF49R19	0.37
	10	131	4.9		
300	0.10	12909	6.7		
	0.12	11189	6.7		
	0.13	10374	6.7		
	0.15	8992	6.7	GS59R19 GSF59R19 GSA59R19 GSAF59R19	0.12
	0.17	7860	6.7		
	0.19	6887	6.7		
	0.22	6055	6.7		
	0.25	5292	6.7		
	0.28	4637	6.7		
	0.32	4092	6.7		
	0.36	3628	6.7		
	0.42	3131	6.7		
	0.48	2714	6.7		
	0.54	2412	6.7	GS59R19 GSF59R19 GSA59R19 GSAF59R19	0.12
	0.61	2131	6.7		
	0.70	1863	6.7		
	0.79	1663	6.7		
	0.91	1435	6.7		
	1.0	1254	6.7		
	1.2	1083	6.7		
	1.4	965	6.7	GS59R19 GSF59R19 GSA59R19 GSAF59R19	0.12
	1.5	865	6.7		
	1.7	750	6.7		
	2.0	655	6.7		
	2.3	574	6.7	GS59R19 GSF59R19 GSA59R19 GSAF59R19	0.18
	2.6	506	6.7		
	3.0	438	6.7		
	3.4	388	6.7		
	4.0	336	6.7	GS59R19 GSF59R19 GSA59R19 GSAF59R19	0.25
	4.5	294	6.7		
	4.9	269	6.7		
	5.8	229	6.7	GS59R19 GSF59R19 GSA59R19 GSAF59R19	0.37
	6.5	204	6.7		
	7.1	187	6.7		
	8.1	165	6.7	GS59R19 GSF59R19 GSA59R19 GSAF59R19	0.55
	10	131	6.7		

GS

选型参数表
(恒转矩)

Selection Table
(Constant Torque)

M_{amax} [N.m]	n_a [r/min]	i	F_{Ra} [kN]	机型号 Type size	P [kW]/4P
520	0.06	21362	7.8	GS69R39 GSF69R39 GSA69R39 GSAF69R39	0.12
	0.07	19594	7.8		
	0.07	18120	7.8		
	0.08	16682	7.8		
	0.09	14383	7.8		
	0.1	12774	7.8		
	0.12	11013	7.8		
	0.14	9694	7.8		
	0.15	8529	7.8		
	0.18	7455	7.8		
	0.2	6531	7.8		
	0.23	5759	7.8		
	0.26	4965	7.8	GS69R39 GSF69R39 GSA69R39 GSAF69R39	0.12
	0.3	4410	7.8		
	0.34	3880	7.8		
	0.38	3432	7.8		
	0.44	2944	7.8		
	0.5	2630	7.8		
	0.57	2279	7.8		
	0.65	2014	7.8		
	0.74	1772	7.8		
	0.84	1559	7.8		
	0.96	1363	7.8		
	1.1	1194	7.8		
	1.3	1045	7.8	GS69R39 GSF69R39 GSA69R39 GSAF69R39	0.18
	1.4	914	7.8		
	1.6	809	7.8	GS69R39 GSF69R39 GSA69R39 GSAF69R39	0.18
	1.8	712	7.8		
	2.2	615	7.8	GS69R39 GSF69R39 GSA69R39 GSAF69R39	0.25
	2.4	543	7.8		
	2.8	469	7.8	GS69R39 GSF69R39 GSA69R39 GSAF69R39	0.37
	3.1	424	7.8		
	3.6	365	7.8		
	4.4	319	7.8	GS69R39 GSF69R39 GSA69R39 GSAF69R39	0.55
	4.9	281	7.8		
	5.7	246	7.8		
	6.3	221	7.8		
	8.3	168	7.8		
	7	198	7.8	GS69R39 GSF69R39 GSA69R39 GSAF69R39	0.75
1220	0.05	25493	11	GS79R39 GSF79R39 GSA79R39 GSAF79R39	0.12
	0.06	21787	11		
	0.07	19907	11		
	0.08	17013	11		
	0.09	14668	11		
	0.1	13110	11		
	0.11	11569	11		

M_{amax} [N.m]	n_a [r/min]	i	F_{Ra} [kN]	机型号 Type size	P [kW]/4P
1220	0.13	9887	11	GS79R39 GSF79R39 GSA79R39 GSAF79R39	0.12
	0.15	8817	11		
	0.17	7735	11		
	0.19	6735	11		
	0.22	5943	11		
	0.25	5214	11		
	0.28	4618	11		
	0.33	3992	11		
	0.37	3540	11		
	0.42	3098	11	GS79R39 GSF79R39 GSA79R39 GSAF79R39	0.18
	0.48	2753	11	GS79R39 GSF79R39 GSA79R39 GSAF79R39	0.12
	0.55	2374	11		
	0.63	2083	11	GS79R39 GSF79R39 GSA79R39 GSAF79R39	0.18
	0.72	1813	11		
	0.75	1745	11		
	0.82	1600	11		
	0.95	1404	11	GS79R39 GSF79R39 GSA79R39 GSAF79R39	0.25
	1.1	1245	11		
	1.2	1100	11	GS79R39 GSF79R39 GSA79R39 GSAF79R39	0.25
	1.4	954	11	GS79R39 GSF79R39 GSA79R39 GSAF79R39	0.37
	1.6	837	11		
	1.9	714	11		
	2.2	637	11	GS79R39 GSF79R39 GSA79R39 GSAF79R39	0.55
	2.4	574	11		
	2.8	499	11		
	3.2	438	11	GS79R39 GSF79R39 GSA79R39 GSAF79R39	0.75
	3.6	389	11		
	4.3	327	11	GS79R39 GSF79R39 GSA79R39 GSAF79R39	1.1
	4.8	289	11		
	5.6	250	11		
	6.4	219	11		
2300	0.05	25987	26	GS89R59 GSF89R59 GSA89R59 GSAF89R59	0.12
	0.05	23940	26		
	0.06	20568	26		
	0.07	18265	26		
	0.08	16774	26		
	0.09	14820	26		
	0.10	13160	26		
	0.12	11200	26		
	0.13	9904	26		
	0.15	8549	26		
	0.17	7643	26		
	0.20	6706	26		

GS

选型参数表
(恒转矩)

Selection Table
(Constant Torque)

M_{amax} [N.m]	n_a [r/min]	i	F_{Ra} [kN]	机型号 Type size	P [kW]/4P
2300	0.22	5875	26	GS89R59 GSF89R59 GSA89R59 GSAF89R59	0.18
	0.25	5187	26		
	0.28	4606	26		
	0.34	3872	26	GS89R59 GSF89R59 GSA89R59 GSAF89R59	0.25
	0.38	3475	26	GS89R59 GSF89R59 GSA89R59 GSAF89R59	0.25
	0.46	2905	26		
	0.51	2586	26	GS89R59 GSF89R59 GSA89R59 GSAF89R59	0.37
	0.57	2335	26		
	0.65	2054	26		
	0.76	1824	26	GS89R59 GSF89R59 GSA89R59 GSAF89R59	0.55
	0.85	1631	26		
	1.0	1332	26		
	1.2	1191	26		
	1.3	1032	26	GS89R59 GSF89R59 GSA89R59 GSAF89R59	0.75
	1.5	930	26		
	1.7	831	26		
	1.9	719	26	GS89R59 GSF89R59 GSA89R59 GSAF89R59	1.1
	2.2	624	26		
	2.5	558	26		
	2.9	485	26	GS89R59 GSF89R59 GSA89R59 GSAF89R59	1.5
	3.2	435	26	GS89R59 GSF89R59 GSA89R59 GSAF89R5	1.5
	3.7	378	26		
	5.5	255	26		
	6.3	222	26		
	6.8	205	26		
	4.4	323	26	GS89R59 GSF89R59 GSA89R59 GSAF89R59	2.2
	5.1	281	26		
4000	0.04	33818	31	GS99R59 GSF99R59 GSA99R59 GSAF99R59	0.12
	0.04	31154	31		
	0.05	27847	31		
	0.05	24641	31		
	0.06	21537	31		
	0.07	18749	31		
	0.08	16233	31		
	0.09	14576	31		
	0.10	12752	31		
	0.12	11267	31		
	0.13	10078	31		
	0.15	8608	31	GS99R59 GSF99R59 GSA99R59 GSAF99R59	0.18
	0.17	7554	31		
	0.20	6640	30		
	0.23	5780	30		
	0.27	4937	30		

M_{amax} [N.m]	n_a [r/min]	i	F_{Ra} [kN]	机型号 Type size	P [kW]/4P
4000	0.30	4444	30	GS99R59 GSF99R59 GSA99R59 GSAF99R59	0.25
	0.33	4017	30		
	0.39	3453	30		
	0.43	3108	30	GS99R59 GSF99R59 GSA99R59 GSAF99R59	0.37
	0.50	2654	30		
	0.57	2329	30		
	0.67	2081	30	GS99R59 GSF99R59 GSA99R59 GSAF99R59	0.55
	0.75	1860	30		
	0.88	1574	30		
	1.0	1394	30	GS99R59 GSF99R59 GSA99R59 GSAF99R59	0.75
	1.1	1223	30		
	1.3	1070	30		
	1.5	928	30	GS99R59 GSF99R59 GSA99R59 GSAF99R59	1.1
	1.7	824	30		
	2.0	714	31	GS99R59 GSF99R59 GSA99R59 GSAF99R59	1.5
	2.2	626	30		
	2.6	538	30		
	3.0	484	30	GS99R59 GSF99R59 GSA99R59 GSAF99R59	2.2
	3.4	420	30		
	3.8	376	30		
	4.4	327	30	GS99R59 GSF99R59 GSA99R59 GSAF99R59	3
	5.0	287	30		
	5.7	252	30	GS99R59 GSF99R59 GSA99R59 GSAF99R59	4
	6.6	219	30		
	7.0	205	30		
6500	0.05	27093	40	GS109R79 GSF109R79 GSA109R79 GSAF109R79	0.12
	0.06	23118	40		
	0.06	20215	40		
	0.07	18344	40		
	0.08	15767	40		
	0.10	12901	40		
	0.11	11708	40		
	0.06	20215	40	GS109R79 GSF109R79 GSA109R79 GSAF109R79	0.18
	0.07	18344	40		
	0.08	15767	40		
	0.10	12901	40		
	0.11	11708	40		
	0.12	10719	40		
	0.13	9727	40		
	0.16	8360	40		
	0.08	15767	40	GS109R79 GSF109R79 GSA109R79 GSAF109R79	0.25
	0.10	12901	40		
	0.11	11708	40		
	0.12	10719	40		
	0.14	9727	40		
	0.16	8360	40		

选型参数表
(恒转矩)

Selection Table
(Constant Torque)

M_{amax} [N.m]	n_a [r/min]	i	F_{Ra} [kN]	机型号 Type size	P [kW]/4P
6500	0.18	7226	40	GS109R79 GSF109R79 GSA109R79 GSAF109R79	0.25
	0.20	6557	40		
	0.23	5769	40		
	0.14	9727	40	GS109R79 GSF109R79 GSA109R79 GSAF109R79	0.37
	0.16	8360	40		
	0.18	7226	40		
	0.20	6557	40		
	0.23	5769	40		
	0.27	4958	40		
	0.31	4328	40		
	0.19	7226	40	GS109R79 GSF109R79 GSA109R79 GSAF109R79	0.55
	0.21	6557	40		
	0.24	5769	40		
	0.28	4958	40		
	0.32	4328	40		
	0.43	3243	40		
	0.55	2530	40		
	0.24	5769	40	GS109R79 GSF109R79 GSA109R79 GSAF109R79	0.75
	0.28	4958	40		
	0.32	4328	40		
	0.43	3243	40		
	0.55	2530	40		
	0.63	2208	40		
	0.71	1950	40		
	0.43	3243	40	GS109R79 GSF109R79 GSA109R79 GSAF109R79	1.1
	0.55	2530	40		
	0.63	2208	40		
	0.72	1950	40		
	0.79	1769	40		
	0.92	1521	40		
	1.05	1327	40		
	0.55	2530	40	GS109R79 GSF109R79 GSA109R79 GSAF109R79	1.5
	0.63	2208	40		
	0.72	1950	40		
	0.79	1769	40		
	0.92	1521	40		
	1.1	1327	40		
	1.2	1126	40		
	1.4	984	40		

M_{amax} [N.m]	n_a [r/min]	i	F_{Ra} [kN]	机型号 Type size	P [kW]/4P
6500	0.94	1521	40	GS109R79 GSF109R79 GSA109R79 GSAF109R79	2.2
	1.1	1327	40		
	1.3	1126	40		
	1.5	984	40		
	1.7	864	40		
	1.8	812	40		
	2.1	688	40		
	2.4	602	40		
	1.3	1126	40	GS109R79 GSF109R79 GSA109R79 GSAF109R79	3
	1.5	984	40		
	1.7	864	40		
	1.8	812	40		
	2.1	688	40		
	2.4	602	40		
	2.6	544	40		
	3.0	476	40		
	3.5	409	40		
	1.8	812	40	GS109R79 GSF109R79 GSA109R79 GSAF109R79	4
	2.1	688	40		
	2.4	602	40		
	2.6	544	40		
	3.0	476	40		
	3.5	409	40		
	4.1	352	40		
	4.7	307	40		
	2.4	602	40	GS109R79 GSF109R79 GSA109R79 GSAF109R79	5.5
	2.6	544	40		
	3.0	476	40		
	3.5	409	40		
	4.1	352	40		
	4.7	307	40		

GS39
安装结构尺寸

GS39
Mounting Dimensional Description

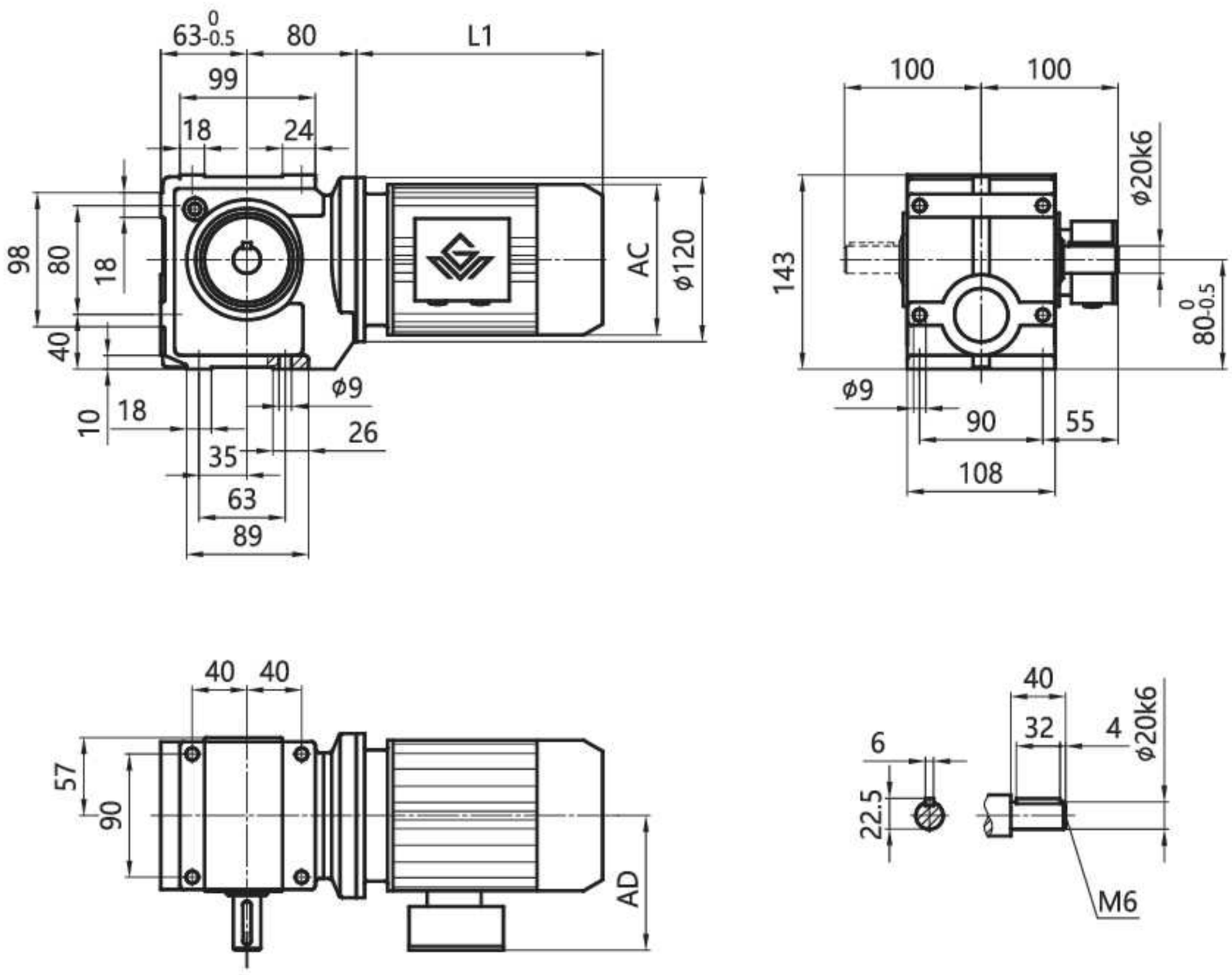

注： 1. 电机需方配或配特殊电机时需加联接法兰（见附录D）
2. 直联电机尺寸见附录A-2和A-3

Note:1.When equipping the user´s motor or the special one, the flange is required to connected. (Please see appendix D)
2.See Appendix A-2 and A-3 for dimensions of direct-connected motors.

GS49-99
安装结构尺寸

GS49-99
Mounting Dimensional Description

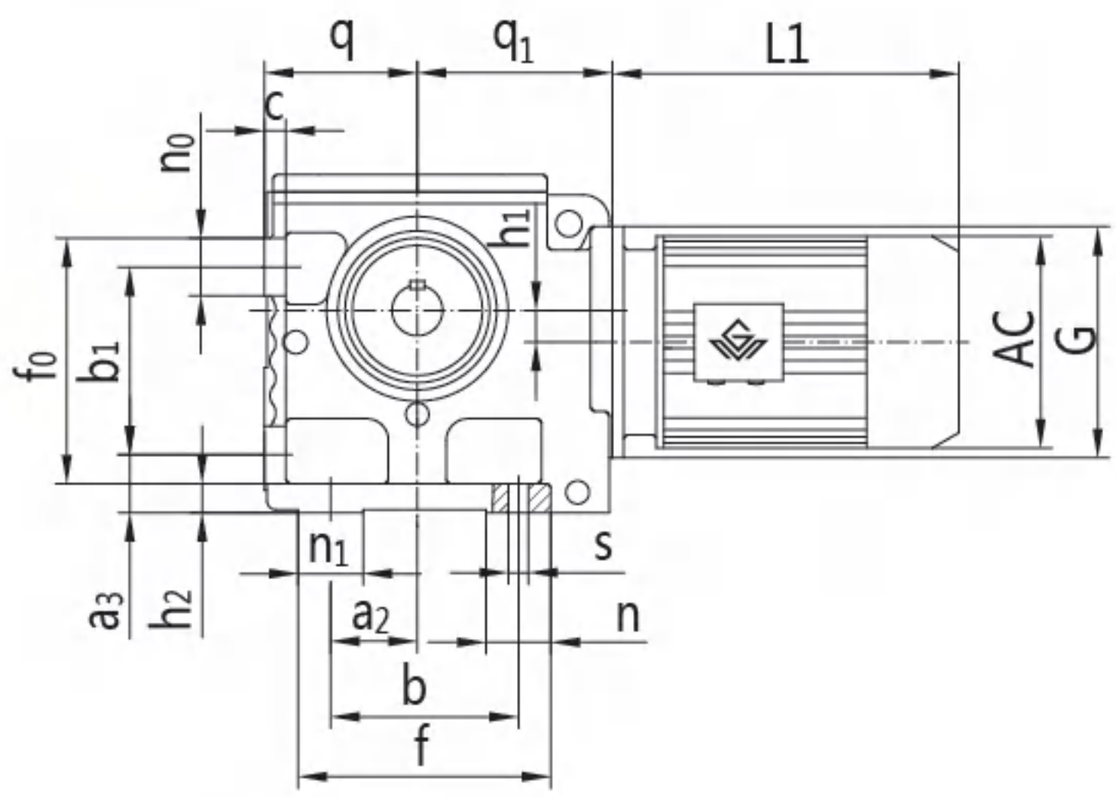

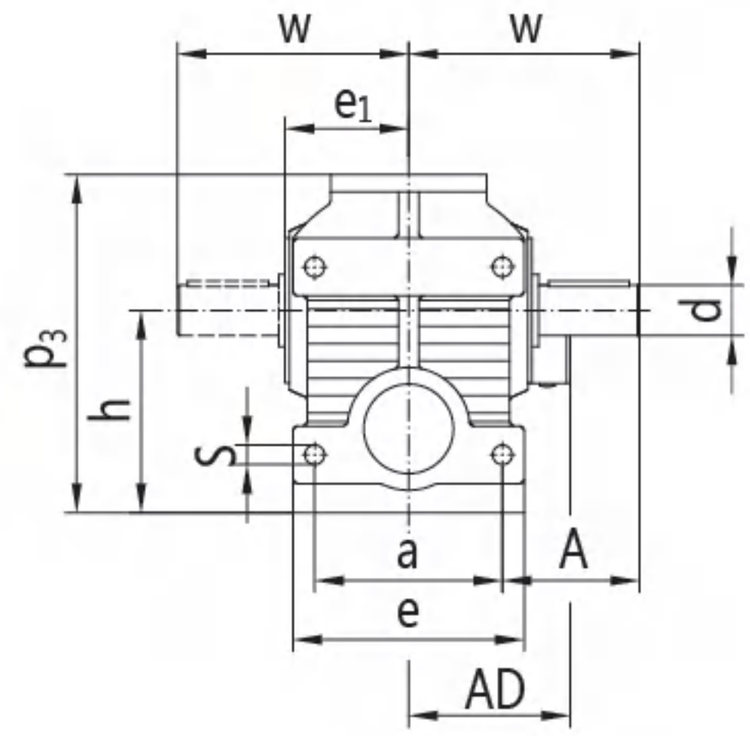

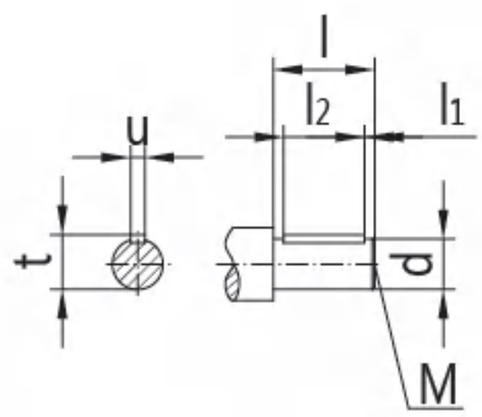

机 型 号 Type Size	q d	q_1 w	c A	f_0 a	b_1 e	n_0 h	a_3 p_3	h_1 e_1	h_2 u	n_1 t	a_2 l	s l_1	n l_2	b M	f G	电机尺寸 Motor Size AC	AD	L1
GS49	$75_{-0.5}$ Φ25k6	96 115	12 65	105 100	80 120	25 $100_{-0.5}$	35 167	8 60	15 8	30 28	35 50	Φ11 5	32 40	80 M10	112 Φ120	见附录 A-2 和 A-3 Please see appendix A-2 and A-3		
GS59	$80_{-0.5}$ Φ30k6	107 134	12 79	130 110	100 136	30 $112_{-0.5}$	35 190	20 71	15 8	30 33	45 60	Φ11 3.5	30 50	100 M10	130 Φ120			
GS69	$106_{-0.5}$ Φ35k6	135 160	15 95	170 130	130 160	40 $140_{-0.5}$	40 238	22 85.5	20 10	45 38	60 70	Φ13.5 7	45 56	130 M12	175 Φ160			
GS79	$125_{-0.5}$ Φ45k6	162 195	25 120	177 150	135 185	42 $180_{-0.5}$	70 304	34 101	25 14	50 48.5	75 90	Φ17.5 5	69 80	135 M16	204 Φ200			
GS89	$150_{-0.5}$ Φ60m6	190 255	30 155	230 200	180 250	50 $225_{-0.5}$	82 372	37.5 130	30 18	60 64	92 120	Φ22 5	67 110	180 M20	247 Φ250			
GS99	$180_{-0.5}$ Φ70m6	240 295	35 170	295 250	235 300	60 280_{-1}	90 461	52 150	35 20	80 74.5	115 140	Φ26 7.5	85 125	235 M20	320 Φ300			

注： 1.减速机部分的外形尺寸，未包含通气帽的高度尺寸。通气帽的高度尺寸为 17。
2.电机需方配或配特殊电机时需加联接法兰（见附录 D）

Note: 1.The dimensions don't include the height of the breathe valve.the height of the breathe valve is 17.
2. When equipping the user´s motor or the special one, the flange is required to connected. (Please see appendix D)

GSF39-99
安装结构尺寸

GSF39-99
Mounting Dimensional Description

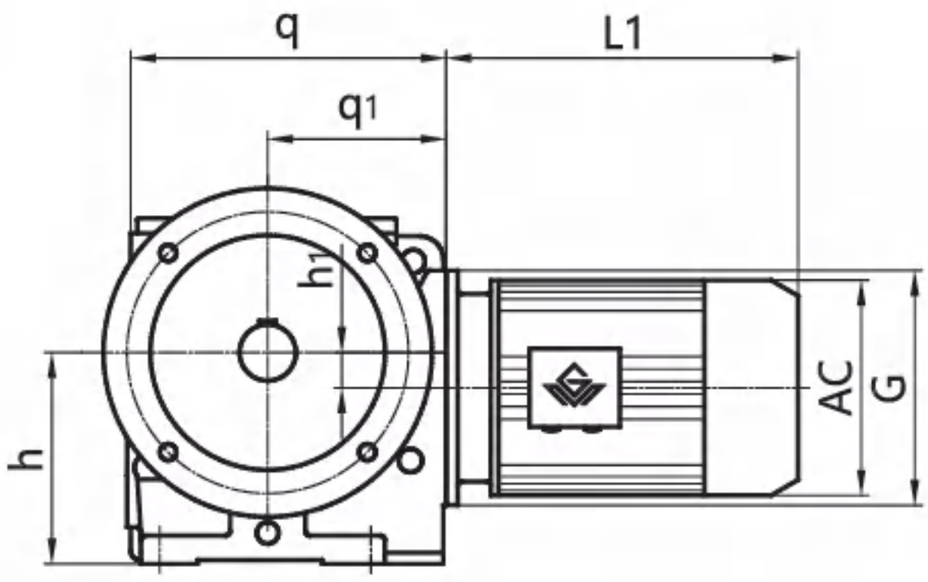

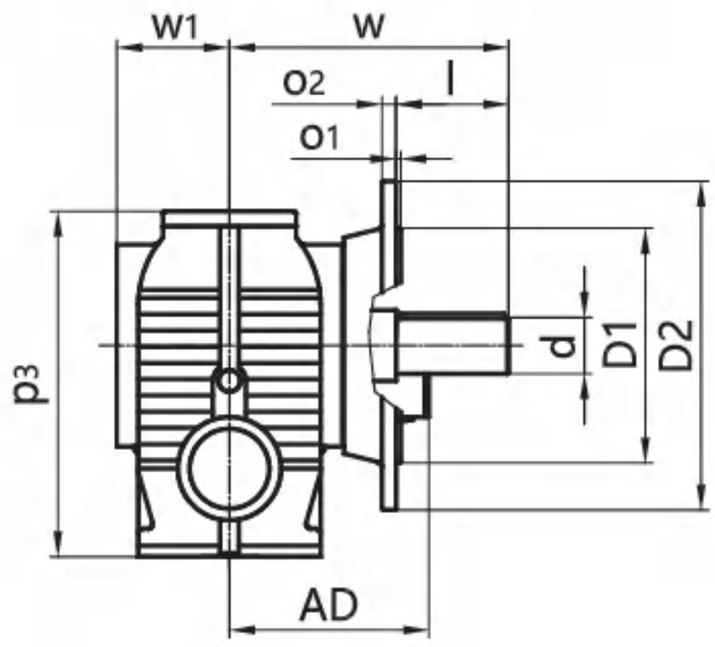

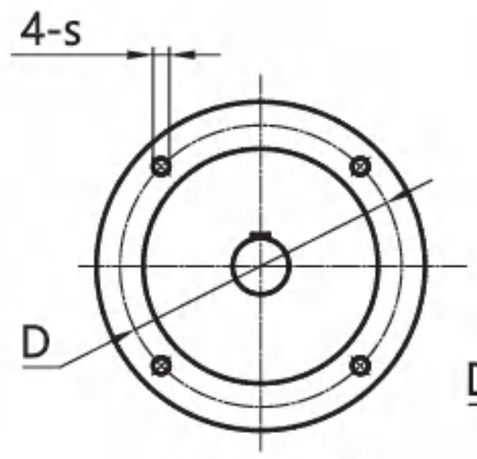

GSF39-89

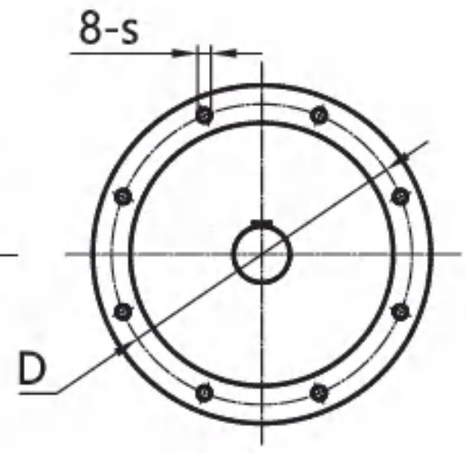

GSF99

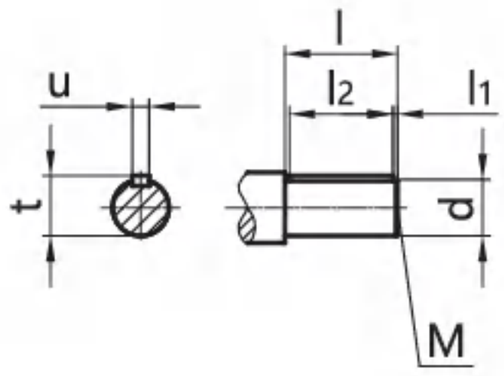

机 型 号 Type Size	q p_3	q_1 w	h w_1	h_1 u	s t	D l	D1 l_1	D2 l_2	o_1 d	o_2 M	G	电机尺寸 Motor Size		
												AC	AD	L1
GSF39	143 131	80 115	$82_{-0.5}$ 57	/ 6	Φ9/Φ6.6 22.5	Φ130/Φ100 40	Φ110j6/Φ80j6 4	Φ160/Φ120 32	3.5/3 Φ20k6	10/8 M6	Φ120	见附录 A-2 和 A-3 Please see appendix A-2 and A-3		
GSF49	175 181	96 133.5	$100_{-0.5}$ 57.5	8 8	Φ9 28	Φ130 50	Φ110j6 5	Φ160 40	3.5 Φ25k6	10 M10	Φ120			
GSF59	191 191	107 160	$112_{-0.5}$ 72	20 8	Φ11 33	Φ165 60	Φ130j6 3.5	Φ200 50	3.5 Φ30k6	10 M10	Φ120			
GSF69	246 238	135 190	$140_{-0.5}$ 80.5	22 10	Φ11 38	Φ165 70	Φ130j6 7	Φ200 56	3.5 Φ35k6	12 M12	Φ160			
GSF79	292 304	162 232	$180_{-0.5}$ 125	34 14	Φ13.5 48.5	Φ215 90	Φ180j6 5	Φ250 80	4 Φ45k6	15 M16	Φ200			
GSF89	344 372	190 290	$225_{-0.5}$ 150	37.5 18	Φ17.5 64	Φ300 120	Φ250h6 5	Φ350 110	5 Φ60m6	15 M20	Φ250			
GSF99	425 460	240 340	280_{-1} 170	52 20	Φ17.5 74.5	Φ400 140	Φ350h6 7.5	Φ450 125	5 Φ70m6	22 M20	Φ300			

注： 1.减速机部分的外形尺寸，未包含通气帽的高度尺寸。通气帽的高度尺寸为 17。
2. 电机需方配或配特殊电机时需加联接法兰（见附录 D）

Note: 1.The dimensions don't include the height of the breathe valve.the height of the breathe valve is 17.
2. When equipping the user´s motor or the special one, the flange is required to connected. (Please see appendix D)

GS109/GSF109
安装结构尺寸

GS109/GSF109
Mounting Dimensional Description

GS109

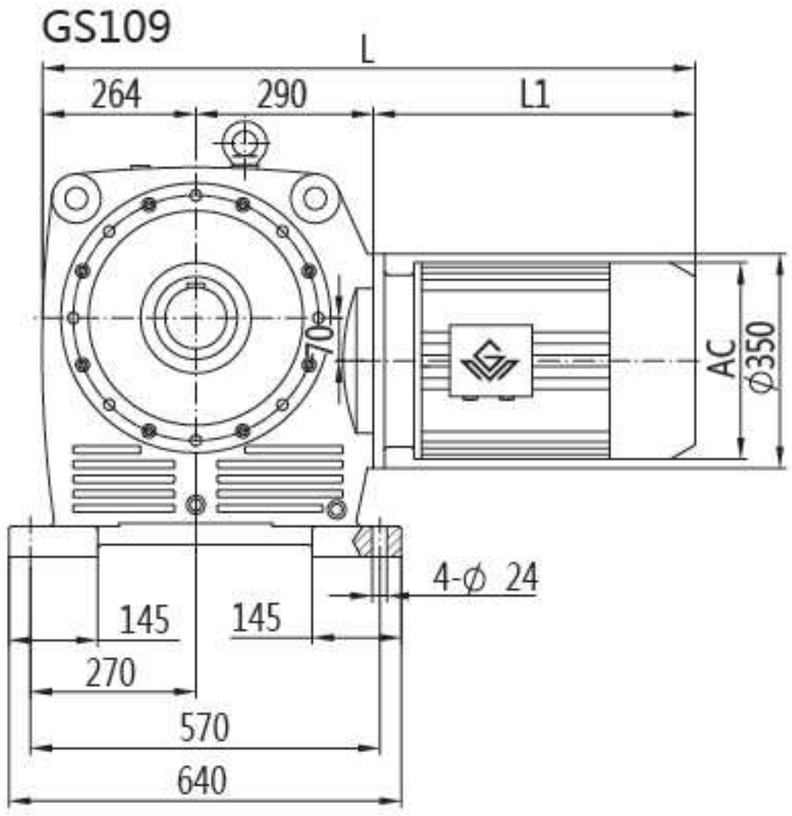

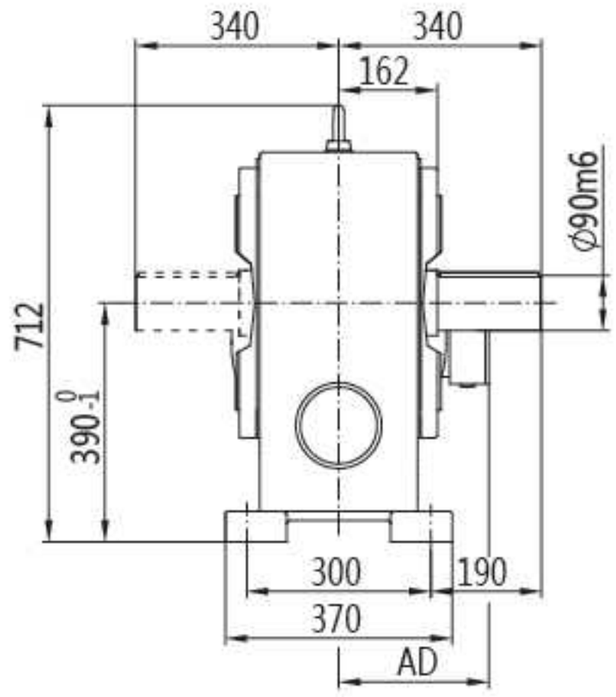

GSF109

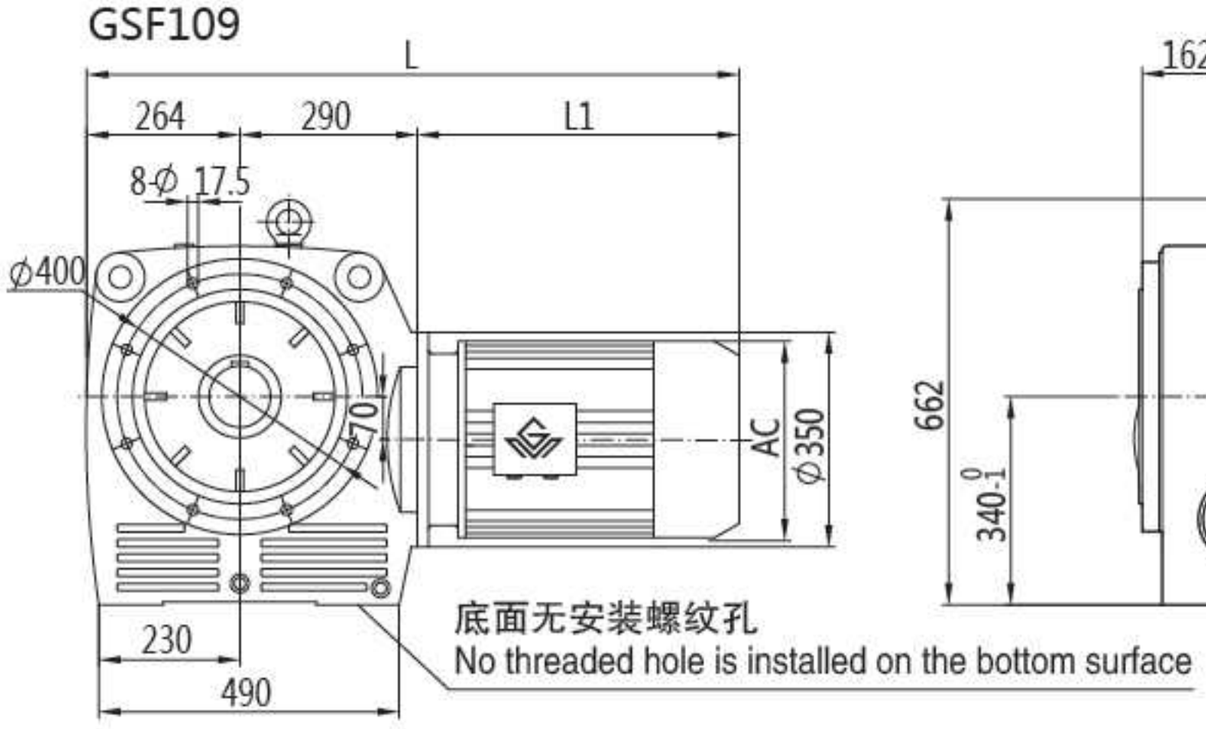

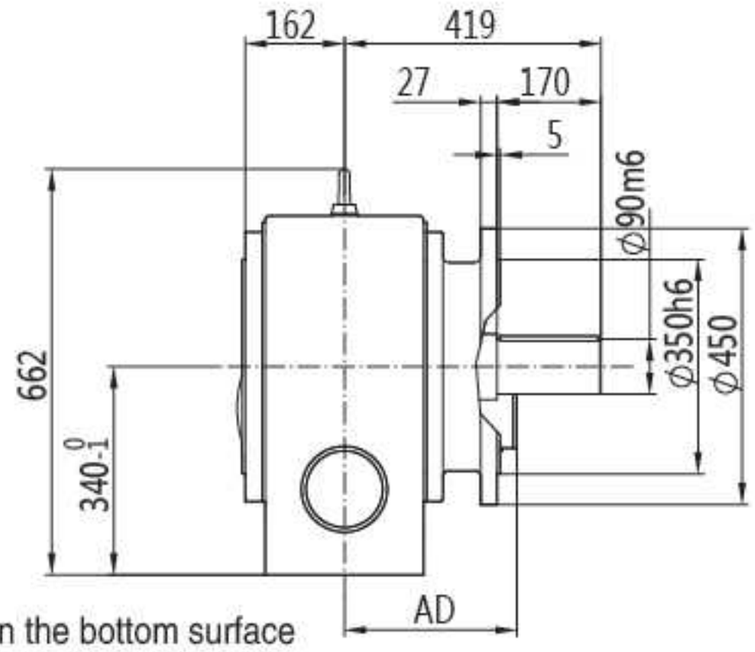

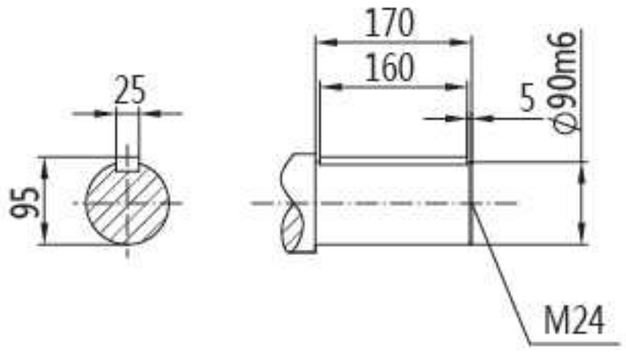

注： 1. 电机需方配或配特殊电机时需加联接法兰（见附录D）
2. 直联电机尺寸见附录A-2和A-3

Note:1.When equipping the user´s motor or the special one, the flange is required to connected. (Please see appendix D)
2.See Appendix A-2 and A-3 for dimensions of direct-connected motors.

GSA39
安装结构尺寸

GSA39
Mounting Dimensional Description

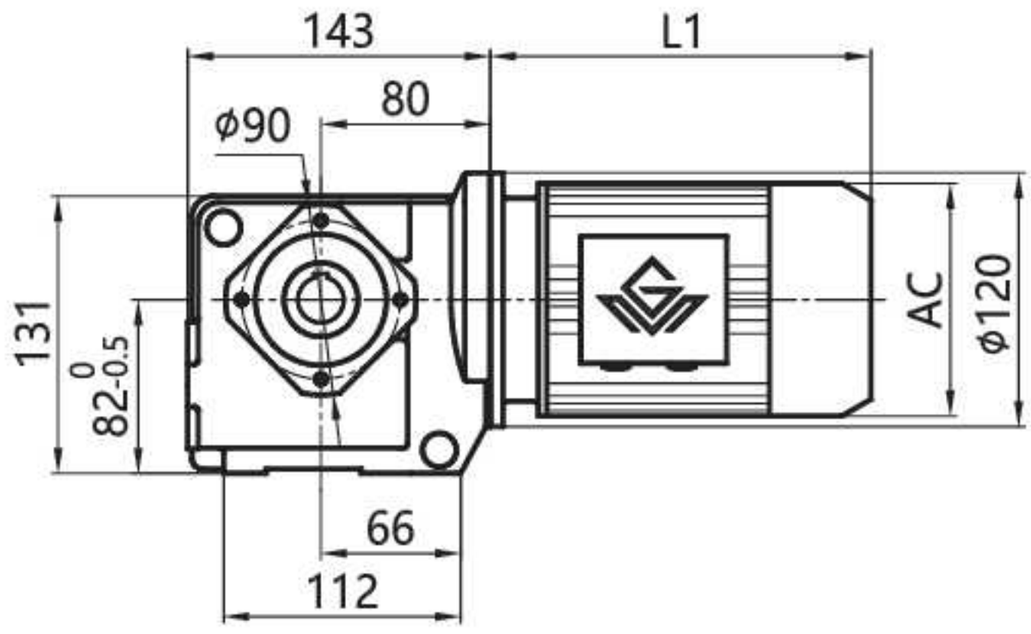

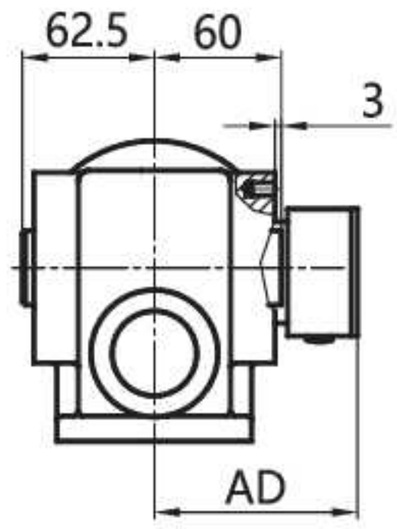

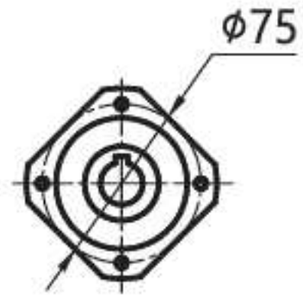

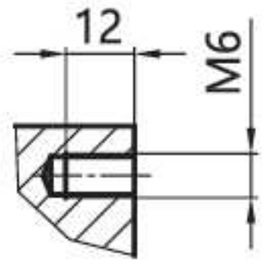

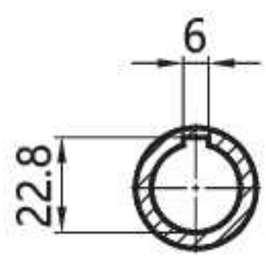

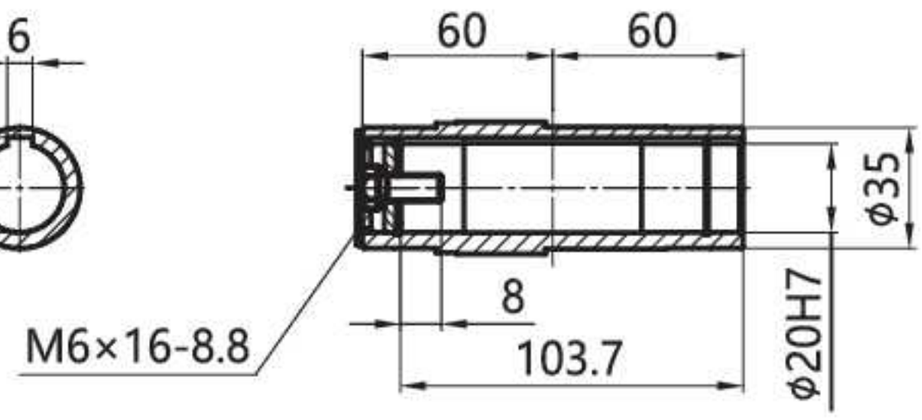

注： 1. 电机需方配或配特殊电机时需加联接法兰（见附录D）
2. 直联电机尺寸见附录A-2和A-3

Note:1.When equipping the user´s motor or the special one, the flange is required to connected. (Please see appendix D)
2.See Appendix A-2 and A-3 for dimensions of direct-connected motors.

GSA49-99
安装结构尺寸

GSA49-99
Mounting Dimensional Description

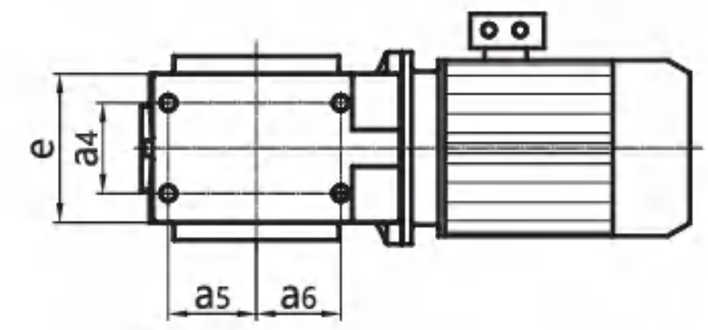

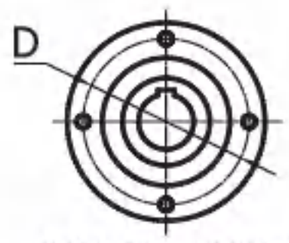

GSA49、GSA69

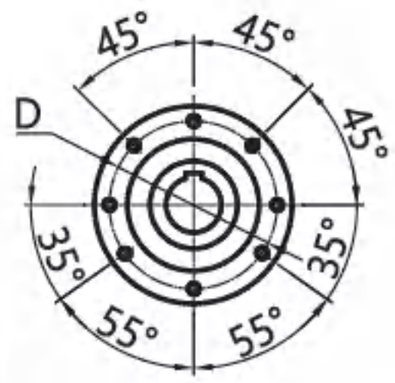

GSA59

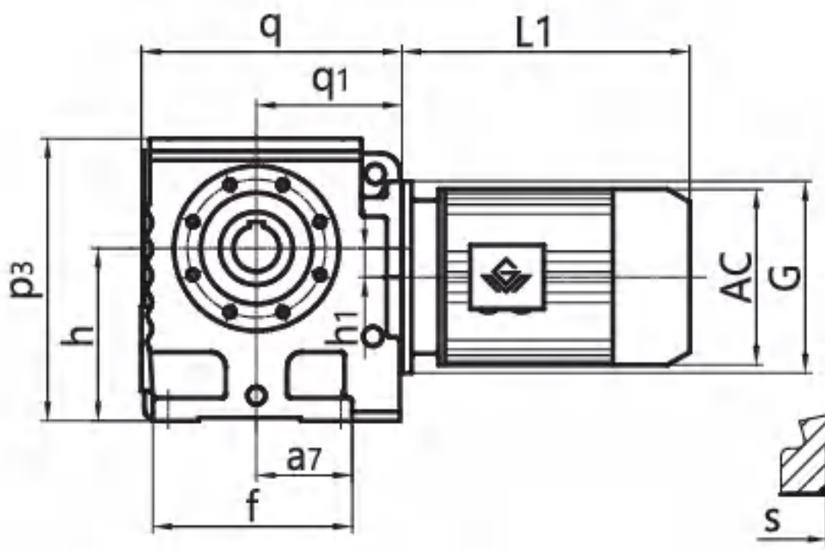

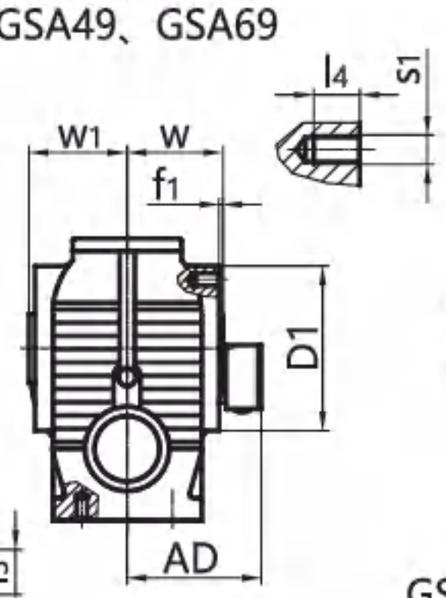

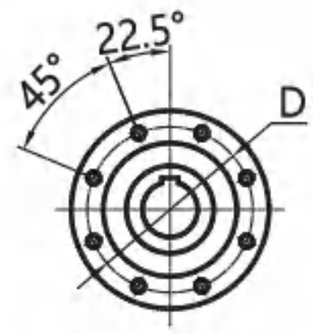

GSA79、GSA89、GSA99

较大孔径（The bigger diameter of bore）

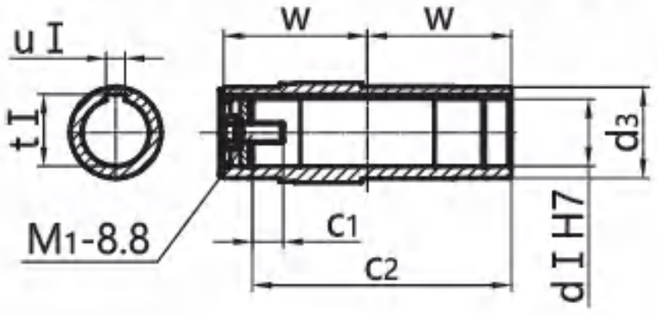

较小孔径（The smaller diameter of bore）

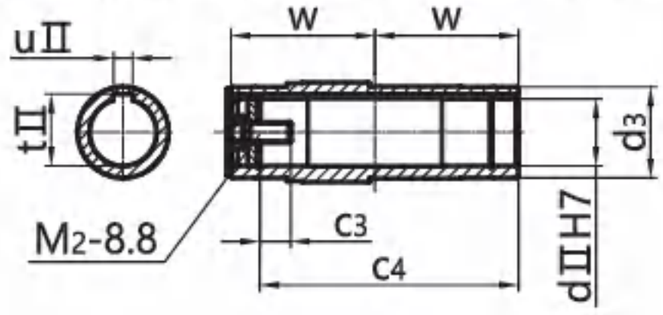

机 型 号 Type Size	e h_1	a_4 a_7	a_5 f	a_6 w	s f_1	l_3 D1	s_1 d_3	l_4 d I	D u I	q t I	q_1 d II	p_3 u II	h t II	c_1 c_2	c_3 c_4	M_1 M_2	G w_1	电机尺寸 Motor Size AC	AD	L1
GSA49	94 8	60 67	35 127	52 60	M10 2.5	20 Φ130	M8 Φ45	14 Φ30	Φ115 8	175 33.3	96 Φ25	181 8	$100_{-0.5}$ 28.3	17 103.7	17 103.7	M10×25 M10×25	Φ120 63	见附录 A-2 和 A-3 Please see appendix A-2 and A-3		
GSA59	100 20	60 73	58.5 146	58.5 75	M10 3	20 Φ120	M8 Φ50	15 Φ35	Φ102 10	191 38.3	107 Φ30	191 8	$112_{-0.5}$ 33.3	22 132	17 132	M12×30 M10×25	Φ120 78			
GSA69	130 22	88 95.5	71.5 182	80.5 84	M12 3.5	25 Φ155	M12 Φ65	20 Φ45	Φ130 14	246 48.8	135 Φ40	238 12	$140_{-0.5}$ 43.3	29 144	29 144	M16×40 M16×40	Φ160 87			
GSA79	156 34	102 104	85 204	85 105	M16 4	32 Φ178	M12 Φ80	21 Φ60	Φ155 18	292 64.4	162 Φ50	304 14	$180_{-0.5}$ 53.8	37 183	32 183	M20×50 M16×45	Φ200 108			
GSA89	194 37.5	118 125	115 260	110 125	M16 5	32 Φ215	M16 Φ95	28 Φ70	Φ180 20	344 74.9	190 Φ60	372 18	$225_{-0.5}$ 64.4	34 220	36 220	M20×50 M20×50	Φ250 128			
GSA99	236 52	160 140	135 301	113 145	M20 5	37 Φ260	M16 Φ120	28 Φ90	Φ220 25	425 95.4	240 Φ70	460 20	280_{-1} 74.9	41 260	34 260	M24×60 M20×50	Φ300 149			

注： 1.减速机部分的外形尺寸，未包含通气帽的高度尺寸。通气帽的高度尺寸为 17。
2.电机需方配或配特殊电机时需加联接法兰（见附录 D）

Note: 1.The dimensions don't include the height of the breathe valve.the height of the breathe valve is 17.
2. When equipping the user´s motor or the special one, the flange is required to connected. (Please see appendix D)

GSAF39-99
安装结构尺寸

GSAF39-99
Mounting Dimensional Description

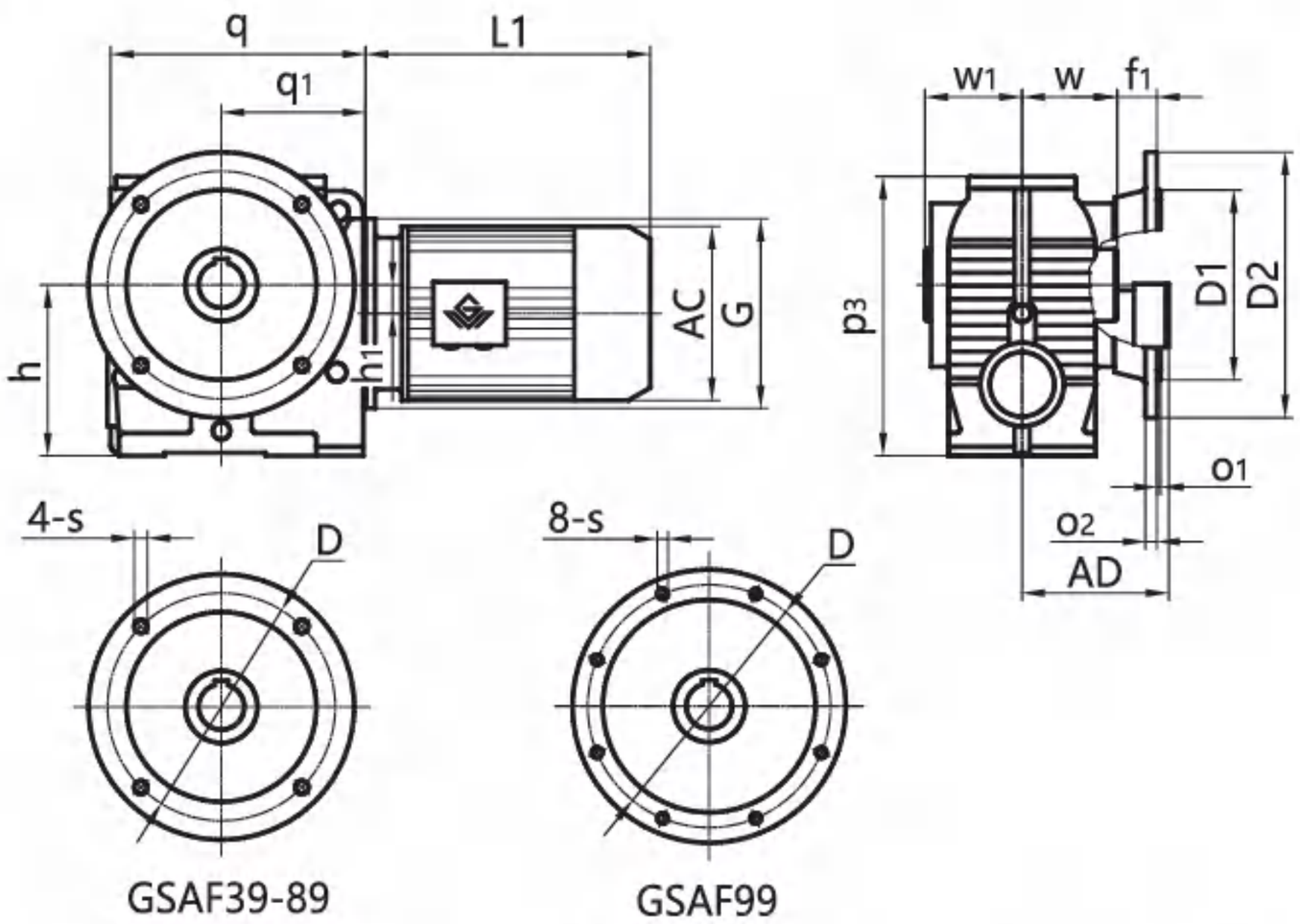

较大孔径（The bigger diameter of bore）

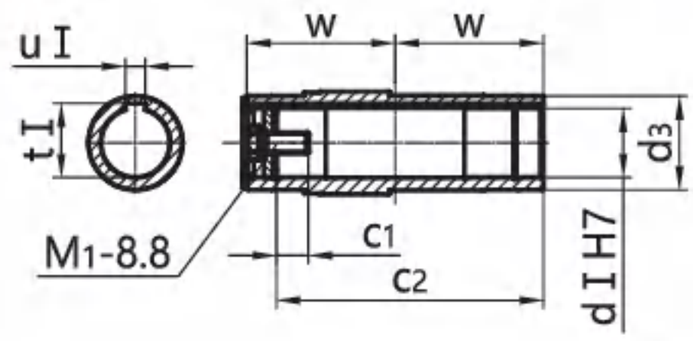

较小孔径（The smaller diameter of bore）

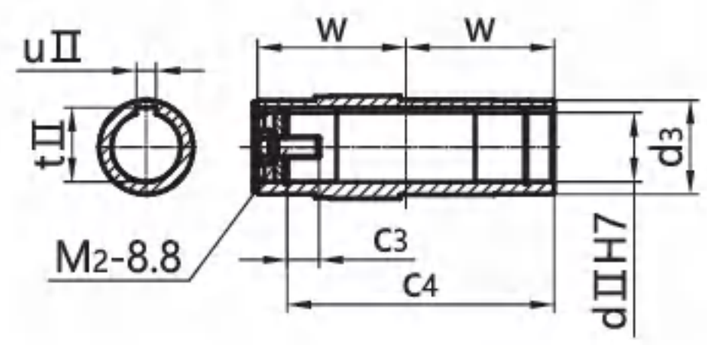

机 型 号 Type Size	q p_3	q_1 w	h f_1	h_1 d_3	s d I	D u I	D1 t I	D2 d II	o_1 u II	o_2 t II	c_1 c_2	c_3 c_4	M_1 M_2	G w_1	电机尺寸 Motor Size AC	AD	L1
GSAF39	143 131	80 60	$82_{-0.5}$ 15	/ Φ35	Φ9/Φ6.6 Φ20	Φ130/Φ100 6	Φ110j6/Φ80j6 22.8	Φ160/Φ120 /	3.5/3 /	10/8 /	8 103.7	/ /	M6×16 /	Φ120 62.5	见附录 A-2 和 A-3 Please see appendix A-2 and A-3		
GSAF49	175 181	96 60	$100_{-0.5}$ 24	8 Φ45	Φ9 Φ30	Φ130 8	Φ110j6 33.3	Φ160 Φ25	3.5 8	10 28.3	17 103.7	17 103.7	M10×25 M10×25	Φ120 63			
GSAF59	191 191	107 75	$112_{-0.5}$ 25	20 Φ50	Φ11 Φ35	Φ165 10	Φ130j6 38.3	Φ200 Φ30	3.5 8	12 33.3	22 132	17 132	M12×30 M10×25	Φ120 78			
GSAF69	246 238	135 84	$140_{-0.5}$ 42.5	22 Φ65	Φ11 Φ45	Φ165 14	Φ130j6 48.8	Φ200 Φ40	3.5 12	12 43.3	29 144	29 144	M16×40 M16×40	Φ160 87			
GSAF79	292 304	162 105	$180_{-0.5}$ 45.5	34 Φ80	Φ13.5 Φ60	Φ215 18	Φ180j6 64.4	Φ250 Φ50	4 14	15 53.8	37 183	32 183	M20×50 M16×45	Φ200 108			
GSAF89	344 372	190 125	$225_{-0.5}$ 52.5	37.5 Φ95	Φ17.5 Φ70	Φ300 20	Φ250h6 74.9	Φ350 Φ60	5 18	15 64.4	34 220	36 220	M20×50 M20×50	Φ250 128			
GSAF99	425 460	240 145	280_{-1} 60	52 Φ120	Φ17.5 Φ90	Φ400 25	Φ350h6 95.4	Φ450 Φ70	5 20	17 74.9	41 260	34 260	M24×60 M20×50	Φ300 149			

注： 1.减速机部分的外形尺寸，未包含通气帽的高度尺寸。通气帽的高度尺寸为 17。
2.电机需方配或配特殊电机时需加联接法兰（见附录 D）

Note: 1.The dimensions don't include the height of the breathe valve.the height of the breathe valve is 17.
2. When equipping the user´s motor or the special one, the flange is required to connected. (Please see appendix D)

GSA109/GSAF109
安装结构尺寸

GSA109/GSAF109
Mounting Dimensional Description

GSA109

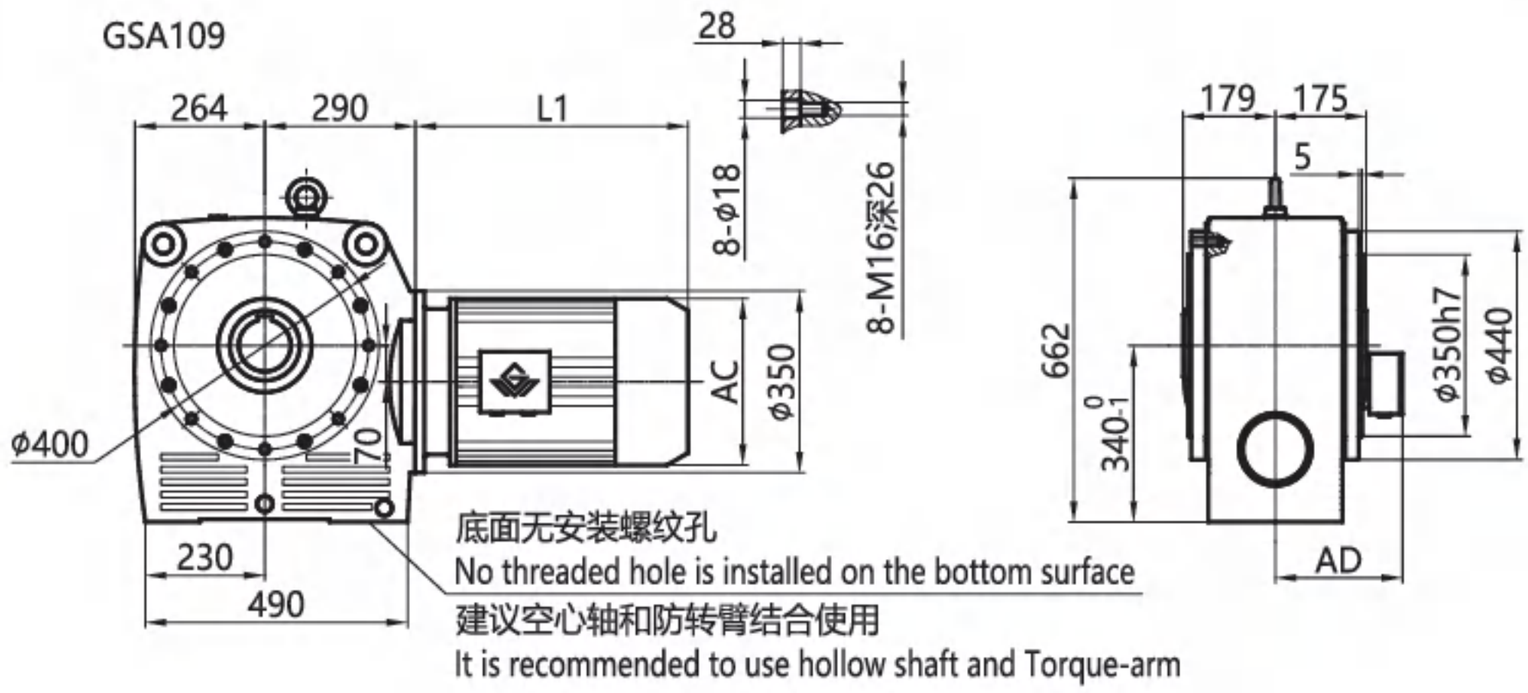

GSAF109

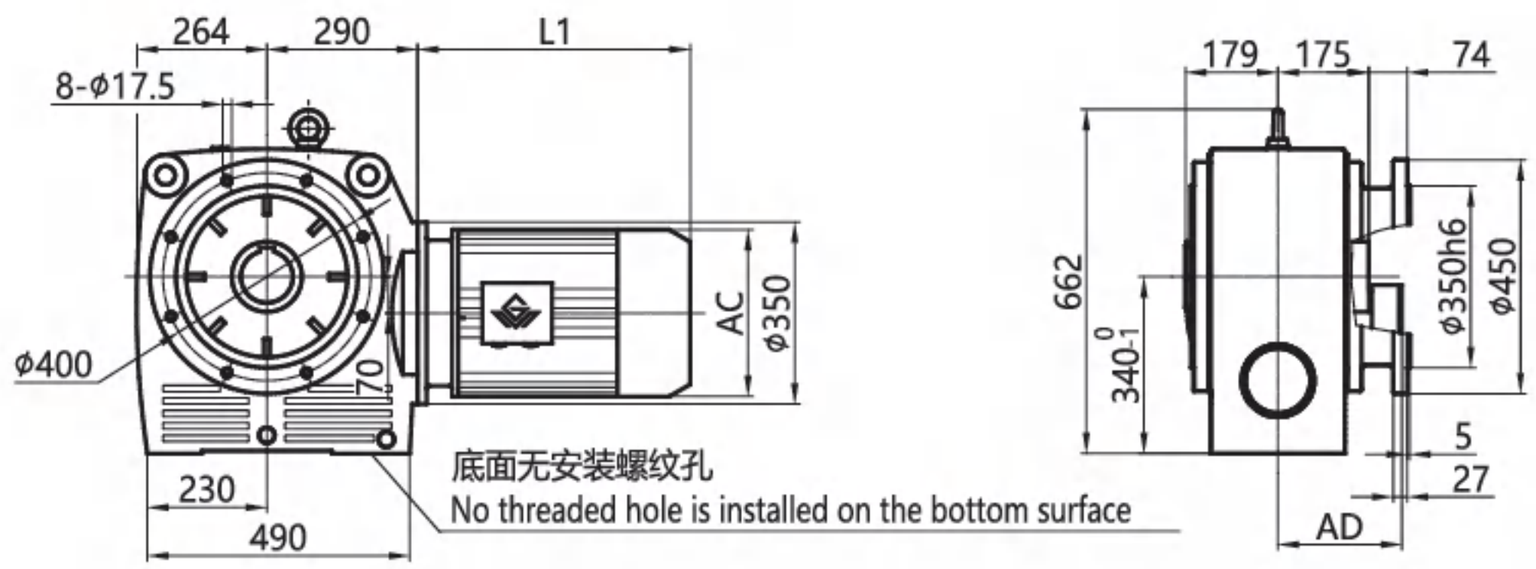

较大孔径（The bigger diameter of bore）

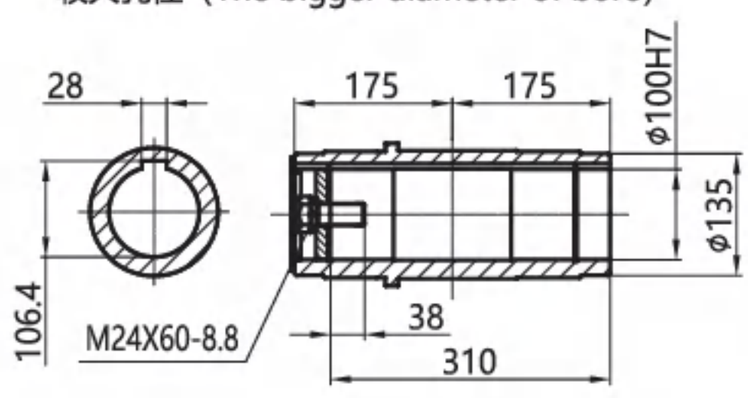

较小孔径（The smaller diameter of bore）

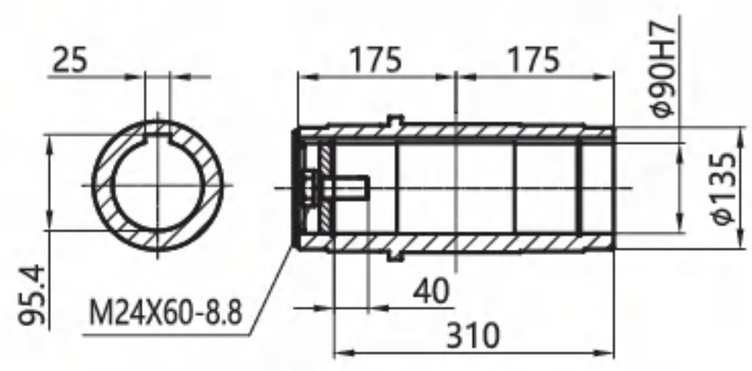

注： 1. 电机需方配或配特殊电机时需加联接法兰（见附录D）
2. 直联电机尺寸见附录A-2和A-3

Note:1.When equipping the user´s motor or the special one, the flange is required to connected.（Please see appendix D）
2.See Appendix A-2 and A-3 for dimensions of direct-connected motors.

GSAZ49-99
安装结构尺寸

GSAZ49-99
Mounting Dimensional Description

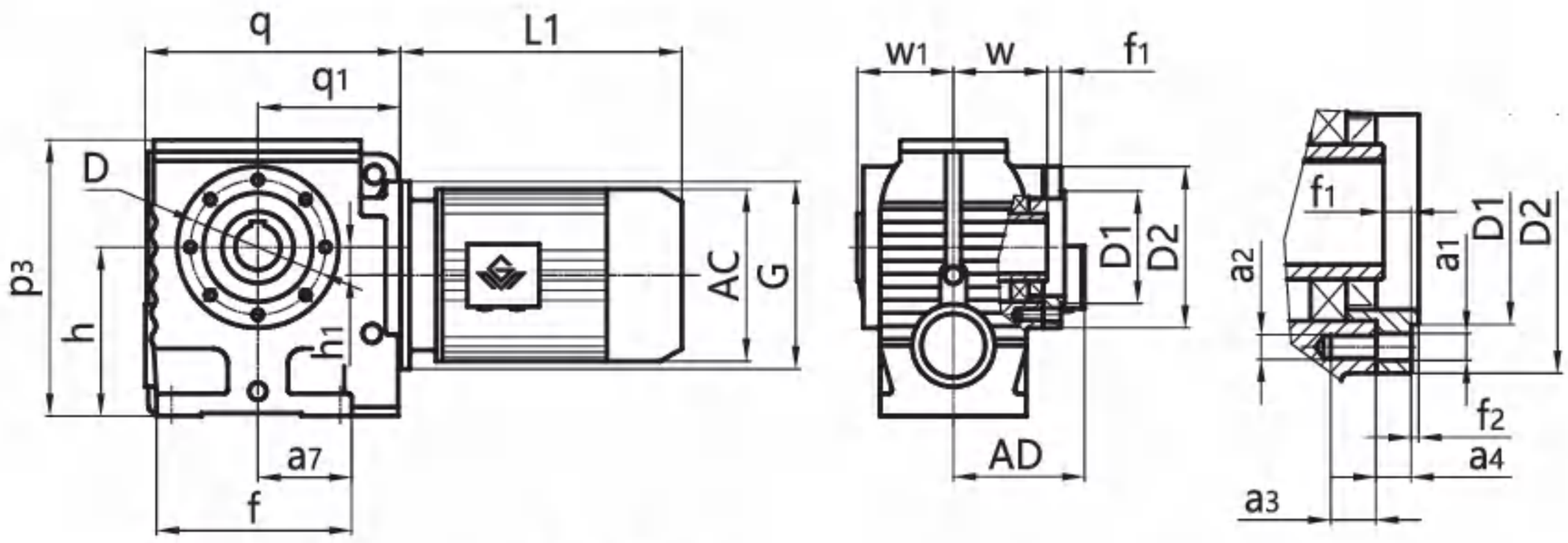

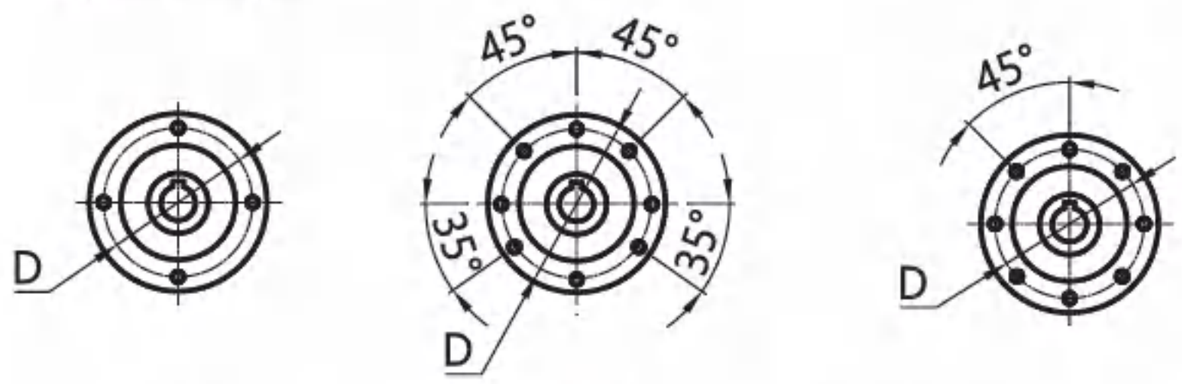

GSAZ49、GSAZ69　　GSAZ59　　GSAZ79、GSAZ89、GSAZ99

较大孔径 (The bigger diameter of bore)　　较小孔径 (The smaller diameter of bore)

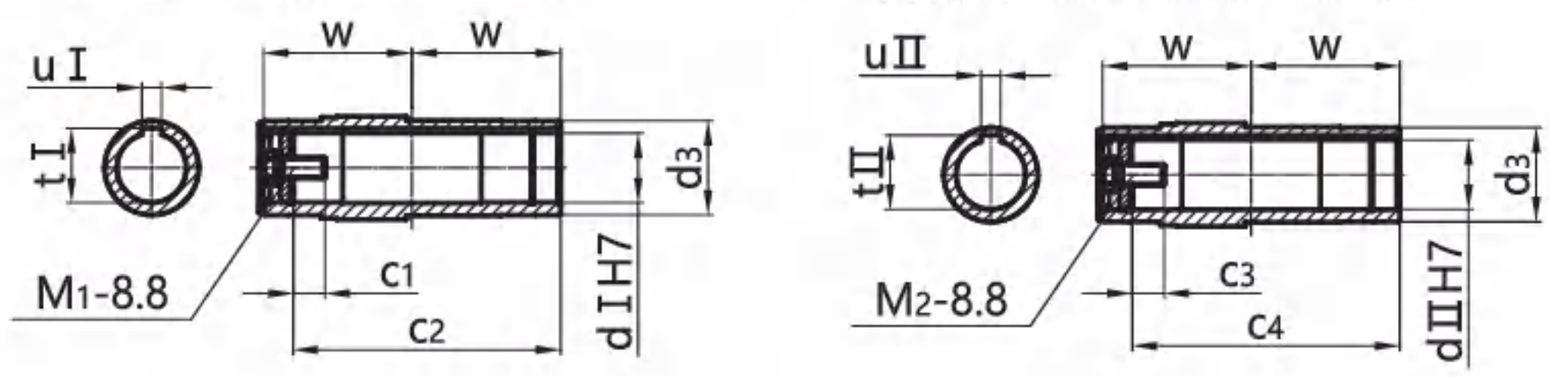

机 型 号 Type Size	d I dII	d_3 G	M_1 M_2	q q_1	h h_1	p_3 f	a_7 f_2	a_2 f_1	a_3 a_1	a_4 D	D1 D2	w w_1	t I u I	tII uII	c_1 c_2	c_3 c_4	电机尺寸 Motor Size AC	AD	L1
GSAZ49	Φ30 Φ25	Φ45 Φ120	M10×25 M10×25	175 96	$100_{-0.5}$ 8	181 127	67 3	M8 8.5	14 Φ9	11 Φ115	Φ95j6 Φ130	60 63	33.3 8	28.3 8	17 103.7	17 103.7	见附录 A-2 和 A-3 Please see appendix A-2 and A-3		
GSAZ59	Φ35 Φ30	Φ50 Φ120	M12×30 M10×25	191 107	$112_{-0.5}$ 20	191 146	73 3	M8 8	15 Φ9	11 Φ102	Φ80j6 Φ120	75 78	38.3 10	33.3 8	22 132	17 132			
GSAZ69	Φ45 Φ40	Φ65 Φ160	M16×40 M16×40	246 135	$140_{-0.5}$ 22	238 182	95.5 3.5	M12 9.5	20 Φ13	13 Φ130	Φ105j6 Φ155	84 87	48.8 14	43.3 12	29 144	29 144			
GSAZ79	Φ60 Φ50	Φ80 Φ200	M20×50 M16×45	292 162	$180_{-0.5}$ 34	304 204	104 4	/ 14.5	/ M12	18.5 Φ155	Φ125j6 Φ178	105 108	64.4 18	53.8 14	37 183	32 183			
GSAZ89	Φ70 Φ60	Φ95 Φ250	M20×50 M20×50	344 190	$225_{-0.5}$ 37.5	372 260	125 5	/ 18.5	/ M16	23.5 Φ180	Φ150j6 Φ215	125 128	74.9 20	64.4 18	34 220	36 220			
GSAZ99	Φ90 Φ70	Φ120 Φ300	M24×60 M20×50	425 240	280_{-1} 52	460 301	140 5	/ 18.5	/ M16	23.5 Φ220	Φ180j6 Φ260	145 149	95.4 25	74.9 20	41 260	34 260			

注： 1.减速机部分的外形尺寸，未包含通气帽的高度尺寸。通气帽的高度尺寸为 17。
2.电机需方配或配特殊电机时需加联接法兰（见附录 D）

Note: 1.The dimensions don't include the height of the breathe valve.the height of the breathe valve is 17.
2. When equipping the user´s motor or the special one, the flange is required to connected. (Please see appendix D)

GSH39
安装结构尺寸

GSH39
Mounting Dimensional Description

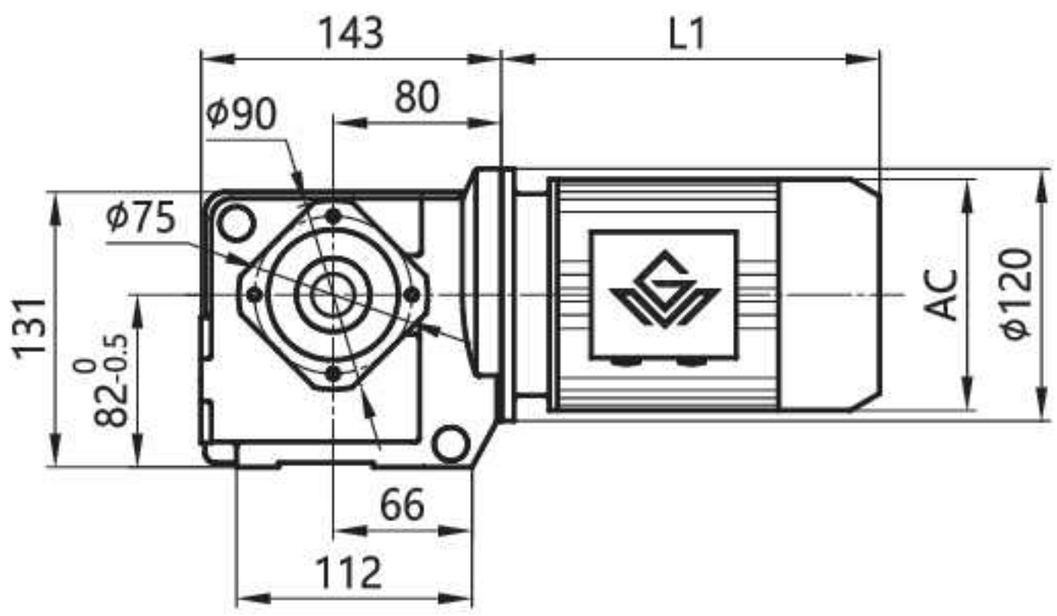

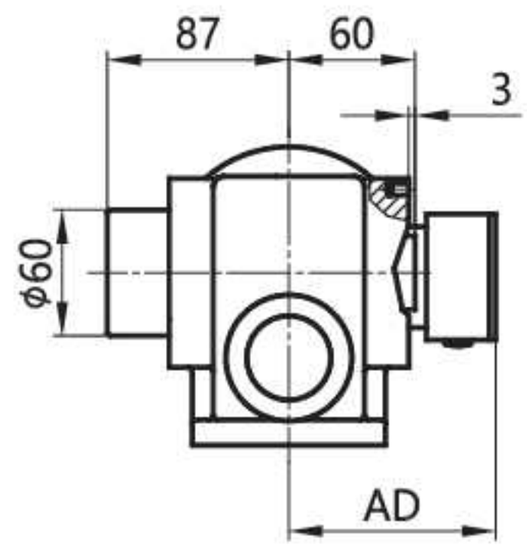

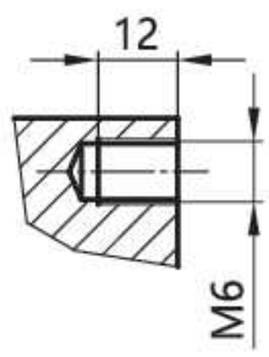

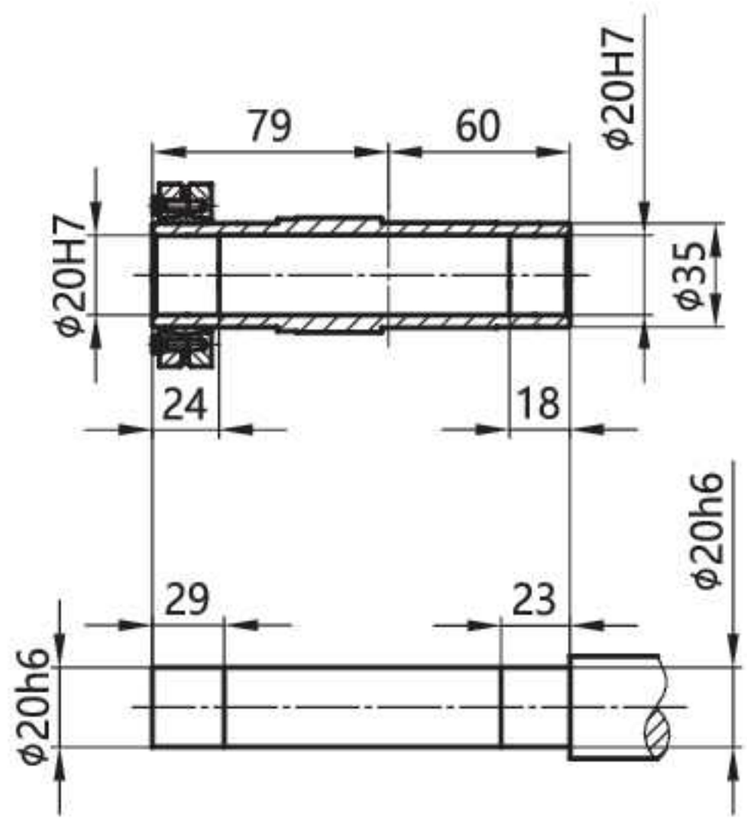

注： 1. 电机需方配或配特殊电机时需加联接法兰（见附录D）
2. 直联电机尺寸见附录A-2和A-3

Note:1.When equipping the user´s motor or the special one, the flange is required to connected. (Please see appendix D)
2.See Appendix A-2 and A-3 for dimensions of direct-connected motors.

GSH49-99
安装结构尺寸

GSH49-99
Mounting Dimensional Description

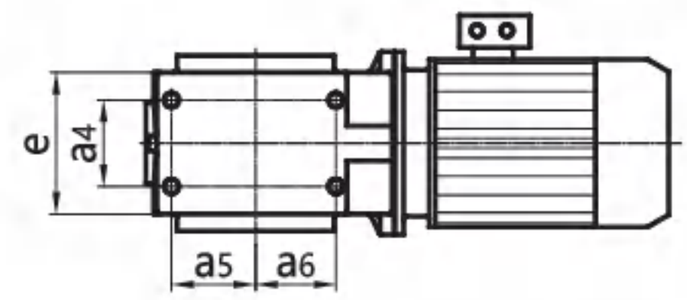

GSH49、GSH69

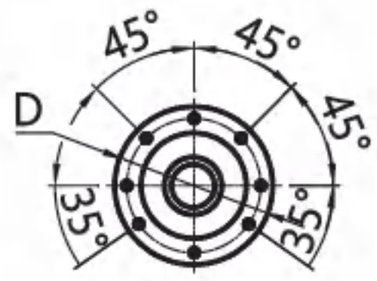

GSH59

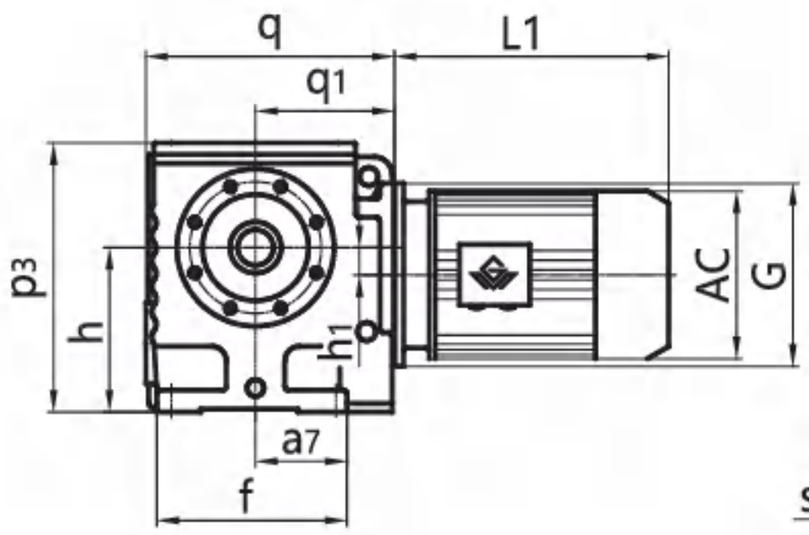

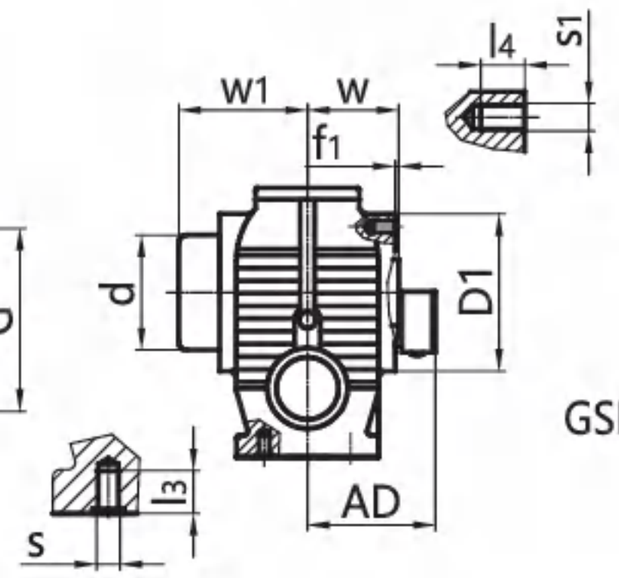

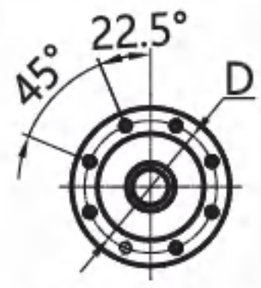

GSH79、GSH89、GSH99

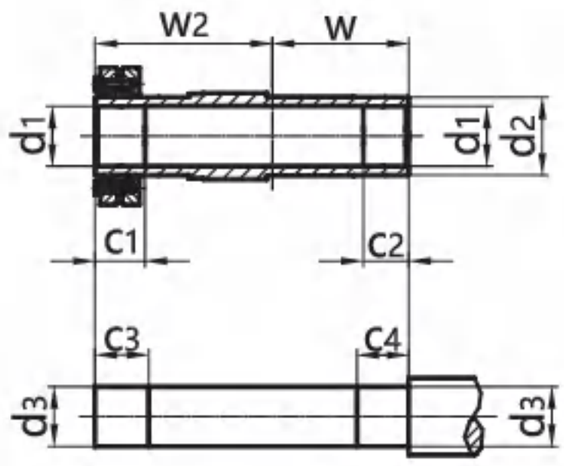

机 型 号 Type Size	q q_1	e a_4	a_6 a_5	p_3 a_7	h h_1	f f_1	w w_1	c_1 c_2	c_3 c_4	D D1	d d_1	d_2 d_3	s s_1	l_3 l_4	w_2 G	电机尺寸 Motor Size AC	AD	L1
GSH49	175 96	94 60	52 35	181 67	$100_{-0.5}$ 8	127 2.5	60 95	31 20	36 25	Φ115 Φ130	Φ80 Φ30H7	Φ45 Φ30h6	M10 M8	20 14	86 Φ120	见附录 A-2 和 A-3 Please see appendix A-2 and A-3		
GSH59	191 107	100 60	58.5 58.5	191 73	$112_{-0.5}$ 20	146 3	75 110	32 20	37 25	Φ102 Φ120	Φ88 Φ35H7	Φ50 Φ35h6	M10 M8	20 15	102 Φ120			
GSH69	246 135	130 88	80.5 71.5	238 95.5	$140_{-0.5}$ 22	182 3.5	84 120	38 20	43 25	Φ130 Φ155	Φ102 Φ40H7	Φ65 Φ40h6	M12 M12	25 20	112 Φ160			
GSH79	292 162	156 102	85 85	304 104	$180_{-0.5}$ 34	204 4	105 146	36 30	41 35	Φ155 Φ178	Φ127 Φ50H7	Φ80 Φ50h6	M16 M12	32 21	136 Φ200			
GSH89	344 190	194 118	110 115	372 125	$225_{-0.5}$ 37.5	260 5	125 176	40 40	45 45	Φ180 Φ215	Φ157 Φ65H7	Φ95 Φ65h6	M16 M16	32 28	165 Φ250			
GSH99	425 240	236 160	113 135	460 140	280_{-1} 52	301 5	145 204	55 50	60 55	Φ220 Φ260	Φ171 Φ75H7	Φ120 Φ75h6	M20 M16	37 28	190 Φ300			

注： 1.减速机部分的外形尺寸，未包含通气帽的高度尺寸。通气帽的高度尺寸为 17。
2.电机需方配或配特殊电机时需加联接法兰（见附录 D）

Note: 1.The dimensions don't include the height of the breathe valve.the height of the breathe valve is 17.
2. When equipping the user´s motor or the special one, the flange is required to connected. (Please see appendix D)

GSHF39
安装结构尺寸

GSHF39
Mounting Dimensional Description

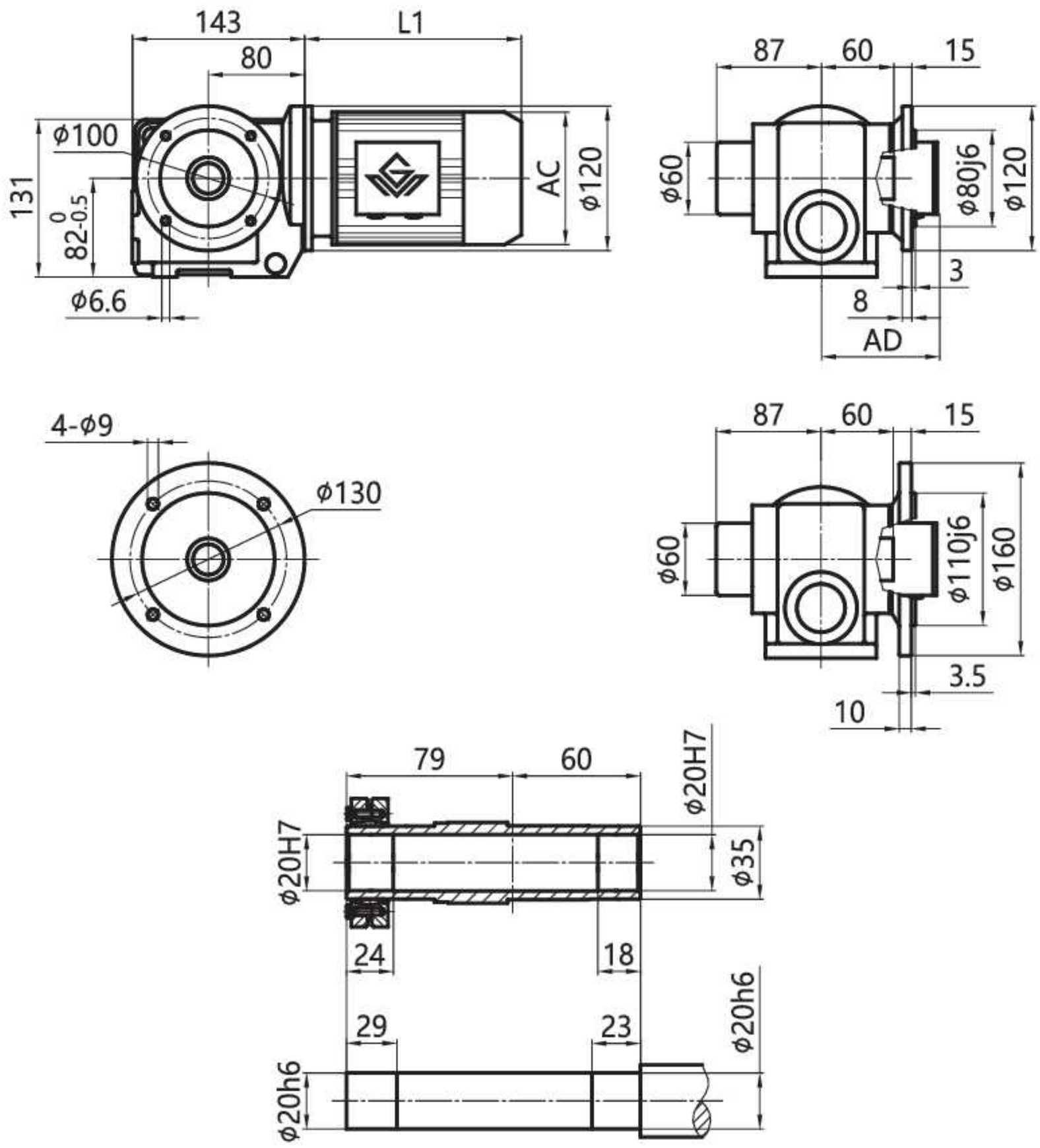

注： 1. 电机需方配或配特殊电机时需加联接法兰（见附录D）
2. 直联电机尺寸见附录A-2和A-3

Note:1.When equipping the user´s motor or the special one, the flange is required to connected.（Please see appendix D）
2.See Appendix A-2 and A-3 for dimensions of direct-connected motors.

GSHF49-99
安装结构尺寸

GSHF49-99
Mounting Dimensional Description

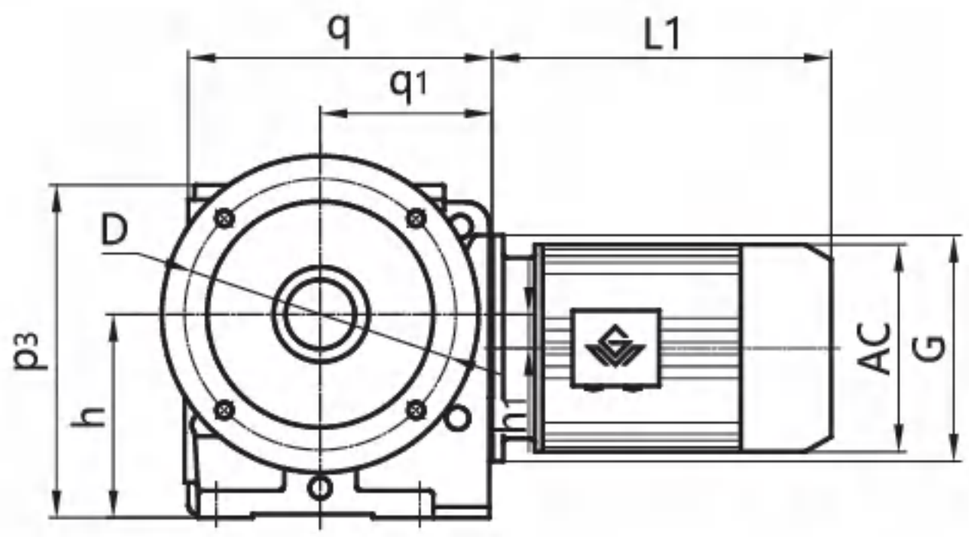

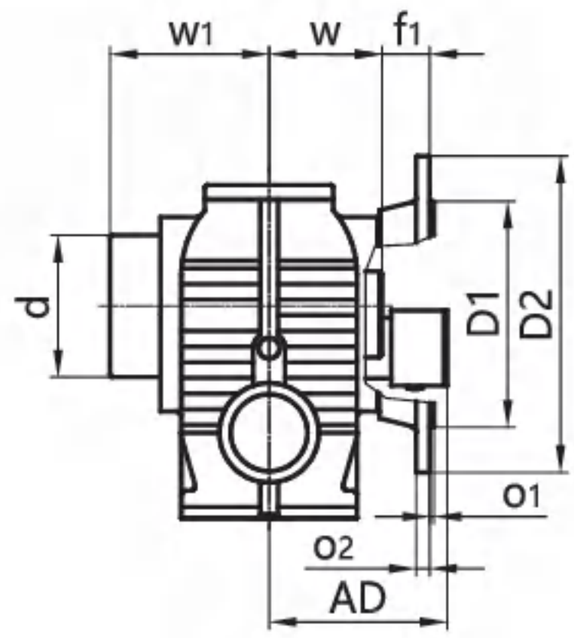

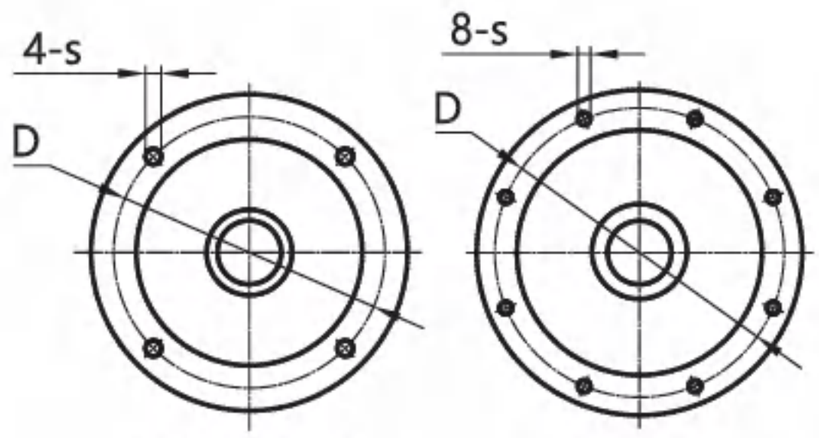

GSHF49-89 GSHF99

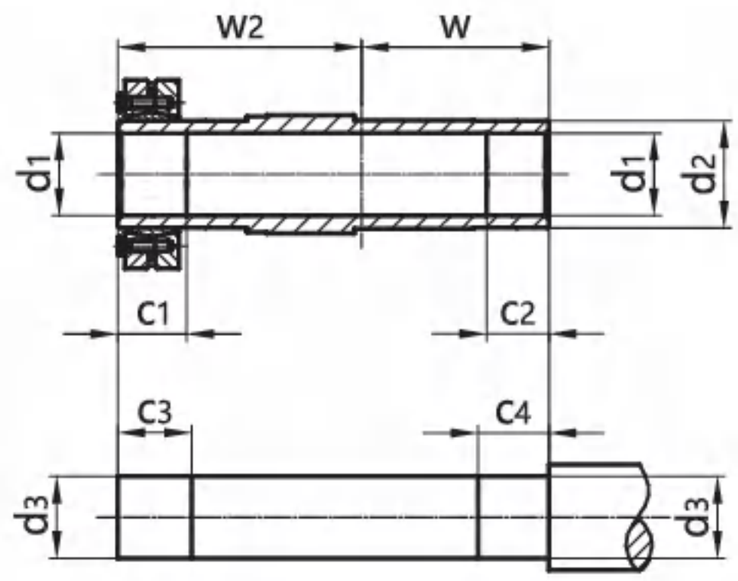

机 型 号 Type Size	q q_1	h h_1	s D	o_2 o_1	D2 D1	w w_1	w_2 c_1	c_2 f_1	c_3 c_4	d d_1	d_2 d_3	p_3 G	电机尺寸 Motor Size AC	AD	L1
GSHF49	175 96	$100_{-0.5}$ 8	Φ9 Φ130	10 3.5	Φ160 Φ110j6	60 95	86 31	20 24	36 25	Φ80 Φ30H7	Φ45 Φ30h6	181 Φ120	见附录 A-2 和 A-3 Please see appendix A-2 and A-3		
GSHF59	191 107	$112_{-0.5}$ 20	Φ11 Φ165	12 3.5	Φ200 Φ130j6	75 110	102 32	20 25	37 25	Φ88 Φ35H7	Φ50 Φ35h6	191 Φ120			
GSHF69	246 135	$140_{-0.5}$ 22	Φ11 Φ165	12 3.5	Φ200 Φ130j6	84 120	112 38	20 42.5	43 25	Φ102 Φ40H7	Φ65 Φ40h6	238 Φ160			
GSHF79	292 162	$180_{-0.5}$ 34	Φ13.5 Φ215	15 4	Φ250 Φ180j6	105 146	136 36	30 45.5	41 35	Φ127 Φ50H7	Φ80 Φ50h6	304 Φ200			
GSHF89	344 190	$225_{-0.5}$ 37.5	Φ17.5 Φ300	15 5	Φ350 Φ250h6	125 176	165 40	40 52.5	45 45	Φ157 Φ65H7	Φ95 Φ65h6	372 Φ250			
GSHF99	425 240	280_{-1} 52	Φ17.5 Φ400	17 5	Φ450 Φ350h6	145 204	190 55	50 60	60 55	Φ171 Φ75H7	Φ120 Φ75h6	460 Φ300			

注： 1.减速机部分的外形尺寸，未包含通气帽的高度尺寸。通气帽的高度尺寸为 17。
2. 电机需方配或配特殊电机时需加联接法兰（见附录 D）

Note: 1.The dimensions don't include the height of the breathe valve.the height of the breathe valve is 17.
2. When equipping the user´s motor or the special one, the flange is required to connected. (Please see appendix D)

GSHZ49-99
安装结构尺寸

GSHZ49-99
Mounting Dimensional Description

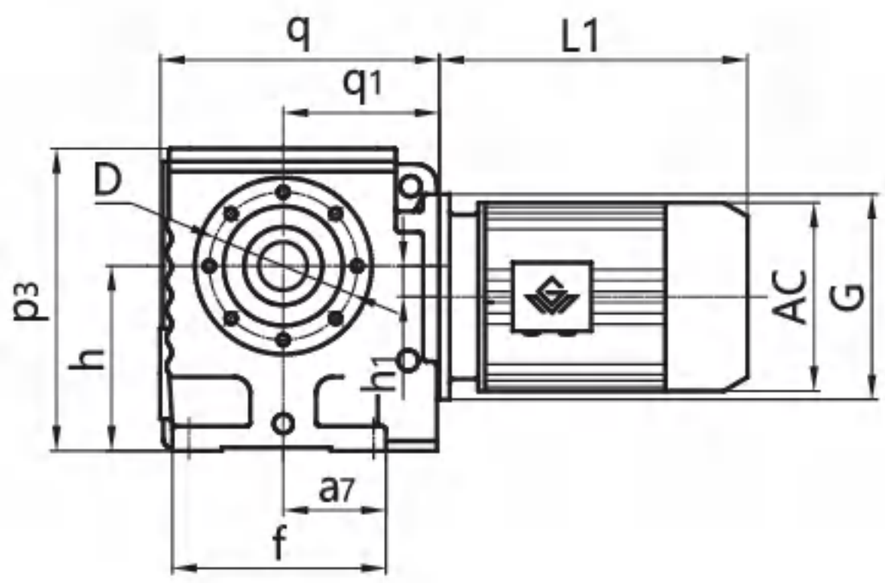

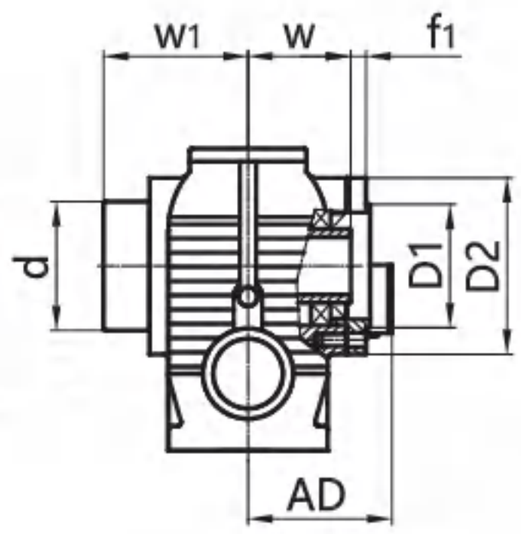

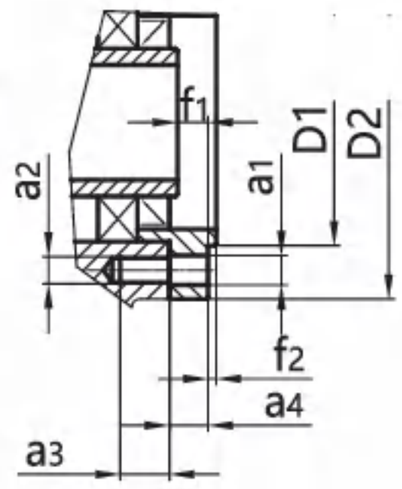

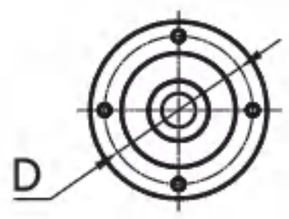

GSHZ49、GSHZ69

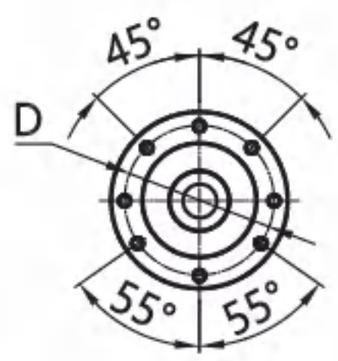

GSHZ59

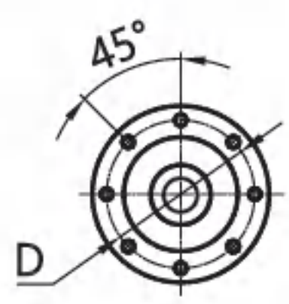

GSHZ79、GSHZ89、GSHZ99

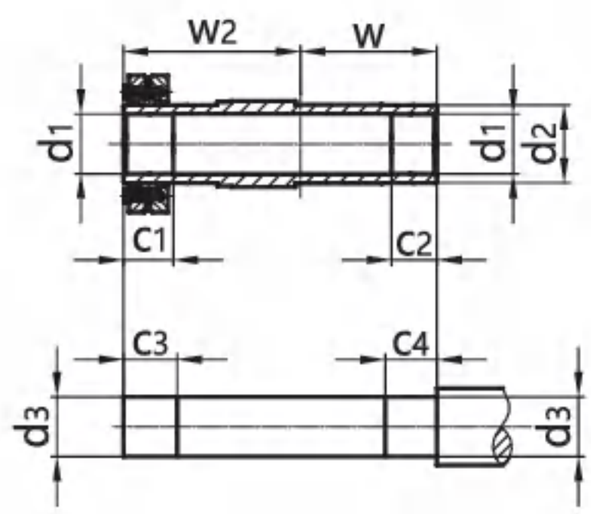

机 型 号 Type Size	d d_1	d_3 d_2	q q_1	h h_1	p_3 f	a_7 f_2	a_2 f_1	a_3 a_1	a_4 D	D1 D2	c_1 c_2	c_3 c_4	w w_1	w_2 G	电机尺寸 Motor Size AC	AD	L1
GSHZ49	Φ80 Φ30H7	Φ30h6 Φ45	175 96	$100_{-0.5}$ 8	181 127	67 3	M8 8.5	14 Φ9	11 Φ115	Φ95j6 Φ130	31 20	36 25	60 95	86 Φ120	见附录 A-2 和 A-3 Please see appendix A-2 and A-3		
GSHZ59	Φ88 Φ35H7	Φ35h6 Φ50	191 107	$112_{-0.5}$ 20	191 146	73 3	M8 8	15 Φ9	11 Φ102	Φ80j6 Φ120	32 20	37 25	75 110	102 Φ120			
GSHZ69	Φ102 Φ40H7	Φ40h6 Φ65	246 135	$140_{-0.5}$ 22	238 182	95.5 3.5	M12 9.5	20 Φ13	13 Φ130	Φ105j6 Φ155	38 20	43 25	84 120	112 Φ160			
GSHZ79	Φ127 Φ50H7	Φ50h6 Φ80	292 162	$180_{-0.5}$ 34	304 204	104 4	/ 14.5	/ M12	18.5 Φ155	Φ125j6 Φ178	36 30	41 35	105 146	136 Φ200			
GSHZ89	Φ157 Φ65H7	Φ65h6 Φ95	344 190	$225_{-0.5}$ 37.5	372 260	125 5	/ 18.5	/ M16	23.5 Φ180	Φ150j6 Φ215	40 40	45 45	125 176	165 Φ250			
GSHZ99	Φ171 Φ75H7	Φ75h6 Φ120	425 240	280_{-1} 52	460 301	140 5	/ 18.5	/ M16	23.5 Φ220	Φ180j6 Φ260	55 50	60 55	145 204	190 Φ300			

注： 1.减速机部分的外形尺寸，未包含通气帽的高度尺寸。通气帽的高度尺寸为 17。
2.电机需方配或配特殊电机时需加联接法兰（见附录 D）

Note: 1.The dimensions don't include the height of the breathe valve.the height of the breathe valve is 17.
2. When equipping the user´s motor or the special one, the flange is required to connected. (Please see appendix D)

GSAT39-109 (GSHT39-99)
安装结构尺寸

GSAT39-109 (GSHT39-99)
Mounting Dimensional Description

GSAT39-109

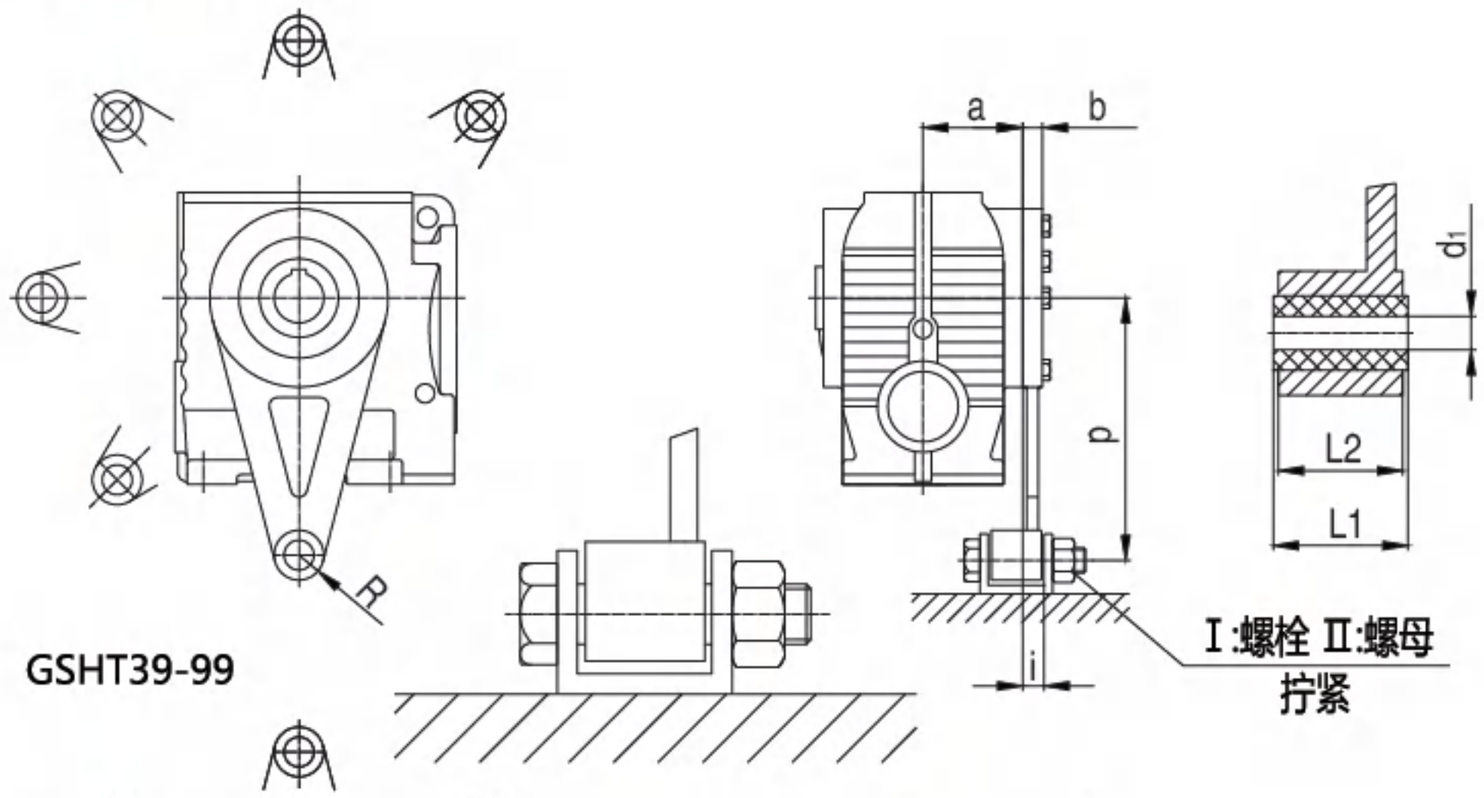

GSHT39-99

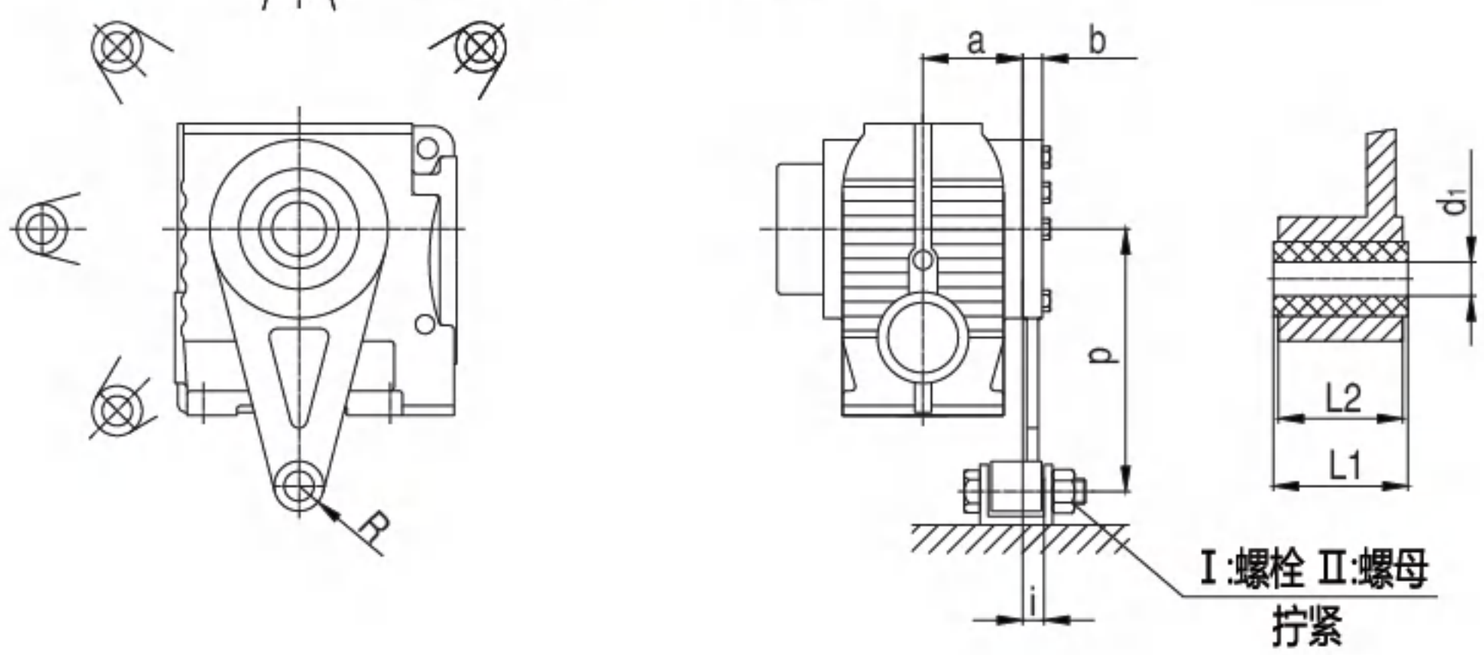

机型号 Type Size	a	b	i	p	R	d_1	$L1^{0}_{-0.3}$	L2
GSAT39/GSHT39	57	10	26	110	21	$10.4^{+0.1}_{-0.1}$	36	31
GSAT49/GSHT49	57.5	15	20.5	130	21	$10.4^{+0.1}_{-0.1}$	36	31
GSAT59/GSHT59	72	15	18.5	160	21	$10.4^{+0.1}_{-0.1}$	36	31
GSAT69/GSHT69	80.5	18	19.5	200	21	$10.4^{+0.1}_{-0.1}$	36	31
GSAT79/GSHT79	101	18	32.5	250	30	$16.4^{+0.08}_{-0.08}$	60	54
GSAT89/GSHT89	120	24	25.5	310	30	$16.4^{+0.08}_{-0.08}$	60	54
GSAT99/GSHT99	140	26	33	380	40	$25^{+0.08}_{-0.08}$	80	72
GSAT109	162	24	49	430	40	$25^{+0.08}_{-0.08}$	80	74

其它尺寸请按照 GSA/GSH 型。

注：Ⅰ：螺栓 Ⅱ：螺母，均用户自配。

For other dimensions , see the type GSA/GSH.

Note : bolts Ⅰ and nuts Ⅱ are prepared by customers.

GS..39-109AD1-6
安装结构尺寸

GS..39-109AD1-6
Mounting Dimensional Description

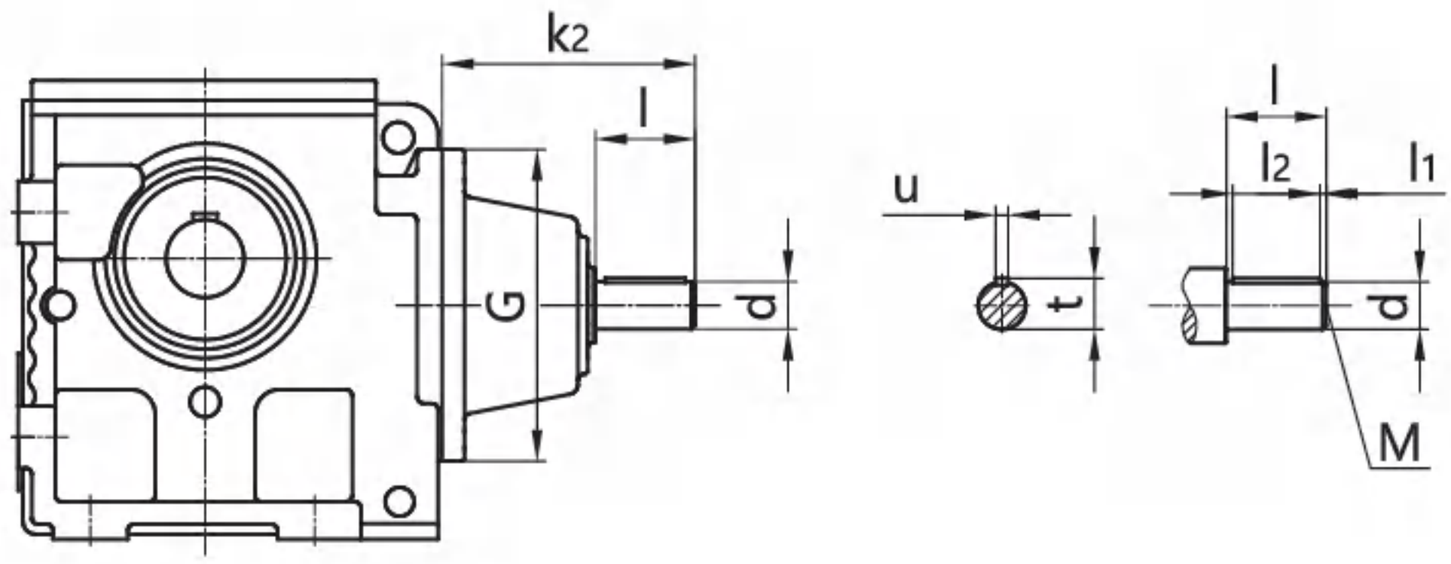

机 型 号 Type Size	规格 Specification	适用功率范围 (kW)/4P Range Power	d	G	k2	l	M	l1	l2	t	u	输入单元重量 (kg) Weight
GS..39/49/59	AD1	0.12-0.18	16k6	Φ120	130	40	M5	4	32	18	5	6.6
	AD2	0.25-3	19k6	Φ120	130	40	M6	4	32	21.5	6	
GS..69	AD2	0.25-1.5	19k6	Φ160	149	40	M6	4	32	21.5	6	9.8
	AD3	2.2-5.5	24k6	Φ160	159	50	M8	5	40	27	8	9.9
GS..79	AD2	0.25-1.5	19k6	Φ200	184	40	M6	4	32	21.5	6	14.2
	AD3	2.2-4	24k6	Φ200	194	50	M8	5	40	27	8	14.3
	AD4	5.5-7.5	38k6	Φ200	224	80	M12	5	70	41	10	15
GS..89	AD2	0.75-1.5	19k6	Φ250	136	40	M6	4	32	21.5	6	13
	AD3	2.2-4	28k6	Φ250	156	60	M10	5	50	31	8	13.2
	AD4	5.5-7.5	38k6	Φ250	262	80	M12	5	70	41	10	32.9
	AD5	11-15	42k6	Φ250	292	110	M16	10	70	45	12	33.5
GS..99	AD3	1.5-4	28k6	Φ300	194	60	M10	5	50	31	8	18.5
	AD4	5.5-7.5	38k6	Φ300	214	80	M12	5	70	41	10	18.9
	AD5	11-22	42k6	Φ300	327	110	M16	10	70	45	12	51.3
GS..109	AD3	2.2-4	28k6	Φ350	188	60	M10	5	50	31	8	22.2
	AD4	5.5-7.5	38k6	Φ350	208	80	M12	5	70	41	10	22.7
	AD5	11-22	42k6	Φ350	321	110	M16	10	70	45	12	63.7
	AD6	30	48k6	Φ350	321	110	M16	10	80	51.5	14	64.4

其它尺寸请参照 GS 型。

注： 1. GSA/GSAF/GSF/GSAZ/GSH/GSHF/GSHZ 均可采用双轴型，并分别记为 GSA..AD..、GSAF..AD..、GSF..AD..、GSAZ..AD..、GSH..AD..、GSHF..AD..和 GSHZ..AD..。

2.通过联轴器联接，可直接参考上表功率范围；若电机和减速机之间是通过其他极数电机、齿轮、链轮、皮带轮等传动方式联接，需客户自行转换。

For other dimensions，see the type GS.

Note: 1. Double shafts type is also available for type GSA/GSAF/GSF/GSAZ/GSH/GSHF/GSHZ, and these double shafts types are respectively named type GSA..AD..、GSAF..AD..、GSF..AD..、GSAZ..AD..、GSH..AD..、GSHF..AD..and GSHZ..AD..

2. Applicable power refers to the input torque of 4 pole motor. If the connect way is coupling, can see the power range on the table directly, if the connect way is other pole motor, sprocket, belt pulley, need customers to convert by themselves.

GS..R..
安装结构尺寸

GS..R..
Mounting Dimensional Description

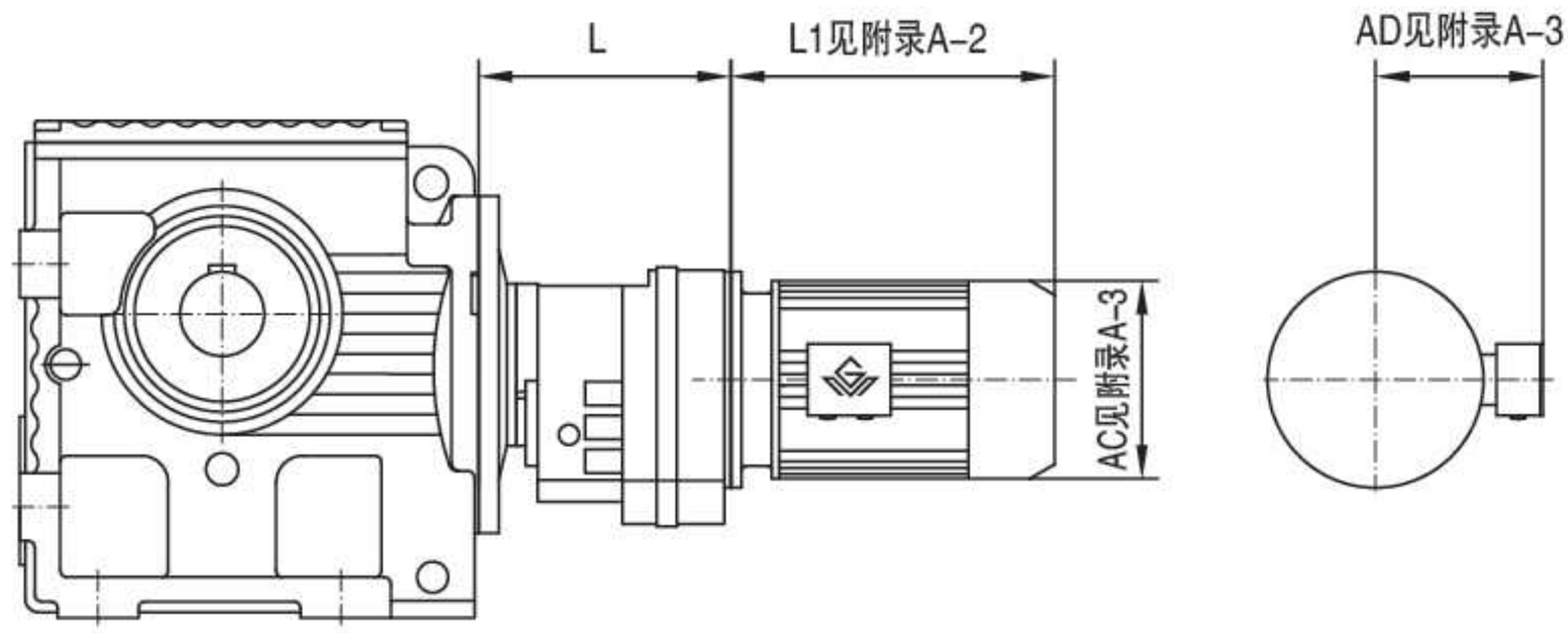

机型号 Type Size	机座号 Frame Size	L
GS..39R19	63	135
	71	
	80	
GS..49R19 GS..59R19	63	135
	71	
	80	
GS..69R39	63	163
	71	
	80	
GS..79R39	63	163
	71	
	80	
	90	
GS..89R59	63	216
	71	
	80	
	90	
	100	
GS..99R59	63	216
	71	
	80	
	90	
	100	
	112	
GS..109R79	63	251
	71	
	80	
	90	
	100	
	112	
	132	

注： 1. GSA/GSAF/GSF/GSAZ/GSH/GSHF/GSHZ 均可采用串联组合机型。
2. 电机需方配或配特殊电机时需加联接法兰（见附录 D）

Note: 1. Combined type is also available for type GSA/GSAF/GSF/GSAZ/GSH/GSHF/GSHZ.
2. When equipping the user´s motor or the special one, the flange is required to connected. (Please see appendix D)

GK 系列 斜齿轮—弧齿锥齿轮减速电机

GK Series Helical-Bevel Geared Motors

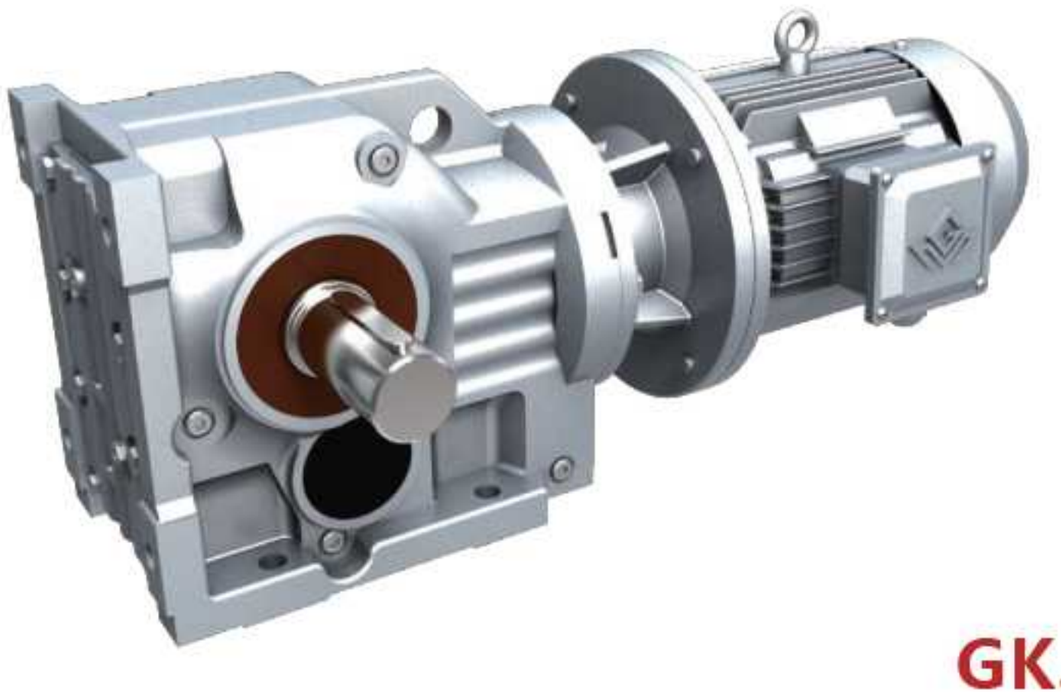

GK..

GKF..

GKA/T..

GK 系列 斜齿轮-弧齿锥齿轮减速电机

结构形式说明 Dimensional Description

GK 系列输出轴垂直于输入轴，由二级斜齿轮和一级弧齿锥齿轮构成。

Output shafts of GK series geared motors are vertical to input shafts. Each units consist of two stages helical gears and one stage bevel gears.

1.GK 型：底脚安装，输出轴为实心轴。

Type GK: Foot mounted. Solid output shaft.

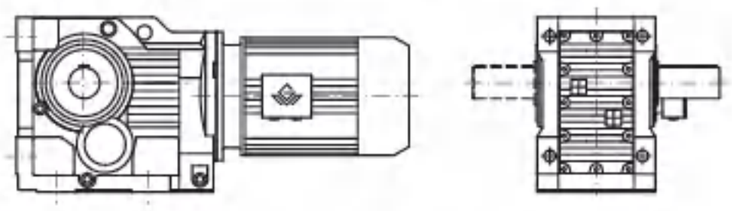

2.GKF 型：B5 法兰安装，输出轴为实心轴。

Type GKF: B5 flange-mounted. Solid output shaft.

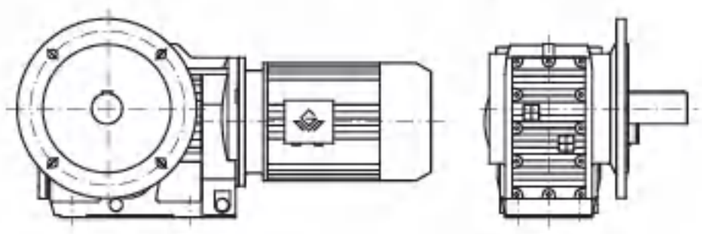

3.GKA 型：轴装式，输出轴为空心轴。

Type GKA：Shaft mounted. Hollow output shaft.

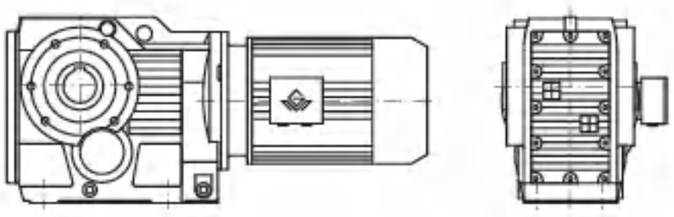

4.GKAF 型：B5 法兰安装，输出轴为空心轴。

Type GKAF: B5 flange-mounted. Hollow output shaft.

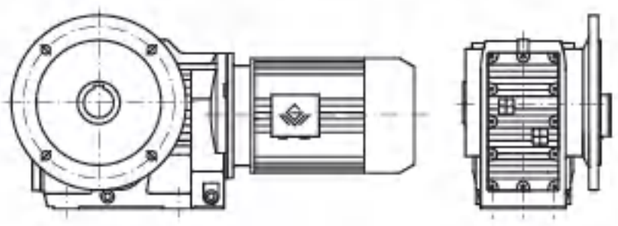

5.GKAB/GKHB 型：用 GK 型箱体，输出轴为空心轴。

Type GKAB/GKHB: Housings of type GK are used. Hollow output shaft.

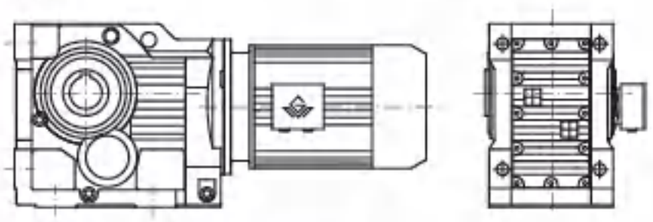

6.GKAZ 型：B14 法兰，空心轴安装。

Type GKAZ: B14 flange-mounted version with hollow shaft.

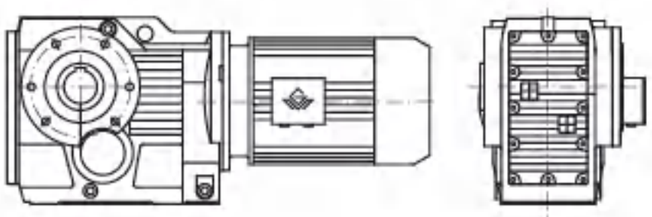

7.GKH 型：空心轴锁紧盘安装。

Type GKH: Hollow shaft and shrink disk.

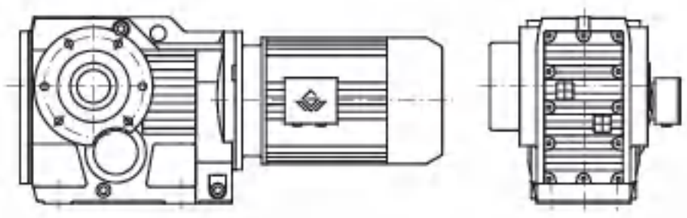

8.GKHF 型：B5 法兰，空心轴锁紧盘安装。

Type GKHF: B5 flange-mounted version with hollow shaft and shrink disk.

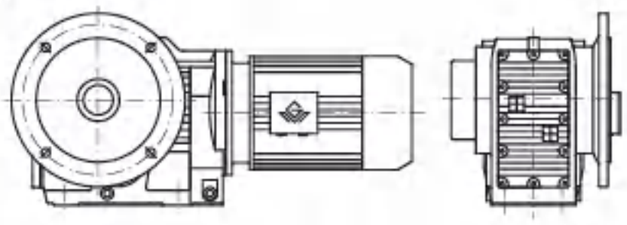

9.GKHZ 型：B14 法兰，空心轴锁紧盘安装。

Type GKHZ: B14 flange-mounted version with hollow shaft and shrink disk.

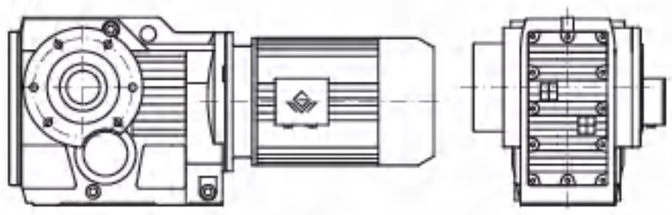

10.GKAT 型/GKHT 型：防转臂安装

Type GKAT/GKHT: Torque arm mounted.

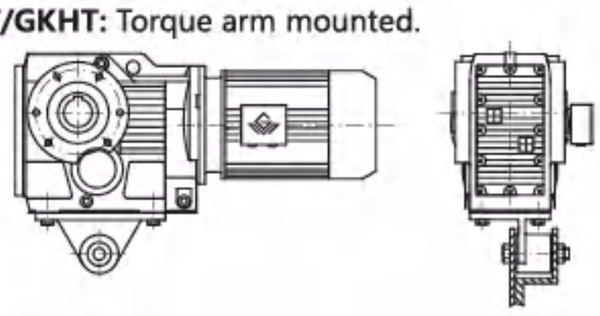

11.GK..AD..型：输入轴型。

Type GK..AD..: Input shaft types.

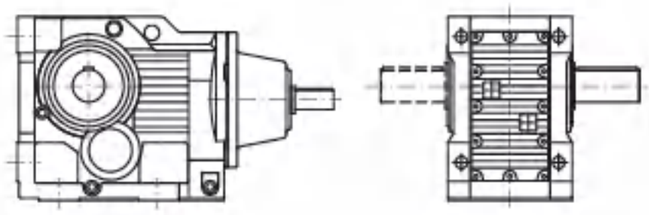

12.GK..R 型：GK 系列和 GR 系列的组合。

Type GK..R: Combined types of type GK and type GR.

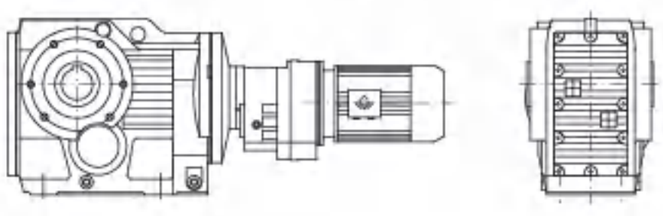

GK 系列机型号表示方法　Type Expression of GK Series

G　KAF 69 - Y0.37 - 8P - 102.62 - M4 - B - 270° - 3 - IEC(ZPIEC)

- IEC(ZPIEC): 法兰联接式(用户自配电机) Flange connection (without motor)
- 3: 入线口位置 Position of cable entry
- 270°: 电机接线盒方向（角度）（参见电机接线盒位置表示方法） Terminal box position (angle) (see description of motor terminal box position)
- B: 输出轴或输出法兰方向（参见安装形式图例） Direction of output flange or output shaft. (see mounting arrangement description)
- M4: 安装形式（参见安装形式图例） Mounting arrangement (see mounting arrangement description)
- 102.62: 传动比（参见选型参数表） Ratio (see selection table)
- 8P: 电机极数（参见选型参数表） Pole number of motor (see selection table)
- Y0.37: 电机系列代号和功率（参见选型参数表） Motor type and motor power (see selection table)
- KAF 69: 机型和规格号（参见选型参数表和安装结构尺寸图表） Type size (see selection table and mounting dimensional description)
- G: 公司代号 G, symbol of company

注：　1、需带联接法兰时请注明 IEC。

2、输入轴型没有电机各项内容。

3、不注明减速机的安装形式时，则默认为安装形式中的 M1 位置。不注明接线盒方向时，则默认为安装形式中的 0 度位置。不注明入线口位置时，则默认为 X 位置。

4、对输出轴旋转方向和输入轴旋转方向有特别要求的用户，请与技术部联系，并在订货时用简图或文字说明。

Note: 1、Please make a note, if it needs connecting flange.

2、Contents of motors for input shaft types are not listed.

3、It is M1,When the mounting arrangement of the reducer is not mentioned.Degree=0°,if terminal box position is not mentioned. It is X, if cable entry position is not mentioned.

4、If specific rotation directions of output shaft or/and input shaft are specially requested, please contact our technology department, and make detailed description while placing order.

电机接线盒位置及入线口位置表示方法

Description of Motor Terminal Box Position and Cable Entry Position

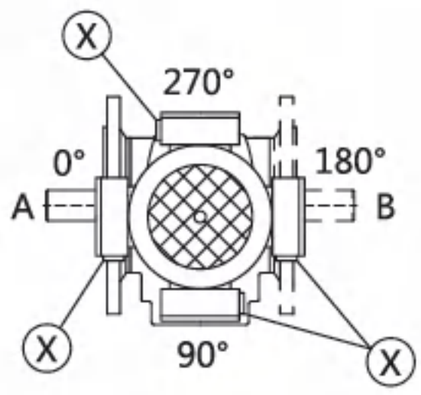

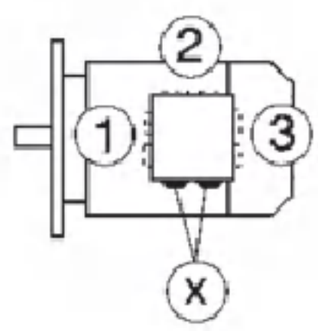

安装形式图例 Mounting Arrangements Description

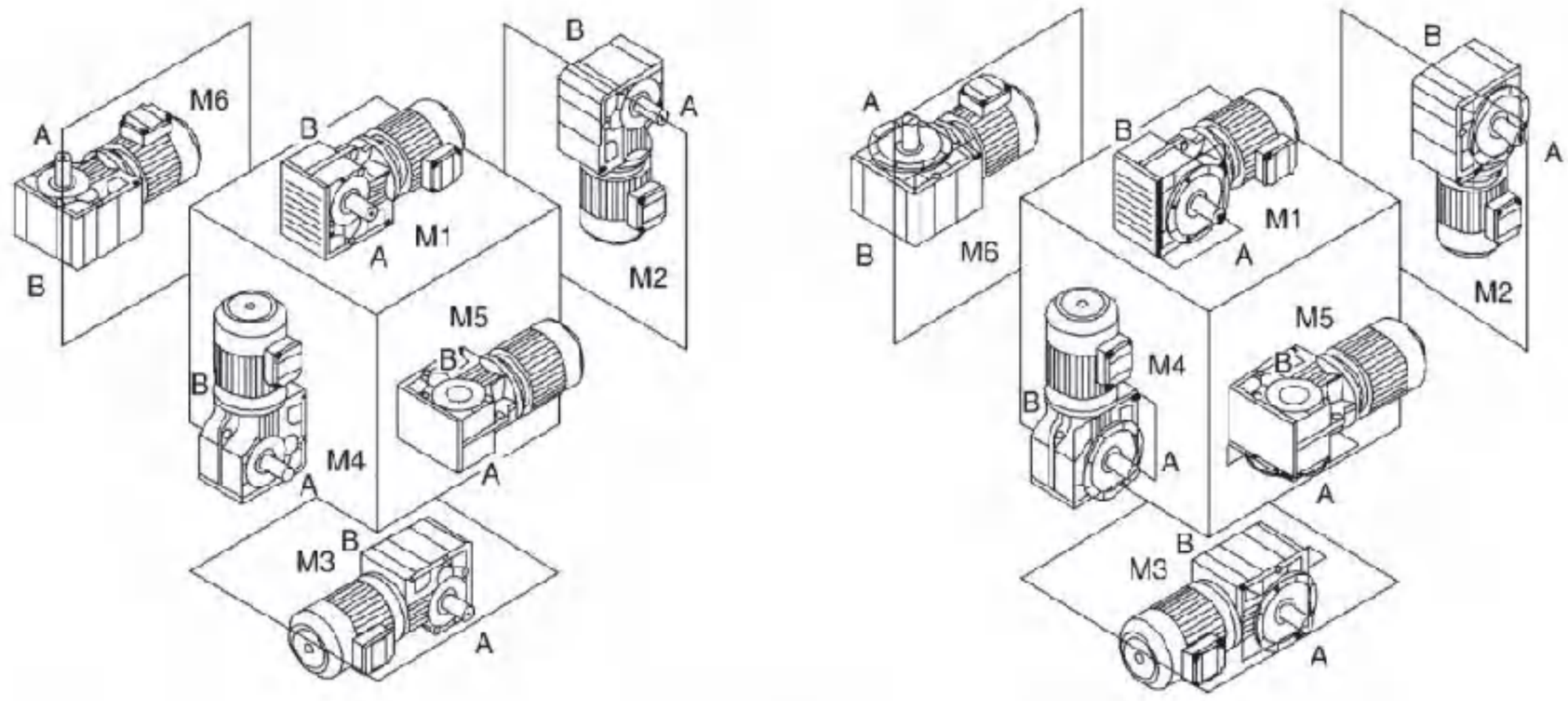

安装形式定义：

M1-电机水平放置；减速机底脚朝下。

M2-电机居下。

M3-电机水平放置；减速机底脚朝上。

M4-电机居上。

M5-电机水平放置；当减速机在 M1 安装位置时，从电机方向看，减速机的左面旋转到下方位置。

M6-电机水平放置；当减速机在 M1 安装位置时，从电机方向看，减速机的左面旋转到上方位置。

注:电机水平放置时，若电机过重或过长，建议电机增加辅助支撑。

Mounting arrangements are defined as following:

M1-horizontally mounted motor,unit base is at bottom.

M2-motor is vertically mounted downwards.

M3-horizontally mounted motor,unit base is top.

M4-motor is vertically mounted upwards.

M5-horizontally mounted motor,if placed on M1 position,left side of unit turns to bottom(view point:towards from motor side).

M6-horizontally mounted motor,if placed on M1 position,left side of unit turns to top(view point:towards from motor side).

Note: When the motor is placed horizontally, if the motor is too heavy or too long, it is recommended to add auxiliary support to the motor.

减速机重量 Gear Unit Weight

机型号 Type size	GK39 /GKF39	GK49/ GKF49	GK59/ GKF59	GK69/ GKF69	GK79/ GKF79	GK89/ GKF89	GK99/ GKF99	GK109/ GKF109	GK129/ GKF129	GK159/ GKF159	GK169	GK189
重量(kg) Weight	11.9/ 14	18.4/ 21.4	25.2/ 32.1	30/ 35.7	52.4/ 61	93.4/ 104.9	160.9/ 185.8	273/ 281.4	441.4/ 484.5	668.8/ 743.1	1079.4	1690

注:减速机重量为平均值，仅供参考。其重量不包括电机、联接单元、输入单元以及加油量。

Note: The gear weights mean values without the motor and IEC unit and AD unit and refueling volume, only for reference.

选型参数表注释 Description of Selection Table

恒功率 Constant power

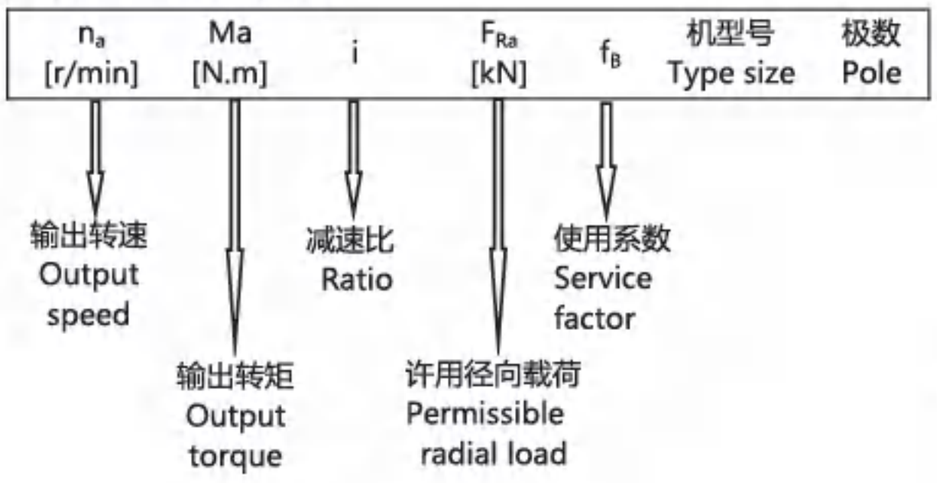

恒转矩 Constant torque

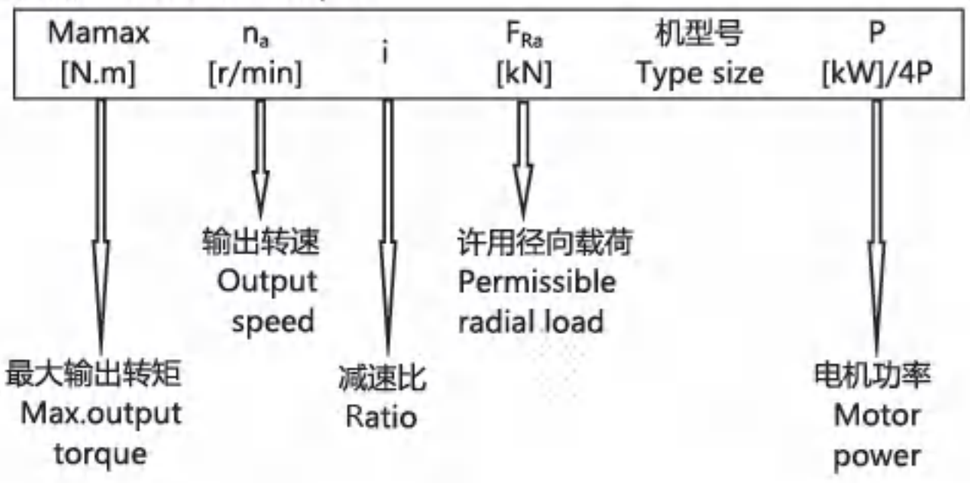

选型参数表
(恒功率)

Selection Table
(Constant Power)

n_a [r/min]	M_a [N.m]	i	F_{Ra} [kN]	f_B	机型号 Type size	极数 Pole
0.12kW						
0.07	13856	17550	76	1.00		
0.08	12637	16006	76	1.10		
0.09	11823	14975	77	1.20	**GK129R79**	
0.11	9822	12440	77	1.40	**GKF129R79**	**4P**
0.12	8617	10914	78	1.60	**GKA129R79**	
0.13	7752	9819	78	1.80	**GKAF129R79**	
0.16	6666	8443	78	2.10		
0.18	5908	7483	78	2.40		
0.09	11299	14311	62	0.80		
0.11	9641	12211	62	0.90		
0.12	8430	10678	62	1.00		
0.14	7519	9524	62	1.15	**GK109R79**	
0.16	6575	8328	62	1.30	**GKF109R79**	**4P**
0.18	5739	7269	62	1.45	**GKA109R79**	
0.21	4882	6184	62	1.75	**GKAF109R79**	
0.23	4470	5662	62	1.90		
0.25	4057	5138	62	2.10		
0.30	3442	4360	62	2.50		
0.16	6360	8055	38	0.80		
0.19	5502	6969	38	0.85		
0.22	4758	6027	38	0.95	**GK99R59**	
0.24	4257	5392	38	1.05	**GKF99R59**	
0.28	3686	4669	38	1.25	**GKA99R59**	**4P**
0.32	3222	4081	38	1.40	**GKAF99R59**	
0.37	2829	3583	38	1.60		
0.42	2454	3108	38	1.85		
0.48	2176	2756	38	2.10		
0.54	1910	2419	38	2.50		
0.62	1676	2123	38	2.70	**GK99R59**	
0.71	1465	1856	38	3.10	**GKF99R59**	
0.81	1283	1625	38	3.55	**GKA99R59**	**4P**
0.92	1129	1430	38	4.05	**GKAF99R59**	
1.04	996	1261	38	4.60		
1.19	870	1102	38	5.25		
0.25	4136	5239	25	0.80		
0.29	3602	4562	26	0.80		
0.32	3187	4037	26	0.90	**GK89R59**	
0.36	2849	3609	26	1.00	**GKF89R59**	**4P**
0.42	2452	3106	27	1.15	**GKA89R59**	
0.48	2154	2728	27	1.35	**GKAF89R59**	
0.55	1872	2371	27	1.55		
0.63	1648	2087	27	1.75		
0.71	1464	1854	27	1.95		
0.79	1309	1658	27	2.20	**GK89R59**	
0.93	1117	1415	27	2.55	**GKF89R59**	
1.07	970	1229	27	2.95	**GKA89R59**	**4P**
1.22	851	1078	27	3.35	**GKAF89R59**	
1.38	751	951	28	3.80		
1.57	661	837	28	4.35		
1.80	573	726	28	5.00		
0.48	2136	2706	13	0.80	**GK79R39**	
0.56	1863	2360	15	0.90	**GKF79R39**	**4P**
					GKA79R39	
					GKAF79R39	
0.64	1611	2041	16	1.00		
0.74	1393	1764	17	1.15	**GK79R39**	
0.87	1191	1508	17	1.35	**GKF79R39**	**4P**
0.95	1091	1382	18	1.50	**GKA79R39**	
1.08	958	1213	18	1.70	**GKAF79R39**	
1.25	827	1048	18	1.95		

n_a [r/min]	M_a [N.m]	i	F_{Ra} [kN]	f_B	机型号 Type size	极数 Pole
0.12kW						
1.42	726	920	19	2.25	**GK79R39**	
1.61	641	812	19	2.55	**GKF79R39**	**4P**
1.86	557	706	19	2.95	**GKA79R39**	
2.11	489	620	19	3.35	**GKAF79R39**	
0.97	1067	1351	8.8	0.80		
1.1	925	1171	10	0.95		
1.3	816	1034	11	1.05		
1.5	713	903	11	1.20		
1.7	626	793	12	1.40		
1.9	550	697	12	1.60	**GK69R39**	
2.1	484	613	12	1.80	**GKF69R39**	
2.4	428	542	12	2.05	**GKA69R39**	**4P**
2.8	372	471	12	2.35	**GKAF69R39**	
3.1	332	420	12	2.60		
3.6	285	361	12	3.05		
4.1	255	323	12	3.40		
4.7	220	279	12	3.95		
5.3	194	246	12	4.50		
6.0	171	217	12	5.10		
1.4	715	906	7.4	0.90		
1.6	636	806	7.8	1.00		
1.9	552	699	8.3	1.15		
2.1	486	615	8.5	1.30		
2.4	429	544	8.7	1.50	**GK59R39**	
2.8	373	473	8.8	1.70	**GKF59R39**	
3.1	332	421	8.9	1.90	**GKA59R39**	**4P**
3.6	286	362	9.0	2.25	**GKAF59R39**	
4.1	252	319	9.1	2.55		
4.7	221	280	9.2	2.90		
5.3	194	246	9.3	3.30		
6.1	170	215	9.3	3.75		
6.8	152	192	9.4	4.20		
2.1	505	639	2.4	0.85		
2.4	436	552	6.0	0.95	**GK49R39**	
2.6	391	495	6.6	1.10	**GKF49R39**	
3.1	336	426	6.9	1.25	**GKA49R39**	**4P**
3.5	296	375	7.2	1.45	**GKAF49R39**	
4.0	258	327	7.3	1.65		
4.5	228	289	7.4	1.85		
3.8	273	346	4.6	0.80		
4.3	240	304	5.4	0.90		
4.9	211	267	5.5	1.00	**GK39R19**	
5.6	185	234	5.8	1.15	**GKF39R19**	**4P**
6.4	162	205	5.9	1.30	**GKA39R19**	
7.2	143	181	6.0	1.50	**GKAF39R19**	
8.2	126	160	6.1	1.70		
9.6	107	136	6.2	2.00		
5.9	185	144.79	12	4.40	**GK69** **GKF69** **GKA69** **GKAF69**	**6P***
5.9	186	145.15	9.2	3.20		
6.9	159	123.85	9.3	3.80	**GK59**	
7.8	139	108.29	9.3	4.30	**GKF59**	**6P***
8.3	132	102.88	9.3	4.60	**GKA59**	
9.4	116	90.26	9.4	5.20	**GKAF59**	
11	98	76.56	9.4	6.20		

*0.12kW（6P）电机需特制。*0.12kW motor of 6 poles needs to be specially requested and then manufactured.

选型参数表
(恒功率)

Selection Table
(Constant Power)

n_a [r/min]	M_a [N.m]	i	F_{Ra} [kN]	f_B	机型号 Type size	极数 Pole
0.12kW						
9	121	145.15	9.4	5.00	GK59 GKF59 GKA59 GKAF59	4P
11	103	123.85	9.4	5.80		
12	90	108.29	9.5	6.70		
13	86	102.88	9.5	7.00		
15	75	90.26	9.5	8.00		
6.4	169	131.87	7.5	2.40	GK49 GKF49 GKA49 GKAF49	6P*
7.0	156	121.48	7.6	2.60		
8.1	134	104.37	7.7	3.00		
9.9	110	131.87	7.7	3.70	GK49 GKF49 GKA49 GKAF49	4P
11	101	121.48	7.8	4.00		
8.0	136	106.38	5.9	1.50	GK39 GKF39 GKA39 GKAF39	6P*
8.7	125	97.81	6.0	1.60		
10	107	83.69	6.1	1.90		
12	93	72.54	6.2	2.20		
12	88	106.38	6.2	2.30	GK39 GKF39 GKA39 GKAF39	4P
13	81	97.81	6.2	2.50		
16	70	83.69	6.2	2.90		
18	60	72.54	6.3	3.30		
19	56	67.80	6.3	3.50		
22	49	58.60	6.1	4.10		
26	41	49.79	5.8	4.80		
29	37	44.46	5.6	5.40		
35	32	37.97	5.4	6.30		
37	30	35.57	5.3	6.80		
44	25	29.96	5.0	8.00		
45	24	28.83	4.9	8.40		
52	21	24.99	4.7	9.60		
56	19	23.36	4.6	10		
65	17	20.19	4.4	11		
76	14	17.15	4.2	13		
86	13	15.32	4.1	14		
100	11	13.08	3.9	15		
108	10	12.14	3.8	16		
0.18kW						
0.09	17734	14975	70	0.80	GK129R79 GKF129R79 GKA129R79 GKAF129R79	4P
0.11	14732	12440	75	0.95		
0.12	12925	10914	76	1.10		
0.13	11628	9819	76	1.20		
0.16	9999	8443	77	1.40		
0.18	8862	7483	77	1.60		
0.20	7775	6565	78	1.80		
0.23	6874	5804	78	2.00		
0.26	5953	5027	78	2.35		
0.30	5238	4423	78	2.70		
0.34	4606	3889	78	3.00		
0.40	3921	3311	78	3.55		
0.16	9863	8328	62	0.85	GK109R79 GKF109R79 GKA109R79 GKAF109R79	4P
0.18	8608	7269	62	1.00		
0.21	7324	6184	62	1.15		
0.23	6705	5662	62	1.25		
0.25	6085	5138	62	1.40		
0.30	5163	4360	62	1.65		
0.34	4513	3811	62	1.90		
0.39	3977	3358	62	2.15		
0.44	3526	2977	62	2.40		
0.50	3077	2598	62	2.75		
0.57	2707	2286	62	3.15		

n_a [r/min]	M_a [N.m]	i	F_{Ra} [kN]	f_B	机型号 Type size	极数 Pole
0.18kW						
0.28	5529	4669	38	0.85	GK99R59 GKF99R59 GKA99R59 GKAF99R59	4P
0.32	4833	4081	38	0.95		
0.37	4243	3583	38	1.10		
0.42	3681	3108	38	1.25		
0.48	3264	2756	38	1.40		
0.54	2865	2419	38	1.60	GK99R59 GKF99R59 GKA99R59 GKAF99R59	4P
0.62	2514	2123	38	1.80		
0.71	2198	1856	38	2.10		
0.81	1924	1625	38	2.35		
0.92	1694	1430	38	2.70		
1.04	1493	1261	38	3.05		
1.19	1305	1102	38	3.50		
1.37	1133	957	38	4.05		
1.53	1013	855	38	4.50		
1.76	880	743	38	5.20		
2.01	771	651	38	5.90		
0.42	3678	3106	25	0.80	GK89R59 GKF89R59 GKA89R59 GKAF89R59	4P
0.48	3231	2728	26	0.90		
0.55	2808	2371	26	1.00		
0.63	2472	2087	26	1.15	GK89R59 GKF89R59 GKA89R59 GKAF89R59	4P
0.71	2196	1854	27	1.30		
0.79	1964	1658	27	1.45		
0.93	1676	1415	27	1.70		
1.1	1455	1229	27	1.95		
1.2	1277	1078	27	2.25		
1.4	1126	951	27	2.55		
1.6	991	837	27	2.90		
1.8	860	726	27	3.35		
0.87	1786	1508	14	0.90	GK79R39 GKF79R39 GKA79R39 GKAF79R39	4P
0.95	1637	1382	15	1.00		
1.1	1437	1213	16	1.15		
1.3	1241	1048	17	1.30		
1.4	1090	920	17	1.50		
1.6	962	812	18	1.70		
1.9	836	706	18	1.95		
2.1	734	620	18	2.25		
2.4	651	550	19	2.50		
2.7	572	483	19	2.85		
3.1	505	426	19	3.25		
3.6	433	366	19	3.75		
1.5	1069	903	5.4	0.80	GK69R39 GKF69R39 GKA69R39 GKAF69R39	4P
1.7	939	793	9.1	0.95		
1.9	825	697	10	1.05		
2.1	726	613	11	1.20		
2.4	642	542	11	1.35		
2.8	558	471	12	1.55		
3.1	497	420	12	1.75		
3.6	428	361	12	2.05		
4.1	383	323	12	2.25		
4.7	330	279	12	2.65		
2.1	728	615	5.3	0.90	GK59R39 GKF59R39 GKA59R39 GKAF59R39	4P
2.4	644	544	7.4	1.00		
2.8	560	473	7.9	1.15		
3.1	499	421	8.2	1.30		
3.6	429	362	8.5	1.50		
4.1	378	319	8.6	1.70		
4.7	332	280	8.8	1.90		
5.3	291	246	8.9	2.20		
6.1	255	215	9.1	2.50		

*0.12kW（6P）电机需特制。*0.12kW motor of 6 poles needs to be specially requested and then manufactured.

选型参数表
(恒功率)

Selection Table
(Constant Power)

n_a [r/min]	M_a [N.m]	i	F_{Ra} [kN]	f_B	机型号 Type size	极数 Pole
0.18kW						
6.8	227	192	9.1	2.80	GK59R39 GKF59R39	4P
7.9	197	166	9.2	3.25	GKA59R39 GKAF59R39	
3.5	444	375	5.6	0.95	GK49R39 GKF49R39 GKA49R39 GKAF49R39	4P
4.0	387	327	6.1	1.10		
4.5	342	289	6.6	1.25		
5.1	303	256	6.9	1.40		
5.8	266	225	7.1	1.60		
6.6	234	198	7.3	1.80		
7.7	203	171	7.5	2.10		
8.6	181	153	7.6	2.35		
10	155	131	7.6	2.75		
6.4	243	205	5.0	0.85	GK39R19 GKF39R19 GKA39R19 GKAF39R19	4P
7.2	214	181	5.4	1.00		
8.2	189	160	5.6	1.10		
9.6	161	136	5.8	1.30		
10	150	127	5.9	1.40		
5.9	276	144.79	12	2.90	GK69 GKF69 GKA69 GKAF69	6P
6.9	236	123.54	12	3.40		
7.9	206	108.03	12	3.80		
8.3	196	102.62	12	4.00		
9.0	180	144.79	12	4.30	GK69 GKF69 GKA69 GKAF69	4P
11	154	123.54	12	5.10		
12	135	108.03	12	5.80		
5.9	279	145.15	8.9	2.10	GK59 GKF59 GKA59 GKAF59	6P
6.9	238	123.85	9.0	2.50		
7.8	208	108.29	9.1	2.80		
8.3	198	102.88	9.1	3.00		
9.4	173	90.26	9.2	3.40		
9.0	181	145.15	9.2	3.20	GK59 GKF59 GKA59 GKAF59	4P
11	154	123.85	9.3	3.70		
12	135	108.29	9.3	4.30		
13	128	102.88	9.3	4.50		
15	113	90.26	9.4	5.10		
17	95	76.56	9.4	6.00		
6.4	253	131.87	7.0	1.55	GK49 GKF49 GKA49 GKAF49	6P
7.0	233	121.48	7.2	1.65		
8.1	201	104.37	7.4	1.95		
9.4	175	90.86	7.5	2.20		
10	164	85.12	7.5	2.40		
10	164	131.87	7.5	2.30	GK49 GKF49 GKA49 GKAF49	4P
11	151	121.48	7.6	2.50		
13	130	104.37	7.7	2.90		
14	113	90.86	7.7	3.40		
15	106	85.12	7.7	3.60		
8.0	204	106.38	5.2	0.95	GK39 GKF39 GKA39 GKAF39	6P
8.7	188	97.81	5.4	1.05		
10	161	83.69	5.7	1.20		
12	139	72.54	5.9	1.40		
12	133	106.38	5.9	1.45	GK39 GKF39 GKA39 GKAF39	4P
13	122	97.81	6.0	1.55		
16	104	83.69	6.1	1.85		
18	90	72.54	6.1	2.10		
19	85	67.80	6.2	2.30		
22	73	58.60	6.0	2.60		
26	62	49.79	5.7	3.10		
29	55	44.46	5.5	3.50		
35	47	37.97	5.3	4.10		
37	44	35.57	5.2	4.30		

n_a [r/min]	M_a [N.m]	i	F_{Ra} [kN]	f_B	机型号 Type size	极数 Pole
0.18kW						
44	37	29.96	5.0	5.10	GK39 GKF39 GKA39 GKAF39	4P
45	36	28.83	4.9	5.30		
52	31	24.99	4.7	6.20		
56	29	23.36	4.6	6.40		
65	25	20.19	4.4	7.00		
76	21	17.15	4.2	8.10		
86	19	15.32	4.1	8.80		
100	16	13.08	3.9	9.70		
108	15	12.14	3.8	10		
125	13	10.49	3.6	12		
147	11	8.91	3.4	14		
165	9.9	7.96	3.3	15		
0.25kW						
0.14	16151	9819	72	0.85	GK129R79 GKF129R79 GKA129R79 GKAF129R79	4P
0.16	13887	8443	75	1.00		
0.18	12308	7483	76	1.15		
0.20	10798	6565	77	1.30		
0.23	9547	5804	77	1.45		
0.26	8269	5027	78	1.70		
0.30	7275	4423	78	1.95		
0.34	6397	3889	78	2.20		
0.40	5446	3311	78	2.55		
0.22	10019	6184	62	0.85	GK109R79 GKF109R79 GKA109R79 GKAF109R79	4P
0.23	9173	5662	62	0.90		
0.26	8324	5138	62	1.00		
0.31	7064	4360	62	1.20		
0.35	6174	3811	62	1.35		
0.40	5440	3358	62	1.55		
0.45	4823	2977	62	1.75		
0.51	4209	2598	62	2.00		
0.58	3704	2286	62	2.25		
0.69	3141	1939	62	2.65		
0.78	2775	1713	62	3.00	GK109R79 GKF109R79 GKA109R79 GKAF109R79	4P
0.86	2519	1555	62	3.30		
1.0	2164	1336	62	3.85		
0.43	5035	3108	38	0.85	GK99R59 GKF99R59 GKA99R59 GKAF99R59	4P
0.48	4465	2756	38	1.00		
0.55	3919	2419	38	1.15	GK99R59 GKF99R59 GKA99R59 GKAF99R59	4P
0.63	3439	2123	38	1.30		
0.72	3007	1856	38	1.50		
0.82	2633	1625	38	1.70		
0.93	2317	1430	38	1.95		
1.1	2043	1261	38	2.20		
1.2	1785	1102	38	2.50		
1.4	1550	957	38	2.90		
1.6	1385	855	38	3.25		
0.64	3381	2087	25	0.85	GK89R59 GKF89R59 GKA89R59 GKAF89R59	4P
0.72	3004	1854	26	0.95		
0.80	2686	1658	26	1.05		
0.94	2292	1415	26	1.25		
1.1	1991	1229	27	1.40		
1.2	1746	1078	27	1.60		
1.4	1541	951	27	1.85		
1.6	1356	837	27	2.10		
1.8	1176	726	27	2.40		
2.1	1034	638	27	2.75		

选型参数表
(恒功率)

Selection Table
(Constant Power)

n_a [r/min]	M_a [N.m]	i	F_{Ra} [kN]	f_B	机型号 Type size	极数 Pole
0.25kW						
1.3	1698	1048	14	0.95		
1.4	1490	920	15	1.10		
1.6	1316	812	16	1.20		
1.9	1144	706	17	1.40		
2.1	1004	620	17	1.60		
2.4	891	550	18	1.80	GK79R39	
2.8	783	483	18	2.05	GKF79R39	
3.1	690	426	18	2.35	GKA79R39	4P
3.6	593	366	19	2.70	GKAF79R39	
4.1	528	326	19	3.05		
4.6	468	289	19	3.45		
5.3	407	251	19	3.95		
6.0	356	220	19	4.50		
6.9	314	194	19	5.15		
7.6	282	174	19	5.70		
2.2	993	613	7.0	0.85		
2.5	878	542	10	1.00		
2.8	763	471	10	1.10	GK69R39	
3.2	680	420	11	1.25	GKF69R39	
3.7	585	361	11	1.45	GKA69R39	4P
4.1	523	323	12	1.65	GKAF69R39	
4.8	452	279	12	1.90		
5.4	399	246	12	2.15		
6.1	352	217	12	2.45		
3.2	682	421	5.5	0.90		
3.7	586	362	7.4	1.05		
4.2	517	319	8.0	1.20		
4.8	454	280	8.3	1.40		
5.4	399	246	8.5	1.55	GK59R39	
6.2	348	215	8.7	1.80	GKF59R39	
6.9	311	192	8.8	2.00	GKA59R39	4P
8.0	269	166	9.0	2.35	GKAF59R39	
9.2	235	145	9.1	2.65		
10	209	129	9.1	3.00		
12	180	111	9.2	3.50		
14	157	97	9.3	4.00		
4.2	544	153.40	19	2.90	GK79	
4.7	478	134.74	19	3.30	GKF79	8P
5.0	454	128.00	19	3.40	GKA79	
5.7	401	113.10	19	3.90	GKAF79	
4.4	511	191.40	19	2.80	GK79	
4.8	477	178.64	19	3.00	GKF79	6P
5.5	409	153.40	19	3.70	GKA79	
6.3	360	134.74	19	4.20	GKAF79	
5.2	438	123.54	12	1.90	GK69	
5.9	383	108.03	12	2.20	GKF69	8P
6.2	364	102.62	12	2.30	GKA69	
7.1	319	90.04	12	2.60	GKAF69	
5.9	386	144.79	12	2.10	GK69	
6.9	330	123.54	12	2.50	GKF69	6P
7.9	288	108.03	12	2.80	GKA69	
8.3	274	102.62	12	3.00	GKAF69	
9.2	247	144.79	12	3.10	GK69	
11	211	123.54	12	3.60	GKF69	4P
12	184	108.03	12	4.10	GKA69	
13	175	102.62	12	4.30	GKAF69	
5.9	387	145.15	8.5	1.50		
6.9	330	123.85	8.7	1.80	GK59	
7.8	289	108.29	8.8	2.00	GKF59	6P
8.3	275	102.88	8.9	2.20	GKA59	
9.4	241	90.26	9.0	2.50	GKAF59	
11	204	76.56	9.1	2.90		

n_a [r/min]	M_a [N.m]	i	F_{Ra} [kN]	f_B	机型号 Type size	极数 Pole
0.25kW						
9.2	248	145.15	8.9	2.20		
11	211	123.85	9.1	2.60	GK59	
12	185	108.29	9.2	3.00	GKF59	4P
13	175	102.88	9.2	3.20	GKA59	
15	154	90.26	9.3	3.60	GKAF59	
17	131	76.56	9.3	4.30		
6.4	352	131.87	6.1	1.10	GK49	
7.0	324	121.48	6.4	1.20	GKF49	
8.1	278	104.37	6.8	1.40	GKA49	6P
9.4	242	90.86	7.1	1.60	GKAF49	
10	227	85.12	7.2	1.75		
10	225	131.87	7.1	1.65	GK49	
11	207	121.48	7.3	1.80	GKF49	
13	178	104.37	7.4	2.10	GKA49	4P
15	155	90.86	7.5	2.40	GKAF49	
16	145	85.12	7.6	2.60		
10	223	83.69	5.0	0.90	GK39	
12	194	72.54	5.4	1.00	GKF39	
13	181	67.80	5.5	1.10	GKA39	6P
15	156	58.60	5.7	1.25	GKAF39	
17	133	49.79	5.9	1.50		
13	181	106.38	5.4	1.00		
14	167	97.81	5.6	1.10		
16	143	83.69	5.8	1.30		
18	124	72.54	5.9	1.50		
20	116	67.80	5.9	1.60		
23	100	58.60	5.7	1.85		
27	85	49.79	5.5	2.20		
30	76	44.46	5.4	2.50		
35	65	37.97	5.2	2.90		
37	61	35.57	5.1	3.10		
44	51	29.96	4.8	3.60	GK39	
46	49	28.83	4.8	3.80	GKF39	4P
53	43	24.99	4.6	4.40	GKA39	
57	40	23.36	4.5	4.60	GKAF39	
66	34	20.19	4.4	5.00		
78	29	17.15	4.2	5.70		
87	26	15.32	4.0	6.20		
102	22	13.08	3.8	6.90		
110	21	12.14	3.7	7.20		
127	18	10.49	3.6	8.30		
149	15	8.91	3.4	9.80		
167	14	7.96	3.3	11.00		
196	12	6.80	3.1	12.00		
209	11	6.37	3.1	12.00		
0.37kW						
0.18	17942	7483	69	0.75		
0.20	15741	6565	73	0.90	GK129R79	
0.23	13916	5804	75	1.00	GKF129R79	
0.26	12053	5027	76	1.15	GKA129R79	4P
0.30	10605	4423	77	1.30	GKAF129R79	
0.34	9325	3889	77	1.45		
0.40	7939	3311	78	1.75		
0.69	4618	1926	78	2.95	GK129R79	
0.76	4213	1757	78	3.25	GKF129R79	4P
0.86	3695	1541	78	3.70	GKA129R79	
					GKAF129R79	
0.35	9138	3811	62	0.90		
0.40	8052	3358	62	1.05	GK109R79	
0.45	7138	2977	62	1.15	GKF109R79	4P
0.51	6229	2598	62	1.35	GKA109R79	
0.58	5481	2286	62	1.55	GKAF109R79	
0.69	4649	1939	62	1.80		

选型参数表
(恒功率)

Selection Table
(Constant Power)

n_a [r/min]	M_a [N.m]	i	F_{Ra} [kN]	f_B	机型号 Type size	极数 Pole
0.37kW						
0.78	4107	1713	62	2.05	GK109R79	4P
0.86	3728	1555	62	2.25	GKF109R79	
1.0	3203	1336	62	2.60	GKA109R79	
1.1	2796	1166	62	3.00	GKAF109R79	
0.63	5090	2123	38	0.90	GK99R59 GKF99R59 GKA99R59 GKAF99R59	4P
0.72	4450	1856	38	1.00		
0.82	3896	1625	38	1.15		
0.93	3429	1430	38	1.30		
1.1	3024	1261	38	1.50		
1.2	2642	1102	38	1.70		
1.4	2295	957	38	1.95		
1.6	2050	855	38	2.20		
1.8	1782	743	38	2.50		
2.0	1561	651	38	2.90		
2.3	1374	573	38	3.25		
0.94	3393	1415	25	0.85	GK89R59 GKF89R59 GKA89R59 GKAF89R59	4P
1.1	2947	1229	26	0.95		
1.2	2585	1078	26	1.10		
1.4	2280	951	27	1.25		
1.6	2007	837	27	1.40		
1.8	1741	726	27	1.60		
2.1	1530	638	27	1.85		
2.4	1348	562	27	2.10		
2.8	1137	474	27	2.50		
3.1	1021	426	27	2.75		
3.6	894	373	27	3.15		
1.6	1947	812	10	0.85	GK79R39 GKF79R39 GKA79R39 GKAF79R39	4P
1.9	1693	706	14	0.95		
2.1	1487	620	16	1.10		
2.4	1319	550	16	1.20		
2.8	1158	483	17	1.40		
3.1	1021	426	18	1.60		
3.6	878	366	18	1.85		
4.1	782	326	18	2.05		
4.6	693	289	18	2.30		
5.3	602	251	19	2.70		
6.0	528	220	19	3.05		
6.9	465	194	19	3.45		
7.6	417	174	19	3.85		
8.7	367	153	19	4.40		
3.2	1007	420	8.6	0.85	GK69R39 GKF69R39 GKA69R39 GKAF69R39	4P
3.7	866	361	10	1.00		
4.1	774	323	11	1.10		
4.8	669	279	11	1.30		
5.4	590	246	12	1.45		
6.1	520	217	12	1.65		
7.0	458	191	12	1.85		
8.0	398	166	12	2.15		
9.2	345	144	12	2.50		
11	293	122	12	2.95		
4.8	671	280	7.1	0.95	GK59R39 GKF59R39 GKA59R39 GKAF59R39	4P
5.4	590	246	7.6	1.05		
6.2	516	215	8.1	1.20		
6.9	460	192	8.3	1.35		
8.0	398	166	8.6	1.55		
9.2	348	145	8.7	1.80		
10	309	129	8.9	2.00		
12	266	111	9.0	2.35		
14	233	97	9.1	2.70		

n_a [r/min]	M_a [N.m]	i	F_{Ra} [kN]	f_B	机型号 Type size	极数 Pole
0.37kW						
3.8	886	174.19	27	3.00	GK89 GKF89 GKA89 GKAF89	8P
4.0	836	164.34	27	3.20		
4.5	749	147.33	27	3.50		
4.5	744	197.37	27	3.50	GK89 GKF89 GKA89 GKAF89	6P
5.1	657	174.19	27	4.00		
4.9	685	134.74	18	2.20	GK79 GKF79 GKA79 GKAF79	8P
5.2	651	128.00	18	2.30		
5.8	575	113.10	19	2.60		
6.8	492	96.66	19	3.10		
5.8	579	153.40	19	2.60	GK79 GKF79 GKA79 GKAF79	6P
6.6	508	134.74	19	2.90		
7.0	483	128.00	19	3.10		
7.9	427	113.10	19	3.50		
6.9	483	191.40	19	3.00	GK79 GKF79 GKA79 GKAF79	4P
7.4	451	178.64	19	3.20		
8.7	387	153.40	19	3.90		
6.1	549	108.03	11	1.45	GK69 GKF69 GKA69 GKAF69	8P
6.4	522	102.62	12	1.55		
7.3	458	90.04	12	1.75		
7.2	466	123.54	12	1.70	GK69 GKF69 GKA69 GKAF69	6P
8.2	407	108.03	12	1.95		
8.7	387	102.62	12	2.00		
9.9	340	90.04	12	2.30		
9.2	365	144.79	12	2.20	GK69 GKF69 GKA69 GKAF69	4P
11	312	123.54	12	2.60		
12	273	108.03	12	3.00		
15	227	90.04	12	3.60		
17	193	76.37	12	4.20		
7.2	467	123.85	8.1	1.25	GK59 GKF59 GKA59 GKAF59	6P
8.2	408	108.29	8.3	1.40		
8.7	388	102.88	8.4	1.50		
9.9	340	90.26	8.6	1.70		
11.6	289	76.56	8.8	2.00		
12.9	261	69.12	8.9	2.20		
9.2	366	145.15	8.6	1.60	GK59 GKF59 GKA59 GKAF59	4P
11	313	123.85	8.8	1.90		
12	273	108.29	8.9	2.20		
13	260	102.88	8.9	2.30		
15	228	90.26	9.1	2.60		
17	193	76.56	9.2	3.10		
19	174	69.12	9.2	3.40		
8.5	394	104.37	5.2	1.00	GK49 GKF49 GKA49 GKAF49	6P
9.8	343	90.86	6.2	1.10		
10	321	85.12	6.4	1.20		
12	284	75.20	6.7	1.35		
10	333	131.87	6.4	1.20	GK49 GKF49 GKA49 GKAF49	4P
11	307	121.48	6.6	1.30		
13	263	104.37	7.0	1.50		
15	229	90.86	7.2	1.70	GK49 GKF49 GKA49 GKAF49	4P
16	215	85.12	7.3	1.85		
18	190	75.20	7.4	2.10		
19	176	69.84	7.5	2.20		
21	160	63.30	7.6	2.50		

选型参数表
(恒功率)

Selection Table
(Constant Power)

n_a [r/min]	M_a [N.m]	i	F_{Ra} [kN]	f_B	机型号 Type size	极数 Pole
0.37kW						
14	247	97.81	2.4	0.80		
16	211	83.69	5.2	0.95		
18	183	72.54	5.4	1.10		
20	171	67.80	5.3	1.15		
23	148	58.60	5.2	1.35		
27	126	49.79	5.1	1.55		
30	112	44.46	5.0	1.75		
35	96	37.97	4.8	2.10		
37	90	35.57	4.7	2.20		
44	76	29.96	4.6	2.60		
46	73	28.83	4.5	2.70	GK39	
53	63	24.99	4.4	3.10	GKF39	4P
57	59	23.36	4.3	3.30	GKA39	
66	51	20.19	4.1	3.60	GKAF39	
78	43	17.15	4.0	4.10		
87	39	15.32	3.8	4.50		
102	33	13.08	3.7	4.90		
110	31	12.14	3.6	5.10		
127	26	10.49	3.4	5.90		
149	22	8.91	3.3	7.00		
167	20	7.96	3.2	7.60		
196	17	6.80	3.0	8.60		
209	16	6.37	3.0	8.90		
248	14	5.36	2.8	10		
0.55kW						
0.08	57901	16978	162	0.95		
0.10	48672	14272	171	1.10	GK189R99	
0.11	44730	13116	171	1.20	GKA189R99	4P
0.12	39720	11647	171	1.35		
0.19	25042	7343	171	2.10		
0.12	39475	11575	135	0.85		
0.14	35007	10265	135	0.95		
0.16	29428	8629	135	1.15	GK169R99	4P
0.21	22379	6562	135	1.50	GKA169R99	
0.26	18262	5355	135	1.85		
0.34	13911	4079	135	2.40		
0.20	23467	6881	104	0.75	GK159R99	
0.23	20227	5931	106	0.85	GKF159R99	4P
0.39	12073	3540	109	1.50	GKA159R99	
0.46	10405	3051	110	1.70	GKAF159R99	
0.31	15084	4423	72	0.90	GK129R79	
0.36	13263	3889	75	1.00	GKF129R79	4P
0.42	11292	3311	76	1.15	GKA129R79	
0.46	10262	3009	77	1.30	GKAF129R79	
0.53	8891	2607	77	1.50		
0.72	6568	1926	78	2.00		
0.79	5992	1757	78	2.20	GK129R79	
0.90	5255	1541	78	2.50	GKF129R79	4P
1.0	4577	1342	78	2.85	GKA129R79	
1.2	4014	1177	78	3.25	GKAF129R79	
1.4	3496	1025	78	3.80		
0.47	10153	2977	62	0.80	GK109R79	
0.54	8860	2598	62	0.90	GKF109R79	4P
0.61	7796	2286	62	1.05	GKA109R79	
0.72	6613	1939	62	1.20	GKAF109R79	
0.81	5842	1713	62	1.35	GK109R79	
0.89	5303	1555	62	1.50	GKF109R79	4P
1.0	4556	1336	62	1.75	GKA109R79	
1.2	3976	1166	62	2.00	GKAF109R79	

n_a [r/min]	M_a [N.m]	i	F_{Ra} [kN]	f_B	机型号 Type size	极数 Pole
0.55kW						
1.3	3513	1030	62	2.30	GK109R79	
1.5	3083	904	62	2.60	GKF109R79	
1.8	2704	793	62	2.95	GKA109R79	4P
2.0	2374	696	62	3.35	GKAF109R79	
2.3	2094	614	62	3.80		
0.97	4877	1430	38	0.90		
1.1	4300	1261	38	1.00		
1.3	3758	1102	38	1.15		
1.5	3264	957	38	1.30		
1.6	2916	855	38	1.45	GK99R59	
1.9	2534	743	38	1.70	GKF99R59	4P
2.1	2220	651	38	1.95	GKA99R59	
2.4	1954	573	38	2.20	GKAF99R59	
2.8	1719	504	38	2.50		
3.2	1490	437	38	2.90		
3.6	1303	382	38	3.30		
4.6	1040	305	38	4.15		
1.5	3243	951	25	0.85		
1.7	2854	837	26	0.95		
1.9	2476	726	26	1.10		
2.2	2176	638	27	1.25		
2.5	1917	562	27	1.40	GK89R59	
2.9	1617	474	27	1.65	GKF89R59	4P
3.3	1453	426	27	1.85	GKA89R59	
3.7	1272	373	27	2.10	GKAF89R59	
4.2	1125	330	27	2.40		
4.7	999	293	27	2.70		
5.6	853	250	27	3.15		
5.9	805	236	27	3.35		
6.9	685	201	27	3.95		
2.5	1876	550	5.5	0.80		
2.9	1647	483	14	0.95		
3.3	1453	426	15	1.05		
3.8	1248	366	16	1.25	GK79R39	
4.3	1112	326	17	1.40	GKF79R39	4P
4.8	986	289	17	1.55	GKA79R39	
5.5	856	251	18	1.80	GKAF79R39	
6.3	750	220	18	2.05		
7.2	662	194	18	2.35		
8.0	593	174	19	2.60		
9.1	522	153	19	2.95		
5.0	951	279	7	0.85		
5.7	839	246	10	1.00	GK69R39	
6.4	740	217	10	1.10	GKF69R39	4P
7.3	651	191	11	1.25	GKA69R39	
8.4	566	166	11	1.45	GKAF69R39	
9.7	491	144	12	1.65		
11	416	122	12	1.95		
7.2	655	192	4.9	0.90		
8.4	566	166	7.5	1.05	GK59R39	
9.6	495	145	8.0	1.20	GKF59R39	4P
11	440	129	8.2	1.35	GKA59R39	
13	379	111	8.5	1.60	GKAF59R39	
14	331	97	8.7	1.80		
3.8	1317	174.19	27	2.00	GK89	
4.0	1242	164.34	27	2.10	GKF89	8P
4.5	1114	147.33	27	2.40	GKA89	
					GKAF89	

选型参数表
(恒功率)

Selection Table
(Constant Power)

n_a [r/min]	M_a [N.m]	i	F_{Ra} [kN]	f_B	机型号 Type size	极数 Pole
0.55kW						
4.5	1107	197.37	27	2.30	GK89	6P
5.1	977	174.19	27	2.70	GKF89	
5.4	921	164.34	27	2.80	GKA89	
6.0	826	147.33	27	3.10	GKAF89	
4.9	1019	134.74	17	1.50	GK79	8P
5.2	968	128.00	17	1.55	GKF79	
5.8	855	113.10	18	1.75	GKA79	
6.8	731	96.66	18	2.10	GKAF79	
5.8	860	153.40	18	1.70	GK79	6P
6.6	755	134.74	18	1.95	GKF79	
7.0	718	128.00	18	2.10	GKA79	
7.9	634	113.10	18	2.30	GKAF79	
9.1	551	153.40	19	2.60	GK79	4P
10	484	134.74	19	3.00	GKF79	
11	459	128.00	19	3.10	GKA79	
12	406	113.10	19	3.50	GKAF79	
14	347	96.66	19	4.10		
7.2	693	123.54	11	1.15	GK69	6P
8.2	606	108.03	11	1.30	GKF69	
8.7	575	102.62	11	1.35	GKA69	
9.9	505	90.04	12	1.55	GKAF69	
12	428	76.37	12	1.85		
11	443	123.54	12	1.70	GK69	4P
13	388	108.03	12	1.95	GKF69	
15	323	90.04	12	2.40	GKA69	
18	274	76.37	12	2.80	GKAF69	
8.2	607	108.29	7.0	0.95	GK59	6P
8.7	577	102.88	7.2	1.00	GKF59	
9.9	506	90.26	7.8	1.15	GKA59	
12	429	76.56	8.2	1.35	GKAF59	
13	388	69.12	8.4	1.50		
15	341	60.81	8.6	1.70		
15	322	57.42	8.7	1.80		
11	445	123.85	8.1	1.25	GK59	4P
13	389	108.29	8.4	1.45	GKF59	
14	369	102.88	8.4	1.50	GKA59	
15	324	90.26	8.6	1.70	GKAF59	
18	275	76.56	8.8	2.00		
20	248	69.12	8.9	2.20		
23	218	60.81	9.0	2.60		
24	206	57.42	9.1	2.70		
13	375	104.37	5.6	1.00	GK49	4P
15	326	90.86	6.2	1.15	GKF49	
16	306	85.12	6.5	1.50	GKA49	
18	270	75.20	6.8	1.40	GKAF49	
20	251	69.84	6.9	1.50		
22	227	63.30	7.1	1.65	GK49	4P
24	204	56.83	7.3	1.80	GKF49	
28	176	48.95	7.4	2.10	GKA49	
30	165	46.04	7.5	2.20	GKAF49	
24	210	58.60	4.6	0.90	GK39	4P
28	179	49.79	4.6	1.05	GKF39	
31	160	44.46	4.5	1.15	GKA39	
37	136	37.97	4.4	1.35	GKAF39	
39	128	35.57	4.4	1.45		
46	108	29.96	4.2	1.75		
48	103	28.83	4.2	1.80		
56	90	24.99	4.1	2.10		
60	84	23.36	4.0	2.20		
69	72	20.19	3.9	2.40		
81	62	17.15	3.8	2.70		

n_a [r/min]	M_a [N.m]	i	F_{Ra} [kN]	f_B	机型号 Type size	极数 Pole
0.55kW						
91	55	15.32	3.7	3.00	GK39	4P
106	47	13.08	3.5	3.30	GKF39	
114	44	12.14	3.5	3.40	GKA39	
133	38	10.49	3.3	4.00	GKAF39	
156	32	8.91	3.2	4.70		
175	29	7.96	3.1	5.10		
204	24	6.80	3.0	5.70		
218	23	6.37	2.9	5.90		
259	19	5.36	2.8	6.80		
0.75kW						
0.11	60996	13116	158	0.85	GK189R99	4P
0.12	54164	11647	169	0.95	GKA189R99	
0.19	34148	7343	171	1.50		
0.21	31377	6747	171	1.65		
0.23	27861	5991	171	1.90		
0.16	40129	8629	135	0.85	GK169R99	4P
0.21	30516	6562	135	1.10	GKA169R99	
0.26	24903	5355	135	1.35		
0.34	18969	4079	135	1.75		
0.41	15700	3376	135	2.10		
0.39	16463	3540	107	1.10	GK159R99 GKF159R99 GKA159R99 GKAF159R99	4P
0.46	14189	3051	108	1.25		
0.84	7715	1659	110	2.30	GK159R99 GKF159R99 GKA159R99 GKAF159R99	4P
1.0	6348	1365	110	2.80		
0.42	15398	3311	72	0.85	GK129R79 GKF129R79 GKA129R79 GKAF129R79	4P
0.46	13993	3009	75	0.95		
0.53	12124	2607	76	1.10		
0.72	8957	1926	77	1.45	GK129R79 GKF129R79 GKA129R79 GKAF129R79	4P
0.79	8171	1757	77	1.60		
0.90	7166	1541	78	1.85		
1.0	6241	1342	78	2.10		
1.2	5474	1177	78	2.40		
1.4	4767	1025	78	2.80		
1.5	4181	899	78	3.20		
0.81	7966	1713	62	1.00	GK109R79 GKF109R79 GKA109R79 GKAF109R79	4P
0.89	7231	1555	62	1.10		
1.0	6213	1336	62	1.30		
1.2	5422	1166	62	1.50		
1.3	4790	1030	62	1.65		
1.5	4204	904	62	1.90		
1.8	3688	793	62	2.15		
2.0	3237	696	62	2.45		
2.3	2855	614	62	2.80		
1.3	5125	1102	38	0.85	GK99R59 GKF99R59 GKA99R59 GKAF99R59	4P
1.5	4451	957	38	0.95		
1.6	3976	855	38	1.10		
1.9	3455	743	38	1.25		
2.1	3027	651	38	1.40		
2.4	2665	573	38	1.60		
2.8	2344	504	38	1.85		
3.2	2032	437	38	2.10		
3.6	1776	382	38	2.40		
4.6	1418	305	38	3.05		
5.4	1200	258	38	3.60		
6.0	1079	232	38	4.00		
7.0	925	199	38	4.65		

选型参数表
(恒功率)

Selection Table
(Constant Power)

n_a [r/min]	M_a [N.m]	i	F_{Ra} [kN]	f_B	机型号 Type size	极数 Pole
0.75kW						
1.9	3376	726	25	0.80	GK89R59 GKF89R59 GKA89R59 GKAF89R59	4P
2.2	2967	638	26	0.90		
2.5	2614	562	26	1.05		
2.9	2204	474	27	1.25		
3.3	1981	426	27	1.35		
3.7	1735	373	27	1.55		
4.2	1535	330	27	1.75		
4.7	1363	293	27	2.00		
5.6	1163	250	27	2.30		
5.9	1098	236	27	2.45		
6.9	935	201	27	2.90		
3.8	1702	366	13	0.90	GK79R39 GKF79R39 GKA79R39 GKAF79R39	4P
4.3	1516	326	15	1.00		
4.8	1344	289	16	1.15		
5.5	1167	251	17	1.30		
6.3	1023	220	17	1.50		
3.9	1736	176.05	38	2.30	GK99 GKF99 GKA99 GKAF99	8P
4.5	1511	153.21	38	2.70		
4.9	1383	140.28	38	3.00		
4.7	1453	147.33	27	1.75	GK89 GKF89 GKA89 GKAF89	8P
5.4	1252	126.91	27	2.00		
6.0	1142	115.82	27	2.20		
6.7	1013	102.71	27	2.50		
5.2	1302	174.19	27	1.95	GK89 GKF89 GKA89 GKAF89	6P
5.5	1229	164.34	27	2.10		
6.2	1102	147.33	27	2.30		
7.2	949	126.91	27	2.70		
7.0	966	197.37	27	2.60	GK89 GKF89 GKA89 GKAF89	4P
8.0	853	174.19	27	3.00		
8.5	804	164.34	27	3.20		
9.4	721	147.33	27	3.50		
6.8	1007	134.74	17	1.45	GK79 GKF79 GKA79 GKAF79	6P
7.1	957	128.00	17	1.50		
8.0	846	113.10	18	1.70		
9.4	723	96.66	18	2.00		
10	663	88.61	18	2.20		
9.1	751	153.40	18	1.95	GK79 GKF79 GKA79 GKAF79	4P
10	660	134.74	18	2.20		
11	627	128.00	18	2.30		
12	554	113.10	19	2.60		
14	473	96.66	19	3.10		
11	605	123.54	11	1.30	GK69 GKF69 GKA69 GKAF69	4P
13	529	108.03	11	1.45		
15	441	90.04	12	1.75		
18	374	76.37	12	2.10	GK69 GKF69 GKA69 GKAF69	4P
20	338	68.95	12	2.30		
23	297	60.66	12	2.60		
24	280	57.28	12	2.80		
11	606	123.85	6.8	0.95	GK59 GKF59 GKA59 GKAF59	4P
13	530	108.29	7.5	1.05		
14	504	102.88	7.8	1.10		
15	442	90.26	8.1	1.30		
18	375	76.56	8.4	1.50		
20	338	69.12	8.6	1.65		
23	298	60.81	8.8	1.90		
24	281	57.42	8.8	2.00		
28	239	48.89	9.0	2.40		
31	217	44.43	9.1	2.60		

n_a [r/min]	M_a [N.m]	i	F_{Ra} [kN]	f_B	机型号 Type size	极数 Pole
0.75kW						
18	368	75.20	5.8	1.00	GK49 GKF49 GKA49 GKAF49	4P
20	342	69.84	6.1	1.10		
22	310	63.30	6.5	1.20		
24	278	56.83	6.8	1.35	GK49 GKF49 GKA49 GKAF49	4P
28	240	48.95	7.1	1.55		
30	225	46.04	7.2	1.65		
35	194	39.61	7.4	1.95		
39	173	35.39	7.4	2.20		
44	153	31.30	7.2	2.50		
31	218	44.46	4.0	0.85	GK39 GKF39 GKA39 GKAF39	4P
37	186	37.97	3.9	1.00		
39	174	35.57	3.9	1.10		
46	147	29.96	3.9	1.30		
48	141	28.83	3.9	1.35		
56	122	24.99	3.8	1.55		
60	114	23.36	3.8	1.60		
69	99	20.19	3.7	1.75		
81	84	17.15	3.6	2.00		
91	75	15.32	3.5	2.20		
106	64	13.08	3.4	2.40		
114	59	12.14	3.3	2.50		
133	51	10.49	3.2	2.90		
156	44	8.91	3.1	3.50		
175	39	7.96	3.0	3.80		
204	33	6.80	2.9	4.20		
218	31	6.37	2.8	4.40		
259	26	5.36	2.7	5.00		
1.1kW						
0.15	63406	9363	154	0.80	GK189R99 GKA189R99	4P
0.17	55029	8126	167	0.95		
0.19	49727	7343	171	1.05		
0.21	45691	6747	171	1.15		
0.23	40571	5991	171	1.30		
0.26	36284	5358	171	1.45		
0.29	32621	4817	171	1.60		
0.32	29594	4370	171	1.75		
0.26	36264	5355	135	0.90	GK169R99 GKA169R99	4P
0.29	32424	4788	135	1.05		
0.34	27623	4079	135	1.20		
0.41	22862	3376	135	1.45		
0.51	18657	2755	135	1.80		
0.64	14776	2182	135	2.20	GK169R99 GKA169R99	4P
0.82	11539	1704	135	2.80		
0.99	9535	1408	135	3.40		
1.08	8776	1296	135	3.70		
0.40	23973	3540	104	0.75	GK159R99 GKF159R99 GKA159R99 GKAF159R99	4P
0.46	20661	3051	106	0.85		
0.54	17675	2610	107	1.00		
0.60	15731	2323	108	1.15		
0.84	11235	1659	109	1.60	GK159R99 GKF159R99 GKA159R99 GKAF159R99	4P
1.0	9244	1365	110	1.95		
1.1	8323	1229	110	2.15		
1.3	7402	1093	110	2.40		
1.5	6379	942	110	2.75		
1.6	5776	853	110	3.05		
0.73	13043	1926	75	1.00	GK129R79 GKF129R79 GKA129R79 GKAF129R79	4P
0.80	11898	1757	76	1.10		
0.91	10436	1541	76	1.25		
1.0	9088	1342	77	1.45		

选型参数表
(恒功率)

Selection Table
(Constant Power)

n_a [r/min]	M_a [N.m]	i	F_{Ra} [kN]	f_B	机型号 Type size	极数 Pole
1.1kW						
1.2	7971	1177	77	1.65		
1.4	6941	1025	78	1.90		
1.6	6088	899	78	2.20	GK129R79	
1.8	5350	790	78	2.45	GKF129R79	4P
2.0	4767	704	78	2.75	GKA129R79	
2.3	4131	610	78	3.20	GKAF129R79	
2.6	3718	549	78	3.50		
2.9	3230	477	78	4.05		
1.2	7896	1166	62	1.00		
1.4	6975	1030	62	1.15		
1.5	6122	904	62	1.30		
1.8	5370	793	62	1.50	GK109R79	
2.0	4713	696	62	1.70	GKF109R79	
2.3	4158	614	62	1.90	GKA109R79	4P
2.7	3535	522	62	2.25	GKAF109R79	
3.0	3122	461	62	2.55		
3.4	2763	408	62	2.90		
3.8	2465	364	62	3.25		
4.4	2153	318	62	3.70		
1.9	5032	743	38	0.85		
2.2	4409	651	38	0.95	GK99R59	
2.4	3880	573	38	1.10	GKF99R59	
2.8	3413	504	38	1.25	GKA99R59	4P
3.2	2959	437	38	1.45	GKAF99R59	
3.7	2587	382	38	1.65		
4.1	2316	342	38	1.85		
3.0	3210	474	25	0.85		
3.3	2885	426	26	0.95		
3.8	2526	373	26	1.05	GK89R59	
4.2	2235	330	26	1.20	GKF89R59	4P
4.8	1984	293	27	1.35	GKA89R59	
5.6	1693	250	27	1.60	GKAF89R59	
5.9	1598	236	27	1.70		
7.0	1361	201	27	2.00		
3.9	2546	176.05	38	1.60	GK99	
4.5	2216	153.21	38	1.80	GKF99	8P
4.9	2029	140.28	38	2.00	GKA99	
5.6	1792	123.93	38	2.20	GKAF99	
5.2	1931	176.05	38	2.10	GK99	
5.9	1680	153.21	38	2.50	GKF99	6P
6.5	1538	140.28	38	2.70	GKA99	
7.3	1359	123.93	38	3.00	GKAF99	
8.0	1255	176.05	38	3.30	GK99	
9.1	1092	153.21	38	3.70	GKF99	4P
10	1000	140.28	38	4.10	GKA99	
					GKAF99	
5.2	1910	174.19	27	1.35	GK89	
5.5	1802	164.34	27	1.45	GKF89	6P
6.2	1616	147.33	27	1.60	GKA89	
7.2	1392	126.91	27	1.85	GKAF89	
8.0	1242	174.19	27	2.10	GK89	
8.5	1171	164.34	27	2.20	GKF89	
9.5	1050	147.33	27	2.40	GKA89	4P
11	905	126.91	27	2.80	GKAF89	
12	826	115.82	27	3.10		
6.8	1478	134.74	15	1.00	GK79	
7.1	1404	128.00	15	1.05	GKF79	6P
8.0	1240	113.10	16	1.20	GKA79	
9.4	1060	96.66	17	1.40	GKAF79	

n_a [r/min]	M_a [N.m]	i	F_{Ra} [kN]	f_B	机型号 Type size	极数 Pole
1.1kW						
10	960	134.74	17	1.55	GK79	
11	912	128.00	17	1.60	GKF79	4P
12	806	113.10	18	1.80	GKA79	
					GKAF79	
14	689	96.66	18	2.10	GK79	
16	632	88.61	18	2.30	GKF79	4P
18	554	77.76	19	2.70	GKA79	
19	525	73.69	19	2.80	GKAF79	
13	770	108.03	10	1.00	GK69	
14	732	102.62	10	1.05	GKF69	
16	642	90.04	11	1.20	GKA69	4P
18	544	76.37	11	1.45	GKAF69	
20	492	68.95	12	1.60		
23	432	60.66	12	1.80	GK69	
24	408	57.28	12	1.90	GKF69	
29	348	48.77	12	2.20	GKA69	4P
32	316	44.32	12	2.50	GKAF69	
36	274	38.39	12	2.80		
16	643	90.26	2.3	0.90		
18	546	76.56	7.4	1.05		
20	493	69.12	7.9	1.15		
23	433	60.81	8.2	1.30	GK59	
24	409	57.42	8.3	1.40	GKF59	
29	349	48.89	8.6	1.65	GKA59	4P
32	317	44.43	8.7	1.80	GKAF59	
36	274	38.49	8.9	2.10		
39	254	35.70	8.9	2.20		
46	216	30.28	9.1	2.60		
51	195	27.34	9.0	2.90		
58	171	24.05	8.8	3.30		
62	162	22.71	8.6	3.50		
72	138	19.34	8.3	4.00		
80	125	17.57	8.1	4.20		
92	108	15.22	7.8	4.70	GK59	
106	94	13.25	7.5	5.10	GKF59	4P
117	85	11.92	7.2	4.60	GKA59	
124	80	11.26	7.1	4.90	GKAF59	
146	68	9.59	6.8	5.60		
161	62	8.71	6.6	6.00		
185	54	7.55	6.3	6.40		
213	47	6.57	6.1	7.00		
25	405	56.83	3.1	0.95	GK49	
29	349	48.95	6.0	1.10	GKF49	4P
30	328	46.04	6.3	1.15	GKA49	
					GKAF49	
35	282	39.61	6.7	1.35		
40	252	35.39	6.7	1.50	GK49	
45	223	31.30	6.6	1.70	GKF49	
48	209	29.32	6.5	1.80	GKA49	4P
54	185	25.91	6.4	2.10	GKAF49	
64	155	21.81	6.2	2.40		
72	140	19.58	6.0	2.70		
47	214	29.96	3.2	0.90		
56	178	24.99	3.3	1.05	GK39	
60	167	23.36	3.3	1.10	GKF39	
69	144	20.19	3.2	1.20	GKA39	4P
82	122	17.15	3.2	1.40	GKAF39	
91	109	15.32	3.2	1.50		
107	93	13.08	3.1	1.70		

选型参数表
(恒功率)

Selection Table
(Constant Power)

n_a [r/min]	M_a [N.m]	i	F_{Ra} [kN]	f_B	机型号 Type size	极数 Pole
1.1kW						
115	87	12.14	3.1	1.75		
133	75	10.49	3.0	2.00	GK39	
157	64	8.91	2.9	2.40	GKF39	
176	57	7.96	2.8	2.60	GKA39	4P
206	48	6.80	2.7	2.90	GKAF39	
220	45	6.37	2.7	3.00		
261	38	5.36	2.6	3.50		
1.5kW						
0.21	62305	6747	154	0.80		
0.23	55324	5991	165	0.95	GK189R99	
0.26	49478	5358	171	1.05	GKA189R99	4P
0.29	44483	4817	171	1.15		
0.32	40355	4370	171	1.30		
0.39	33327	3609	171	1.50		
0.46	28276	3062	171	1.80	GK189R99	4P
0.56	23262	2519	171	2.20	GKA189R99	
0.62	20944	2268	171	2.50		
0.34	37668	4079	135	0.85	GK169R99	
0.41	31176	3376	135	1.05	GKA169R99	4P
0.51	25441	2755	135	1.30		
0.64	20150	2182	135	1.60		
0.82	15736	1704	135	2.10	GK169R99	4P
0.99	13002	1408	135	2.50	GKA169R99	
1.08	11968	1296	135	2.70		
0.60	21452	2323	105	0.80	GK159R99 GKF159R99 GKA159R99 GKAF159R99	4P
0.84	15320	1659	108	1.10		
1.0	12605	1365	109	1.35		
1.1	11349	1229	109	1.50	GK159R99	
1.3	10093	1093	110	1.70	GKF159R99	4P
1.5	8699	942	110	1.95	GKA159R99	
1.6	7877	853	110	2.15	GKAF159R99	
2.5	5236	567	110	3.25		
2.8	4654	504	111	3.65		
2.6	4977	539	78	2.50	GK129R89	
3.3	3878	420	78	3.15	GKF129R89	4P
3.8	3398	368	78	3.65	GKA129R89 GKAF129R89	
0.80	16225	1757	70	0.80		
0.91	14230	1541	74	0.90		
1.0	12393	1342	76	1.05		
1.2	10869	1177	76	1.20		
1.4	9465	1025	77	1.40	GK129R79	
1.6	8302	899	77	1.60	GKF129R79	4P
1.8	7295	790	78	1.80	GKA129R79	
2.0	6501	704	78	2.00	GKAF129R79	
2.3	5633	610	78	2.35		
2.6	5070	549	78	2.55		
2.9	4405	477	78	3.00		
3.3	3869	419	78	3.45		
1.4	9512	1030	62	0.85		
1.5	8348	904	62	0.95		
1.8	7323	793	62	1.10		
2.0	6427	696	62	1.25	GK109R79	
2.3	5670	614	62	1.40	GKF109R79	4P
2.7	4820	522	62	1.65	GKA109R79	
3.0	4257	461	62	1.90	GKAF109R79	
3.4	3768	408	62	2.10		
3.8	3361	364	62	2.40		
4.4	2937	318	62	2.70		

n_a [r/min]	M_a [N.m]	i	F_{Ra} [kN]	f_B	机型号 Type size	极数 Pole
1.5kW						
2.4	5291	573	38	0.80		
2.8	4654	504	38	0.90		
3.2	4035	437	38	1.05	GK99R59	
3.7	3528	382	38	1.20	GKF99R59	
4.1	3158	342	38	1.35	GKA99R59	4P
4.6	2817	305	38	1.55	GKAF99R59	
5.4	2383	258	38	1.80		
6.0	2142	232	38	2.00		
7.0	1838	199	38	2.35		
4.2	3047	330	25	0.90		
4.8	2706	293	26	1.00	GK89R59	
5.6	2309	250	26	1.15	GKF89R59	4P
5.9	2179	236	27	1.25	GKA89R59	
7.0	1856	201	62	1.45	GKAF89R59	
7.7	1690	183	27	1.60		
4.7	2871	143.47	62	2.70	GK109	
5.6	2431	121.46	62	3.20	GKF109	8P
6.0	2250	112.41	62	3.50	GKA109 GKAF109	
4.4	3066	153.21	38	1.35	GK99	
4.8	2807	140.28	38	1.50	GKF99	8P
5.5	2480	123.93	38	1.70	GKA99 GKAF99	
5.3	2549	176.05	38	1.55	GK99	
6.1	2218	153.21	38	1.80	GKF99	6P
6.7	2031	140.28	38	1.95	GKA99	
7.6	1794	123.93	38	2.20	GKAF99	
8.0	1711	176.05	38	2.40	GK99	
9.1	1489	153.21	38	2.80	GKF99	4P
10	1364	140.28	38	3.00	GKA99	
11	1205	123.93	38	3.40	GKAF99	
6.4	2133	147.33	26	1.20	GK89	
7.4	1837	126.91	27	1.35	GKF89	6P
8.1	1677	115.82	27	1.50	GKA89	
9.2	1487	102.71	27	1.70	GKAF89	
8.0	1693	174.19	27	1.55		
8.5	1597	164.34	27	1.60	GK89	
9.5	1432	147.33	27	1.80	GKF89	
11	1234	126.91	27	2.10	GKA89	4P
12	1126	115.82	27	2.30	GKAF89	
14	998	102.71	27	2.60		
16	839	86.34	27	3.10		
8.3	1637	113.10	13	0.90	GK79	
9.7	1399	96.66	15	1.05	GKF79	6P
11	1283	88.61	16	1.10	GKA79	
12	1126	77.76	17	1.30	GKAF79	
10	1310	134.74	16	1.15	GK79	
11	1244	128.00	16	1.20	GKF79	
12	1099	113.10	17	1.35	GKA79	4P
14	940	96.66	17	1.55	GKAF79	
16	861	88.61	18	1.70		
18	756	77.76	18	1.95		
19	716	73.69	18	2.10	GK79	
22	627	64.49	18	2.40	GKF79	
24	565	58.10	19	2.60	GKA79	4P
27	495	50.97	19	3.00	GKAF79	
31	437	44.98	19	3.40		
35	388	39.88	19	3.80		

选型参数表
(恒功率)

Selection Table
(Constant Power)

n_a [r/min]	M_a [N.m]	i	F_{Ra} [kN]	f_B	机型号 Type size	极数 Pole
1.5kW						
16	875	90.04	8.9	0.90		
18	742	76.37	10	1.05	GK69	
20	670	68.95	11	1.15	GKF69	4P
23	590	60.66	11	1.35	GKA69	
24	557	57.28	11	1.40	GKAF69	
29	474	48.77	12	1.65		
32	431	44.32	12	1.80		
36	373	38.39	12	2.00	GK69	
39	346	35.61	12	2.30	GKF69	4P
46	294	30.21	12	2.70	GKA69	
51	265	27.27	12	3.00	GKAF69	
58	233	23.99	12	3.30		
23	591	60.81	7.1	0.95	GK59	
24	558	57.42	7.4	1.05	GKF59	4P
29	475	48.89	8.0	1.20	GKA59	
32	432	44.43	8.2	1.35	GKAF59	
36	374	38.49	8.5	1.55		
39	347	35.70	8.6	1.65	GK59	
46	294	30.28	8.7	1.95	GKF59	4P
51	266	27.34	8.6	2.20	GKA59	
58	234	24.05	8.3	2.50	GKAF59	
62	221	22.71	8.2	2.60		
72	188	19.34	7.9	2.90		
35	385	39.61	5.6	1.00	GK49	
40	344	35.39	6.0	1.10	GKF49	4P
45	304	31.30	6.0	1.25	GKA49	
					GKAF49	
48	285	29.32	6.0	1.35		
54	252	25.91	5.9	1.50		
64	212	21.81	5.7	1.80	GK49	
72	190	19.58	5.7	2.00	GKF49	
83	164	16.86	5.5	2.20	GKA49	4P
88	154	15.86	5.4	2.40	GKAF49	
103	133	13.65	5.3	2.60		
115	118	12.19	5.2	2.80		
119	114	11.77	5.1	2.30		
60	227	23.36	2.7	0.80		
69	196	20.19	2.8	0.90		
82	167	17.15	2.8	1.05		
91	149	15.32	2.8	1.10		
107	127	13.08	2.8	1.25	GK39	
115	118	12.14	2.8	1.30	GKF39	
133	102	10.49	2.7	1.50	GKA39	4P
157	87	8.91	2.7	1.75	GKAF39	
176	77	7.96	2.6	1.90		
206	66	6.80	2.6	2.20		
220	62	6.37	2.5	2.20		
261	52	5.36	2.5	2.60		
2.2kW						
0.33	57945	4370	158	0.85	GK189R99	4P
0.51	37366	2818	171	1.35	GKA189R99	
0.40	47855	3609	171	1.00		
0.47	40602	3062	171	1.20		
0.57	33401	2519	171	1.50	GK189R99	
0.63	30073	2268	171	1.65	GKA189R99	4P
0.70	27236	2054	171	1.80		
0.79	24146	1821	171	2.10		
0.89	21282	1605	171	2.30		
0.52	36531	2755	135	0.85	GK169R99	4P
0.63	30020	2264	135	1.05	GKA169R99	

n_a [r/min]	M_a [N.m]	i	F_{Ra} [kN]	f_B	机型号 Type size	极数 Pole
2.2kW						
0.66	28933	2182	135	1.10		
0.84	22595	1704	135	1.40		
1.02	18670	1408	135	1.70	GK169R99	4P
1.10	17185	1296	135	1.85	GKA169R99	
1.30	14599	1101	135	2.20		
1.51	12517	944	135	2.50		
0.86	21998	1659	104	0.80		
1.0	18100	1365	106	1.00	GK159R99	
1.2	16296	1229	107	1.10	GKF159R99	4P
1.3	14493	1093	108	1.20	GKA159R99	
1.5	12491	942	109	1.40	GKAF159R99	
1.7	11311	853	109	1.55		
1.9	10024	756	110	1.80		
2.7	7147	539	78	1.80	GK129R89	
3.0	6312	476	78	2.05	GKF129R89	4P
3.4	5569	420	78	2.30	GKA129R89	
3.9	4880	368	78	2.65	GKAF129R89	
4.3	4389	331	78	2.95		
1.4	13591	1025	74	0.95		
1.6	11921	899	76	1.10		
1.8	10475	790	76	1.25	GK129R79	
2.0	9335	704	77	1.40	GKF129R79	4P
2.3	8088	610	77	1.60	GKA129R79	
2.6	7280	549	78	1.80	GKAF129R79	
3.0	6325	477	78	2.05		
3.4	5556	419	78	2.35		
2.3	8142	614	62	1.00		
2.7	6922	522	62	1.15		
3.1	6113	461	62	1.30	GK109R79	
3.5	5410	408	62	1.45	GKF109R79	4P
3.9	4827	364	62	1.65	GKA109R79	
4.5	4217	318	62	1.90	GKAF109R79	
5.0	3792	286	62	2.10		
5.7	3328	251	62	2.40		
3.7	5065	382	38	0.85		
4.2	4535	342	38	0.95	GK99R59	
4.7	4044	305	38	1.05	GKF99R59	4P
5.5	3421	258	38	1.25	GKA99R59	
6.2	3076	232	38	1.40	GKAF99R59	
7.2	2639	199	38	1.60		
4.9	4033	143.47	62	1.85	GK109	
5.8	3414	121.46	62	2.20	GKF109	8P
6.3	3160	112.41	62	2.40	GKA109	
7.0	2832	100.75	62	2.70	GKAF109	
6.1	3253	153.21	38	1.25	GK99	
6.7	2979	140.28	38	1.35	GKF99	6P
7.6	2631	123.93	38	1.55	GKA99	
8.9	2232	105.13	38	1.85	GKAF99	
8.1	2457	176.05	38	1.65	GK99	
9.3	2138	153.21	38	1.90	GKF99	4P
10	1958	140.28	38	2.10	GKA99	
12	1730	123.93	38	2.30	GKAF99	
					GK99	
14	1467	105.13	38	2.80	GKF99	4P
15	1351	96.80	38	3.00	GKA99	
					GKAF99	
9.7	2056	147.33	27	1.25	GK89	
11	1771	126.91	27	1.45	GKF89	4P
12	1617	115.82	27	1.55	GKA89	
					GKAF89	

选型参数表
(恒功率)

Selection Table
(Constant Power)

n_a [r/min]	M_a [N.m]	i	F_{Ra} [kN]	f_B	机型号 Type size	极数 Pole
2.2kW						
14	1434	102.71	27	1.75	GK89 GKF89 GKA89 GKAF89	4P
17	1205	86.34	27	2.10		
18	1107	79.34	27	2.30		
20	983	70.46	27	2.60		
23	879	63.00	27	2.90		
13	1579	113.10	14	0.90	GK79 GKF79 GKA79 GKAF79	4P
15	1349	96.66	15	1.05		
16	1237	88.61	16	1.15		
18	1085	77.76	17	1.35		
19	1029	73.69	17	1.40		
22	900	64.49	17	1.60		
25	811	58.10	18	1.80	GK79 GKF79 GKA79 GKAF79	4P
28	711	50.97	18	2.00		
32	628	44.98	18	2.30		
36	557	39.88	19	2.60		
41	489	35.05	19	3.00		
46	429	30.76	19	3.40		
49	407	29.15	19	3.60		
56	356	25.51	19	4.10		
24	847	60.66	9.0	0.90	GK69 GKF69 GKA69 GKAF69	4P
25	799	57.28	10	0.95		
29	681	48.77	11	1.15		
32	619	44.32	11	1.25		
37	536	38.39	11	1.40		
40	497	35.61	12	1.55		
47	422	30.21	12	1.80		
52	381	27.27	12	2.00	GK69 GKF69 GKA69 GKAF69	4P
60	335	23.99	12	2.20		
63	316	22.66	12	2.30		
74	269	19.29	12	2.60		
82	245	17.53	12	2.80		
94	212	15.19	12	3.10		
108	185	13.22	12	3.40		
115	174	12.48	12	2.80		
135	148	10.63	12	3.20		
148	135	9.66	12	3.30		
171	117	8.37	12	3.50		
196	102	7.28	12	3.90		
32	620	44.43	4.8	0.90	GK59 GKF59 GKA59 GKAF59	4P
37	537	38.49	7.5	1.05		
40	498	35.70	7.8	1.15		
47	423	30.28	7.8	1.35		
52	382	27.34	7.8	1.45	GK59 GKF59 GKA59 GKAF59	4P
59	336	24.05	7.6	1.65		
63	317	22.71	7.6	1.75		
74	270	19.34	7.4	2.00		
81	245	17.57	7.2	2.10		
94	212	15.22	7.1	2.40		
108	185	13.25	6.9	2.60		
120	166	11.92	6.5	2.30		
127	157	11.26	6.5	2.50		
55	362	25.91	5.0	1.05	GK49 GKF49 GKA49 GKAF49	4P
66	304	21.81	5.0	1.25		
73	273	19.58	5.0	1.35		

n_a [r/min]	M_a [N.m]	i	F_{Ra} [kN]	f_B	机型号 Type size	极数 Pole
2.2kW						
85	235	16.86	4.9	1.50	GK49 GKF49 GKA49 GKAF49	4P
90	221	15.86	4.9	1.60		
105	191	13.65	4.8	1.75		
117	170	12.19	4.7	1.95		
121	164	11.77	4.6	1.60		
135	147	10.56	4.6	1.80		
157	127	9.10	4.5	2.10		
109	183	13.08	2.3	0.85	GK39 GKF39 GKA39 GKAF39	4P
136	146	10.49	2.3	1.00		
160	124	8.91	2.3	1.20		
180	111	7.96	2.3	1.30		
210	95	6.80	2.3	1.50		
224	89	6.37	2.3	1.55		
267	75	5.36	2.2	1.75		
3kW						
0.47	55366	3062	160	0.90	GK189R99 GKA189R99	4P
0.51	50954	2818	170	0.95		
0.57	45547	2519	171	1.05		
0.63	41009	2268	171	1.20		
0.70	37140	2054	171	1.30		
0.79	32927	1821	171	1.50		
0.9	29021	1605	171	1.70		
1.0	25224	1395	171	1.95		
1.2	21626	1196	171	2.30		
0.84	30811	1704	135	1.00	GK169R99 GKA169R99	4P
1.0	25459	1408	135	1.20		
1.1	23434	1296	135	1.35		
1.3	19908	1101	135	1.55		
1.5	17069	944	135	1.85		
1.7	15261	844	135	2.10		
1.9	13688	757	135	2.30		
1.2	22222	1229	104	0.80	GK159R99 GKF159R99 GKA159R99 GKAF159R99	4P
1.3	19763	1093	105	0.90		
1.5	17033	942	107	1.05		
1.7	15424	853	108	1.15		
1.9	13670	756	108	1.30		
2.5	10252	567	109	1.75		
2.8	9113	504	110	1.95		
2.7	9746	539	77	1.30	GK129R89 GKF129R89 GKA129R89 GKAF129R89	4P
3.0	8607	476	77	1.50		
3.4	7594	420	77	1.70		
3.9	6654	368	78	1.95		
4.3	5985	331	78	2.15		
5.0	5189	287	78	2.45		
1.8	14284	790	73	0.90	GK129R79 GKF129R79 GKA129R79 GKAF129R79	4P
2.0	12729	704	75	1.00		
2.3	11030	610	76	1.20		
2.6	9927	549	77	1.30		
3.0	8625	477	77	1.50		
3.4	7576	419	77	1.75		
3.1	8336	461	62	0.95	GK109R79 GKF109R79 GKA109R79 GKAF109R79	4P
3.5	7377	408	62	1.05		
3.9	6582	364	62	1.20		
4.5	5750	318	62	1.40		
5.0	5171	286	62	1.55		
5.7	4538	251	62	1.75		
6.4	4014	222	62	2.00		
7.3	3544	196	62	2.25		

选型参数表
(恒功率)

Selection Table
(Constant Power)

n_a [r/min]	M_a [N.m]	i	F_{Ra} [kN]	f_B	机型号 Type size	极数 Pole
3kW						
8.2	3146	174	62	2.55	GK109R79	4P
9.3	2785	154	62	2.85	GKF109R79	
10	2531	140	62	3.15	GKA109R79	
					GKAF109R79	
5.5	4665	258	38	0.90	GK99R59	4P
6.2	4195	232	38	1.00	GKF99R59	
7.2	3598	199	38	1.20	GKA99R59	
					GKAF99R59	
4.9	5500	143.47	62	1.40	GK109	8P
5.8	4656	121.46	62	1.65	GKF109	
6.3	4309	112.41	62	1.80	GKA109	
7.0	3862	100.75	62	2.00	GKAF109	
7.8	3487	90.96	62	2.20		
6.7	4068	143.47	62	1.85	GK109	6P
7.9	3444	121.46	62	2.20	GKF109	
8.5	3187	112.41	62	2.30	GKA109	
9.5	2856	100.75	62	2.60	GKAF109	
					GK109	4P
10	2731	143.47	62	2.70	GKF109	
12	2312	121.46	62	3.20	GKA109	
					GKAF109	
7.7	3514	123.93	38	1.15	GK99	6P
9.1	2981	105.13	38	1.35	GKF99	
9.9	2744	96.80	38	1.45	GKA99	
11	2453	86.52	38	1.65	GKAF99	
8.1	3351	176.05	38	1.20	GK99	4P
9.3	2916	153.21	38	1.35	GKF99	
10	2670	140.28	38	1.50	GKA99	
12	2359	123.93	38	1.70	GKAF99	
14	2001	105.13	38	2.00		4P
15	1842	96.80	38	2.20	GK99	
17	1647	86.52	38	2.40	GKF99	
18	1482	77.89	38	2.70	GKA99	
20	1343	70.54	38	3.00	GKAF99	
23	1191	62.55	38	3.40		
25	1076	56.55	38	3.70		
9.7	2804	147.33	26	0.90	GK89	4P
11	2416	126.91	26	1.05	GKF89	
12	2204	115.82	26	1.15	GKA89	
14	1955	102.71	27	1.30	GKAF89	
17	1643	86.34	27	1.55		4P
18	1510	79.34	27	1.65		
20	1341	70.46	27	1.85	GK89	
23	1199	63.00	27	2.10	GKF89	
25	1078	56.64	27	2.30	GKA89	
29	936	49.16	27	2.70	GKAF89	
32	838	44.02	27	2.90		
39	695	36.52	27	3.30		
16	1687	88.61	12	0.85		4P
18	1480	77.76	14	0.95	GK79	
19	1403	73.69	15	1.00	GKF79	
22	1227	64.49	16	1.15	GKA79	
25	1106	58.10	17	1.30	GKAF79	
28	970	50.97	17	1.50		
32	856	44.98	18	1.70	GK79	4P
36	759	39.88	18	1.90	GKF79	
41	667	35.05	18	2.20	GKA79	
46	585	30.76	18	2.50	GKAF79	

n_a [r/min]	M_a [N.m]	i	F_{Ra} [kN]	f_B	机型号 Type size	极数 Pole
3kW						
32	844	44.32	9.0	0.90		4P
37	731	38.39	10	1.00	GK69	
40	678	35.61	11	1.15	GKF69	
47	575	30.21	11	1.35	GKA69	
52	519	27.27	11	1.45	GKAF69	
60	457	23.99	12	1.65		
63	431	22.66	12	1.70		4P
74	367	19.29	12	1.95		
82	334	17.53	12	2.10	GK69	
94	289	15.19	12	2.20	GKF69	
108	252	13.22	12	2.50	GKA69	
115	238	12.48	12	2.10	GKAF69	
135	202	10.63	12	2.30		
148	184	9.66	12	2.40		
47	576	30.28	6.8	0.95	GK59	4P
52	520	27.34	6.8	1.05	GKF59	
59	458	24.05	6.8	1.20	GKA59	
					GKAF59	
63	432	22.71	6.8	1.30		4P
74	368	19.34	6.7	1.45		
81	334	17.57	6.7	1.55		
94	290	15.22	6.5	1.70	GK59	
108	252	13.25	6.4	1.90	GKF59	
120	227	11.92	6.1	1.70	GKA59	
127	214	11.26	6.1	1.80	GKAF59	
149	183	9.59	5.9	2.10		
164	166	8.71	5.8	2.20		
189	144	7.55	5.6	2.40		
218	125	6.57	5.5	2.60		
73	373	19.58	4.2	1.00	GK49	4P
85	321	16.86	4.3	1.10	GKF49	
90	302	15.86	4.3	1.15	GKA49	
					GKAF49	
105	260	13.65	4.3	1.30		4P
117	232	12.19	4.3	1.40		
121	224	11.77	4.2	1.15	GK49	
135	201	10.56	4.1	1.30	GKF49	
157	173	9.10	4.1	1.50	GKA49	
167	163	8.56	4.1	1.55	GKAF49	
194	140	7.36	4.0	1.65		
217	125	6.58	3.9	1.80		
254	107	5.62	3.8	1.95		
160	170	8.91	1.9	0.90	GK39	4P
180	152	7.96	1.9	0.95	GKF39	
210	129	6.80	2.0	1.10	GKA39	
224	121	6.37	2.0	1.10	GKAF39	
267	102	5.36	2.0	1.30		
4kW						
1.7	19991	835	171	2.50	GK189R109	4P
2.8	12449	520	171	4.00	GKA189R109	
0.57	60308	2519	152	0.80		4P
0.63	54299	2268	162	0.90		
0.70	49175	2054	170	1.00	GK189R99	
0.79	43597	1821	171	1.10	GKA189R99	
0.9	38426	1605	171	1.25		
1.0	33398	1395	171	1.45		
1.2	28634	1196	171	1.70		

GK

选型参数表
(恒功率)

Selection Table
(Constant Power)

n_a [r/min]	M_a [N.m]	i	F_{Ra} [kN]	f_B	机型号 Type size	极数 Pole
4kW						
1.4	25043	1046	171	1.95	GK189R99	4P
1.5	22625	945	171	2.20	GKA189R99	
1.0	33709	1408	135	0.90		
1.1	31028	1296	135	1.00		
1.3	26359	1101	135	1.20	GK169R99	4P
1.5	22601	944	135	1.40	GKA169R99	
1.7	20206	844	135	1.55		
1.9	18124	757	135	1.75		
2.3	15131	632	135	2.10		
1.7	20422	853	105	0.85		
1.9	18100	756	106	1.00	GK159R99	
2.5	13575	567	108	1.30	GKF159R99	4P
2.9	12066	504	109	1.45	GKA159R99	
3.3	10391	434	109	1.70	GKAF159R99	
2.7	12904	539	75	1.00		
3.0	11396	476	76	1.15	GK129R89	
3.4	10055	420	77	1.30	GKF129R89	4P
3.9	8810	368	77	1.45	GKA129R89	
4.4	7925	331	77	1.65	GKAF129R89	
5.0	6871	287	78	1.90		
5.7	6081	254	78	2.15		
2.4	14604	610	72	0.90	GK129R79	
2.6	13144	549	75	1.00	GKF129R79	4P
3.0	11420	477	76	1.15	GKA129R79	
3.4	10031	419	76	1.30	GKAF129R79	
4.0	8715	364	62	0.90		
4.5	7613	318	62	1.05		
5.0	6847	286	62	1.15	GK109R79	
5.7	6009	251	62	1.35	GKF109R79	4P
6.5	5315	222	62	1.50	GKA109R79	
7.3	4692	196	62	1.70	GKAF109R79	
8.3	4166	174	62	1.90		
9.4	3687	154	62	2.15		
10	3352	140	62	2.40		
7.2	4764	199	38	0.90	GK99R59 GKF99R59 GKA99R59 GKAF99R59	4P
5.3	6862	136.14	78	1.80	GK129	
5.9	6173	122.48	78	2.00	GKF129	8P
6.5	5553	110.18	78	2.20	GKA129 GKAF129	
6.6	5146	146.07	78	2.20	GK129	
7.1	4630	136.14	78	2.40	GKF129	6P
7.8	4165	122.48	78	2.70	GKA129	
8.7	4249	110.18	78	3.00	GKAF129	
6.4	5666	112.41	62	1.35	GK109	
7.1	5078	100.75	62	1.50	GKF109	8P
7.9	4585	90.96	62	1.65	GKA109	
8.7	4164	82.61	62	1.85	GKAF109	
6.7	5423	143.47	62	1.40		
7.9	4591	121.46	62	1.65	GK109	
8.5	4249	112.41	62	1.80	GKF109	6P
9.5	3809	100.75	62	2.00	GKA109	
11	3438	90.96	62	2.20	GKAF109	

n_a [r/min]	M_a [N.m]	i	F_{Ra} [kN]	f_B	机型号 Type size	极数 Pole
4kW						
10	3616	143.47	62	2.10		
12	3061	121.46	62	2.50	GK109	
13	2833	112.41	62	2.70	GKF109	
14	2539	100.75	62	3.00	GKA109	4P
16	2292	90.96	62	3.30	GKAF109	
17	2082	82.61	62	3.60		
20	1847	73.30	62	4.10		
9.4	3861	153.21	38	1.05	GK99	
10	3535	140.28	38	1.15	GKF99	4P
12	3123	123.93	38	1.30	GKA99 GKAF99	
14	2649	105.13	38	1.50		
15	2439	96.80	38	1.65	GK99	
17	2180	86.52	38	1.85	GKF99	4P
18	1963	77.89	38	2.00	GKA99	
20	1778	70.54	38	2.30	GKAF99	
12	2919	115.82	25	0.85	GK89	
14	2588	102.71	26	1.00	GKF89	4P
17	2176	86.34	26	1.15	GKA89	
18	1999	79.34	27	1.25	GKAF89	
20	1776	70.46	27	1.40		
23	1588	63.00	27	1.60	GK89	
25	1427	56.64	27	1.75	GKF89	4P
29	1239	49.16	27	2.00	GKA89	
33	1109	44.02	27	2.20	GKAF89	
39	920	36.52	26	2.50		
22	1625	64.49	13	0.90		
25	1464	58.10	14	1.00	GK79	
28	1285	50.97	16	1.15	GKF79	4P
32	1134	44.98	17	1.30	GKA79	
36	1005	39.88	17	1.45	GKAF79	
38	963	38.23	17	1.45		
41	883	35.05	18	1.65		
47	775	30.76	18	1.85	GK79	
49	735	29.15	18	1.95	GKF79	4P
56	643	25.51	18	2.20	GKA79	
63	579	22.98	19	2.50	GKAF79	
71	508	20.16	19	2.80		
48	761	30.21	10	1.00	GK69	
53	687	27.27	10	1.10	GKF69	4P
60	605	23.99	11	1.25	GKA69	
64	571	22.66	11	1.30	GKAF69	
75	486	19.29	12	1.45		
82	442	17.53	12	1.55		
95	383	15.19	12	1.70		
109	333	13.22	12	1.90	GK69	
115	315	12.48	12	1.60	GKF69 GKA69	4P
135	268	10.63	12	1.75	GKAF69	
149	243	9.66	12	1.85		
172	211	8.37	12	1.95		
198	183	7.28	11	2.10		

选型参数表
(恒功率)

Selection Table
(Constant Power)

n_a [r/min]	M_a [N.m]	i	F_{Ra} [kN]	f_B	机型号 Type size	极数 Pole
4kW						
60	606	24.05	5.8	0.95		
63	572	22.71	5.9	1.00		
74	487	19.34	5.9	1.10		
82	443	17.57	5.9	1.15		
95	384	15.22	5.9	1.30	GK59	
109	334	13.25	5.8	1.45	GKF59	4P
121	300	11.92	5.5	1.30	GKA59	
128	284	11.26	5.5	1.35	GKAF59	
150	242	9.59	5.4	1.55		
165	220	8.71	5.4	1.65		
191	190	7.55	5.3	1.80		
219	166	6.57	5.1	1.95		
5.5kW						
0.8	59946	1821	153	0.80		
0.9	52835	1605	165	0.95		
1.0	45922	1395	171	1.05		
1.2	39371	1196	171	1.25	GK189R99	4P
1.4	34434	1046	171	1.45	GKA189R99	
1.5	31109	945	171	1.60		
2.0	24294	738	171	2.00		
2.3	20443	621	171	2.40		
1.3	36244	1101	135	0.85		
1.5	31076	944	135	1.00		
1.7	27784	844	135	1.15		
1.9	24920	757	135	1.25	GK169R99	4P
2.3	20805	632	135	1.50	GKA169R99	
2.6	18468	561	135	1.70		
3.0	15834	481	135	2.00		
3.4	13925	423	135	2.30		
2.2	21760	661	104	0.80		
2.5	18665	567	106	0.95	GK159R99	
2.9	16591	504	107	1.05	GKF159R99	4P
3.3	14287	434	108	1.25	GKA159R99	
3.8	12476	379	109	1.45	GKAF159R99	
4.3	10962	333	109	1.60		
3.4	13826	420	74	0.95		
3.9	12114	368	76	1.05		
4.4	10896	331	76	1.20	GK129R89	
5.0	9448	287	77	1.35	GKF129R89	4P
5.7	8362	254	77	1.55	GKA129R89	
6.8	7012	213	78	1.85	GKAF129R89	
7.2	6617	201	78	1.95		
8.6	5498	167	78	2.35		
9.8	4839	147	78	2.70		
6.5	7308	222	62	1.10		
7.3	6452	196	62	1.25	GK109R79	
8.3	5728	174	62	1.40	GKF109R79	4P
9.4	5070	154	62	1.60	GKA109R79	
10	4609	140	62	1.75	GKAF109R79	
4.8	10424	150.41	109	1.60	GK159	
5.9	8482	122.39	110	2.00	GKF159	8P
7.2	6946	100.22	110	2.40	GKA159	
7.9	6352	91.65	110	2.70	GKAF159	
5.3	9435	136.14	77	1.30	GK129	
5.9	8488	122.48	77	1.45	GKF129	8P
6.5	7636	110.18	77	1.60	GKA129	
8.0	6230	89.89	78	1.95	GKAF129	

n_a [r/min]	M_a [N.m]	i	F_{Ra} [kN]	f_B	机型号 Type size	极数 Pole
5.5kW						
7.1	7076	136.14	78	1.75	GK129	
7.8	6366	122.48	78	1.95	GKF129	6P
8.7	5727	110.18	78	2.20	GKA129	
11	4672	89.89	78	2.60	GKAF129	
8.5	5843	112.41	62	1.30	GK109	
9.5	5237	100.75	62	1.45	GKF109	6P
11	4728	90.96	62	1.60	GKA109	
12	4294	82.61	62	1.75	GKAF109	
10	4972	143.47	62	1.80		
12	4209	121.46	62	1.80	GK109	
13	3895	112.41	62	1.95	GKF109	4P
14	3491	100.75	62	2.20	GKA109	
16	3152	90.96	62	2.40	GKAF109	
17	2863	82.61	62	2.60		
12	4294	123.93	38	0.95	GK99	
14	3643	105.13	38	1.10	GKF99	4P
15	3354	96.80	38	1.20	GKA99	
17	2998	86.52	38	1.35	GKAF99	
18	2699	77.89	38	1.50		
20	2444	70.54	38	1.65	GK99	
23	2167	62.55	38	1.85	GKF99	4P
25	1960	56.55	38	2.10	GKA99	
30	1661	47.93	37	2.40	GKAF99	
17	2992	86.34	25	0.85		
18	2749	79.34	26	0.95	GK89	
20	2442	70.46	26	1.05	GKF89	4P
23	2183	63.00	26	1.15	GKA89	
25	1963	56.64	26	1.30	GKAF89	
29	1703	49.16	26	1.50		
33	1525	44.02	25	1.60	GK89	
39	1265	36.52	25	1.85	GKF89	4P
46	1087	31.38	24	2.30	GKA89	
52	966	27.87	23	2.50	GKAF89	
32	1559	44.98	14	0.95		
36	1382	39.88	15	1.05	GK79	
47	1066	30.76	17	1.35	GKF79	4P
49	1010	29.15	17	1.45	GKA79	
56	884	25.51	18	1.65	GKAF79	
63	796	22.98	18	1.85		
71	699	20.16	18	2.00		
81	616	17.79	18	2.20	GK79	
91	546	15.77	18	2.40	GKF79	4P
107	467	13.47	18	2.70	GKA79	
115	432	12.48	17	2.20	GKAF79	
132	379	10.95	17	2.50		
60	831	23.99	9.2	0.90		
64	785	22.66	10	0.95		
75	668	19.29	11	1.05	GK69	
82	607	17.53	11	1.15	GKF69	4P
95	526	15.19	11	1.25	GKA69	
109	458	13.22	12	1.40	GKAF69	
115	432	12.48	12	1.15		
135	368	10.63	12	1.30	GK69	
149	335	9.66	12	1.35	GKF69	4P
172	290	8.37	11	1.45	GKA69	
198	252	7.28	11	1.55	GKAF69	

选型参数表
(恒功率)

Selection Table
(Constant Power)

n_a [r/min]	M_a [N.m]	i	F_{Ra} [kN]	f_B	机型号 Type size	极数 Pole
5.5kW						
82	609	17.57	4.8	0.85	GK59 GKF59 GKA59 GKAF59	4P
95	527	15.22	4.9	0.95		
109	459	13.25	5.0	1.05		
121	413	11.92	4.7	0.95		
128	390	11.26	4.7	1.00		
150	332	9.59	4.7	1.15		
165	302	8.71	4.7	1.20		
191	262	7.55	4.7	1.30		
219	228	6.57	4.7	1.45		
7.5kW						
1.7	37483	835	171	1.30	GK189R109 GKA189R109	4P
2.0	32725	729	171	1.50		
2.3	27922	622	171	1.75		
1.2	53688	1196	163	0.90	GK189R99 GKA189R99	4P
1.4	46955	1046	171	1.05		
1.5	42421	945	171	1.15		
2.0	33129	738	171	1.45		
2.3	27877	621	171	1.75		
2.7	23657	527	171	2.10		
1.7	37887	844	135	0.85	GK169R99 GKA169R99	4P
1.9	33982	757	135	0.90		
2.3	28370	632	135	1.10		
2.6	25183	561	135	1.25		
3.0	21592	481	135	1.45		
3.4	18988	423	135	1.65		
3.9	16564	369	135	1.90		
3.3	19482	434	106	0.95	GK159R99 GKF159R99 GKA159R99 GKAF159R99	4P
3.8	17013	379	107	1.05		
4.3	14948	333	108	1.20		
4.9	13063	291	108	1.40		
4.4	14859	331	72	0.90	GK129R89 GKF129R89 GKA129R89 GKAF129R89	4P
5.0	12883	287	75	1.00		
5.7	11402	254	76	1.15		
6.8	9562	213	77	1.35		
7.2	9023	201	77	1.45		
8.6	7497	167	78	1.75		
9.8	6599	147	78	2.00		
4.4	15546	164.50	135	1.95	GK169 GKA169	8P
5.3	12757	134.99	135	2.40		
5.9	11539	164.50	135	2.60	GK169 GKA169	6P
7.2	9469	134.99	135	3.20		
6.4	10551	150.41	109	1.60	GK159 GKF159 GKA159 GKAF159	6P
7.9	8585	122.39	110	1.95		
9.7	7030	100.22	110	2.40		
11	6429	91.65	110	2.60		
12	5594	79.75	110	3.00		
7	9550	136.14	77	1.30	GK129 GKF129 GKA129 GKAF129	6P
8	8592	122.48	77	1.40		
9	7729	110.18	77	1.60		
11	6306	89.89	78	1.95		
9.9	6902	146.07	78	1.80	GK129 GKF129 GKA129 GKAF129	4P
11	6433	136.14	78	1.90		
12	5787	122.48	78	2.10		
13	5206	110.18	78	2.40		

n_a [r/min]	M_a [N.m]	i	F_{Ra} [kN]	f_B	机型号 Type size	极数 Pole
7.5kW						
16	4248	89.89	78	2.90	GK129 GKF129 GKA129 GKAF129	4P
18	3874	81.98	78	3.20		
20	3353	70.95	78	3.70		
10	6779	143.47	62	1.10	GK109 GKF109 GKA109 GKAF109	4P
12	5739	121.46	62	1.30		
13	5312	112.41	62	1.40		
14	4761	100.75	62	1.60	GK109 GKF109 GKA109 GKAF109	4P
16	4298	90.96	61	1.75		
17	3904	82.61	60	1.95		
20	3464	73.30	59	2.20		
22	3143	66.52	58	2.40		
25	2701	57.17	56	2.80		
29	2358	49.90	55	3.10		
34	2000	42.33	53	3.50		
39	1748	37.00	51	3.90		
15	4574	96.80	36	0.90	GK99 GKF99 GKA99 GKAF99	4P
17	4088	86.52	36	1.00		
18	3681	77.89	36	1.10		
20	3333	70.54	36	1.20		
23	2956	62.55	36	1.35		
25	2672	56.55	35	1.50	GK99 GKF99 GKA99 GKAF99	4P
30	2265	47.93	35	1.80		
34	1978	41.87	34	2.00		
38	1809	38.29	33	2.20		
42	1617	34.22	33	2.50		
23	2977	63.00	23	0.85	GK89 GKF89 GKA89 GKAF89	4P
25	2676	56.64	23	0.95		
29	2323	49.16	23	1.10		
33	2080	44.02	23	1.20		
39	1726	36.52	23	1.35		
46	1483	31.38	22	1.70	GK89 GKF89 GKA89 GKAF89	4P
52	1317	27.87	22	1.85		
58	1178	24.92	22	2.00		
64	1058	22.40	21	2.00		
74	919	19.45	21	2.40		
83	823	17.41	20	2.50		
90	756	16.00	20	2.20		
100	682	14.44	20	2.90		
47	1453	30.76	15	1.00	GK79 GKF79 GKA79 GKAF79	4P
49	1377	29.15	15	1.05		
56	1205	25.51	16	1.20		
63	1086	22.98	17	1.35		
71	953	20.16	17	1.50		
81	841	17.79	18	1.60	GK79 GKF79 GKA79 GKAF79	4P
91	745	15.77	17	1.75		
107	636	13.47	17	2.00		
115	590	12.48	16	1.60		
132	517	10.95	16	1.80		
149	456	9.66	15	1.95		
168	405	8.57	15	2.10		
197	345	7.31	15	2.30		

选型参数表
(恒功率)

Selection Table
(Constant Power)

n_a [r/min]	M_a [N.m]	i	F_{Ra} [kN]	f_B	机型号 Type size	极数 Pole
11kW						
1.7	54222	835	162	0.90		
2.0	47339	729	171	1.05		
2.3	40391	622	171	1.20	GK189R109	4P
2.8	33767	520	171	1.45	GKA189R109	
3.2	29481	454	171	1.65		
4.1	23053	355	171	2.10		
2.0	47923	738	171	1.00	GK189R99	4P
2.4	40326	621	171	1.20	GKA189R99	
2.8	34222	527	171	1.40		
4.6	20585	317	135	1.50		
5.3	17987	277	135	1.70	GK169R109	4P
6.0	15845	244	135	1.95	GKA169R109	
6.9	13832	213	135	2.30		
7.1	13312	205	135	2.30		
2.6	36430	561	135	0.85		
3.0	31235	481	135	1.00	GK169R99	4P
3.5	27468	423	135	1.15	GKA169R99	
4.0	23962	369	135	1.30		
4.4	21624	333	104	0.80	GK159R99 GKF159R99	4P
5.0	18897	291	106	0.95	GKA159R99 GKAF159R99	
6.9	13832	213	74	0.95	GK129R89	
7.3	13052	201	75	1.00	GKF129R89	4P
8.7	10844	167	76	1.20	GKA129R89	
9.9	9546	147	77	1.35	GKAF129R89	
5.4	18454	134.99	135	1.60	GK169	8P
6.6	15015	109.83	135	2.00	GKA169	
5.9	16924	164.50	135	1.80	GK169	6P
7.2	13888	134.99	135	2.20	GKA169	
8.9	11244	164.50	135	2.70	GK169	4P
11	9227	134.99	135	3.30	GKA169	
6.0	16732	122.39	107	1.00	GK159	
7.3	13701	100.22	108	1.25	GKF159	8P
8.0	12529	91.65	108	1.35	GKA159	
9.2	10903	79.75	109	1.55	GKAF159	
6.4	15475	150.41	107	1.10	GK159	
7.9	12592	122.39	108	1.35	GKF159	6P
9.7	10311	100.22	109	1.65	GKA159	
10.6	9429	91.65	110	1.80	GKAF159	
12.2	8205	79.75	110	2.10		
9.7	10281	150.41	109	1.65	GK159	
12	8366	122.39	110	2.00	GKF159	4P
15	6850	100.22	110	2.50	GKA159	
16	6265	91.65	110	2.70	GKAF159	
11	9306	136.14	77	1.30		
12	8372	122.48	77	1.45	GK129	
13	7531	110.18	77	1.60	GKF129	4P
16	6144	89.89	78	2.00	GKA129	
18	5604	81.98	78	2.20	GKAF129	
21	4850	70.95	78	2.50		
13	7684	112.41	55	1.00	GK109	
14	6887	100.75	55	1.10	GKF109	4P
16	6218	90.96	55	1.20	GKA109	
18	5647	82.61	55	1.35	GKAF109	
20	5010	73.30	54	1.50	GK109	
22	4547	66.52	53	1.65	GKF109	4P
26	3908	57.17	52	1.90	GKA109	
29	3411	49.90	51	2.20	GKAF109	

n_a [r/min]	M_a [N.m]	i	F_{Ra} [kN]	f_B	机型号 Type size	极数 Pole
11kW						
34	2893	42.33	50	2.40	GK109 GKF109	4P
39	2529	37.00	49	2.70	GKA109 GKAF109	
21	4822	70.54	31	0.85	GK99	
23	4276	62.55	31	0.95	GKF99	4P
26	3865	56.55	31	1.05	GKA99	
30	3276	47.93	31	1.25	GKAF99	
35	2862	41.87	31	1.40		
38	2617	38.29	30	1.55	GK99	
43	2339	34.22	30	1.70	GKF99	4P
47	2106	30.81	30	1.90	GKA99	
52	1907	27.90	29	2.10	GKAF99	
59	1691	24.74	29	2.40		
65	1529	22.37	28	2.60		
33	3009	44.02	19	0.80	GK89	
40	2496	36.52	19	0.95	GKF89	4P
47	2145	31.38	20	1.20	GKA89	
52	1905	27.87	20	1.30	GKAF89	
59	1703	24.92	19	1.40		
65	1531	22.40	19	1.40		
75	1329	19.45	19	1.60		
84	1190	17.41	19	1.75		
91	1094	16.00	18	1.55	GK89	
101	987	14.44	18	2.00	GKF89	4P
116	859	12.56	18	2.20	GKA89	
131	763	11.16	17	1.85	GKAF89	
146	684	10.00	17	2.10		
176	567	8.29	16	2.30		
202	493	7.21	16	2.50		
64	1571	22.98	14	0.90		
72	1378	20.16	15	1.00		
82	1216	17.79	16	1.10		
93	1078	15.77	16	1.20	GK79	
108	921	13.47	15	1.35	GKF79	4P
117	853	12.48	15	1.10	GKA79	
133	748	10.95	15	1.25	GKAF79	
151	660	9.66	14	1.35		
170	586	8.57	14	1.45		
200	500	7.31	14	1.55		
15kW						
2.3	55078	622	161	0.90		
2.8	46046	520	171	1.05	GK189R109	4P
3.2	40202	454	171	1.20	GKA189R109	
4.1	31435	355	171	1.55		
5.6	23112	261	171	2.10		
4.6	28070	317	135	1.10		
5.3	24528	277	135	1.30		
6.0	21606	244	135	1.45	GK169R109	4P
6.9	18861	213	135	1.65	GKA169R109	
7.1	18153	205	135	1.75		
8.1	15939	180	135	1.95		
9.2	14079	159	135	2.20		
6.3	20367	230	105	0.85		
6.9	18861	213	106	0.95	GK159R109	
7.8	16559	187	107	1.05	GKF159R109	4P
9.3	13902	157	108	1.30	GKA159R109	
12	10803	122	109	1.65	GKAF159R109	
14	9475	107	110	1.90		

GK

选型参数表
(恒功率)

Selection Table
(Constant Power)

n_a [r/min]	M_a [N.m]	i	F_{Ra} [kN]	f_B	机型号 Type size	极数 Pole
15kW						
5.4	25234	179.86	171	1.90	GK189	6P
5.9	23178	165.21	171	2.10	GKA189	
7.2	18939	134.99	135	1.60	GK169	6P
8.8	15409	109.83	135	1.95	GKA169	
8.9	15333	164.50	135	2.00	GK169	4P
11	12583	134.99	135	2.40	GKA169	
7.9	17171	122.39	107	1.00	GK159 GKF159 GKA159 GKAF159	6P
9.7	14061	100.22	108	1.20		
11	12858	91.65	108	1.35		
12	11189	79.75	109	1.55		
14	9874	70.38	109	1.75		
9.7	14020	150.41	108	1.20	GK159 GKF159 GKA159 GKAF159	4P
12	11408	122.39	109	1.50		
15	9342	100.22	108	1.85		
16	8543	91.65	107	2.00		
18	7434	79.75	104	2.30		
11	12690	136.14	75	0.95	GK129 GKF129 GKA129 GKAF129	4P
12	11416	122.48	76	1.10		
13	10270	110.18	76	1.20		
16	8379	89.89	77	1.45	GK129 GKF129 GKA129 GKAF129	4P
18	7641	81.98	77	1.60		
21	6613	70.95	78	1.85		
23	5835	62.60	76	2.10		
27	5040	54.07	74	2.50		
31	4457	47.82	72	2.80		
16	8478	90.96	48	0.90	GK109 GKF109 GKA109 GKAF109	4P
18	7700	82.61	49	1.00		
20	6832	73.30	49	1.10		
22	6200	66.52	48	1.25		
26	5329	57.17	48	1.45	GK109 GKF109 GKA109 GKAF109	4P
29	4651	49.90	48	1.60		
34	3946	42.33	47	1.75		
39	3449	37.00	46	2.00		
45	3046	32.68	45	2.20		
47	2916	31.28	44	2.20		
50	2702	28.99	44	2.50		
30	4468	47.93	27	0.90	GK99 GKF99 GKA99 GKAF99	4P
35	3903	41.87	27	1.05		
38	3569	38.29	27	1.15		
43	3190	34.22	27	1.30		
47	2872	30.81	27	1.40		
52	2601	27.90	27	1.55	GK99 GKF99 GKA99 GKAF99	4P
59	2306	24.74	27	1.75		
65	2085	22.37	26	1.95		
77	1767	18.96	26	2.30		
88	1544	16.56	25	2.70		
47	2925	31.38	16	0.90	GK89 GKF89 GKA89 GKAF89	4P
52	2598	27.87	17	0.95		
59	2323	24.92	17	1.00		
65	2088	22.40	17	1.05		
75	1813	19.45	17	1.20		
84	1623	17.41	17	1.30		
91	1491	16.00	16	1.15	GK89 GKF89 GKA89 GKAF89	4P
101	1346	14.44	17	1.50		
116	1171	12.56	17	1.60		
131	1040	11.16	16	1.35		

n_a [r/min]	M_a [N.m]	i	F_{Ra} [kN]	f_B	机型号 Type size	极数 Pole
15kW						
146	932	10.00	16	1.55	GK89 GKF89 GKA89 GKAF89	4P
176	773	8.29	15	1.70		
202	672	7.21	15	1.85		
18.5kW						
2.8	56404	520	159	0.85	GK189R109 GKA189R109	4P
3.2	49245	454	171	1.00		
4.1	38506	355	171	1.25		
5.6	28310	261	171	1.70		
6.7	23972	221	171	2.00		
4.6	34385	317	135	0.90	GK169R109 GKA169R109	4P
5.3	30046	277	135	1.05		
6.0	26466	244	135	1.20		
6.9	23104	213	135	1.35		
7.2	22236	205	135	1.40		
8.2	19524	180	135	1.60		
9.2	17247	159	135	1.80		
11	14643	135	135	2.10		
12	12799	118	135	2.40		
7.9	20284	187	105	0.90	GK159R109 GKF159R109 GKA159R109 GKAF159R109	4P
9.4	17030	157	107	1.05		
12	13233	122	108	1.35		
14	11606	107	107	1.55		
5.4	31122	179.86	171	1.55	GK189 GKA189	6P
5.9	28587	165.21	171	1.65		
6.7	25019	144.59	171	1.90		
7.5	22441	129.69	171	2.10		
8.2	20536	179.86	171	2.30	GK189 GKA189	4P
8.9	18863	165.21	171	2.50		
10	16509	144.59	171	2.90		
11	14808	129.69	171	3.20		
11	15413	134.99	135	1.95	GK169 GKA169	4P
13	12540	109.83	135	2.40		
17	10032	87.86	135	3.00		
9.7	17341	100.22	106	1.00	GK159 GKF159 GKA159 GKAF159	6P
11	15858	91.65	107	1.10		
12	13799	79.75	106	1.25		
14	12178	70.38	104	1.40		
12	13974	122.39	106	1.20	GK159 GKF159 GKA159 GKAF159	4P
15	11443	100.22	104	1.50		
16	10464	91.65	102	1.65		
18	9106	79.75	100	1.85		
21	8036	70.38	98	2.10		
24	6967	61.02	96	2.50		
27	6199	54.29	94	2.80		
31	5342	46.79	91	3.20		
39	4341	38.02	87	3.90		
13	12580	110.18	75	1.00	GK129 GKF129 GKA129 GKAF129	4P
16	10263	89.89	75	1.20		
18	9360	81.98	75	1.30		
21	8101	70.95	74	1.50	GK129 GKF129 GKA129 GKAF129	4P
23	7148	62.60	73	1.70		
27	6174	54.07	71	2.00		
31	5460	47.82	70	2.20		
37	4589	40.19	68	2.70		
40	4146	36.31	66	3.00		
47	3587	31.42	65	3.40		
53	3166	27.73	63	3.90		

GK

选型参数表
(恒功率)

Selection Table
(Constant Power)

n_a [r/min]	M_a [N.m]	i	F_{Ra} [kN]	f_B	机型号 Type size	极数 Pole
18.5kW						
20	8369	73.30	44	0.90	GK109	4P
22	7595	66.52	44	1.00	GKF109	
26	6528	57.17	44	1.15	GKA109	
29	5697	49.90	44	1.30	GKAF109	
35	4833	42.33	44	1.45	GK109 GKF109 GKA109 GKAF109	4P
40	4225	37.00	43	1.60		
45	3731	32.68	43	1.85		
47	3571	31.28	43	1.80		
51	3310	28.99	42	2.10		
56	3004	26.31	42	2.30		
65	2582	22.61	41	2.60		
74	2254	19.74	40	3.00		
88	1911	16.74	38	3.50		
35	4781	41.87	24	0.85	GK99 GKF99 GKA99 GKAF99	4P
48	3518	30.81	25	1.15		
53	3186	27.90	25	1.30		
59	2825	24.74	25	1.45		
66	2554	22.37	25	1.60	GK99 GKF99 GKA99 GKAF99	4P
78	2165	18.96	24	1.90		
89	1891	16.56	24	2.20		
106	1581	13.85	24	2.60		
123	1369	11.99	23	2.70		
59	2845	24.92	15	0.85	GK89 GKF89 GKA89 GKAF89	4P
66	2558	22.40	15	0.85		
76	2221	19.45	15	1.00		
84	1988	17.41	16	1.05		
102	1649	14.44	16	1.20		
117	1434	12.56	16	1.30		
132	1274	11.16	15	1.10		
147	1142	10.00	15	1.25		
177	947	8.29	14	1.40		
204	823	7.21	14	1.50		
22kW						
3.2	58561	454	155	0.85	GK189R109 GKA189R109	4P
4.1	45791	355	171	1.05		
5.6	33666	261	171	1.45		
6.7	28507	221	171	1.70		
7.6	24895	193	171	1.95		
9	21025	163	171	2.30		
5.3	35730	277	135	0.85	GK169R109 GKA169R109	4P
6.0	31474	244	135	1.00		
6.9	27475	213	135	1.15		
7.2	26443	205	135	1.20		
8.2	23218	180	135	1.35		
9.2	20509	159	135	1.50		
11	17414	135	135	1.80		
12	15221	118	135	2.10		
9.4	20251	157	104	0.90	GK159R109 GKF159R109 GKA159R109 GKAF159R109	4P
12	15737	122	103	1.15		
14	13802	107	102	1.30		
5.4	37009	179.86	171	1.30	GK189 GKA189	6P
5.9	33995	165.21	171	1.40		
6.7	29752	144.59	171	1.60		
7.5	26686	129.69	171	1.80		
8.6	23169	112.60	171	1.90		
8.2	24421	179.86	171	1.95	GK189 GKA189	4P
8.9	22432	165.21	171	2.10		

n_a [r/min]	M_a [N.m]	i	F_{Ra} [kN]	f_B	机型号 Type size	极数 Pole
22kW						
10	19632	144.59	171	2.40	GK189 GKA189	4P
11	17609	129.69	171	2.70		
11	18329	134.99	135	1.65	GK169 GKA169	4P
13	14913	109.83	135	2.00		
17	11930	87.86	135	2.50		
19	10610	78.14	135	2.90		
9.7	20622	100.22	101	0.85	GK159 GKF159 GKA159 GKAF159	6P
11	18859	91.65	101	0.90		
12	16410	79.75	100	1.05		
14	14482	70.38	99	1.20		
16	12556	61.02	98	1.35		
12	16618	122.39	100	1.05	GK159 GKF159 GKA159 GKAF159	4P
15	13608	100.22	99	1.25		
16	12444	91.65	98	1.35		
18	10828	79.75	97	1.55		
21	9556	70.38	95	1.80		
24	8285	61.02	93	2.10		
27	7371	54.29	91	2.30		
31	6353	46.79	89	2.70		
39	5162	38.02	85	3.30		
16	12205	89.89	70	1.00	GK129 GKF129 GKA129 GKAF129	4P
18	11131	81.98	70	1.10		
21	9634	70.95	70	1.30		
23	8500	62.60	69	1.45		
27	7342	54.07	67	1.70	GK129 GKF129 GKA129 GKAF129	4P
31	6493	47.82	67	1.90		
37	5457	40.19	66	2.30		
40	4930	36.31	64	2.50		
47	4266	31.42	63	2.90		
53	3765	27.73	61	3.30		
61	3252	23.95	60	3.80		
69	2876	21.18	58	4.30		
26	7762	57.17	41	1.00	GK109 GKF109 GKA109 GKAF109	4P
29	6775	49.90	41	1.10		
35	5748	42.33	41	1.20		
40	5024	37.00	41	1.35	GK109 GKF109 GKA109 GKAF109	4P
45	4437	32.68	41	1.55		
47	4247	31.28	41	1.50		
51	3936	28.99	40	1.75		
56	3572	26.31	40	1.90		
65	3070	22.61	39	2.20		
74	2680	19.74	38	2.50		
88	2273	16.74	37	2.90		
100	1986	14.63	36	3.30		
109	1824	13.43	35	2.20		
125	1591	11.72	34	2.60		
148	1350	9.94	33	2.90		
48	4183	30.81	22	0.95	GK99 GKF99 GKA99 GKAF99	4P
53	3788	27.90	23	1.05		
59	3359	24.74	23	1.20		
66	3037	22.37	23	1.35		
78	2574	18.96	23	1.60	GK99 GKF99 GKA99 GKAF99	4P
89	2248	16.56	23	1.80		
106	1881	13.85	23	2.20		
123	1628	11.99	22	2.30		
141	1413	10.41	21	1.90		
169	1183	8.71	20	2.10		

选型参数表
(恒功率)

Selection Table
(Constant Power)

n_a [r/min]	M_a [N.m]	i	F_{Ra} [kN]	f_B	机型号 Type size	极数 Pole
22kW						
76	2641	19.45	14	0.80		
84	2364	17.41	14	0.90		
102	1961	14.44	14	1.00	**GK89**	
117	1705	12.56	15	1.10	**GKF89**	**4P**
132	1515	11.16	13	0.95	**GKA89**	
147	1358	10.00	13	1.05	**GKAF89**	
177	1126	8.29	14	1.20		
204	979	7.21	13	1.25		
30kW						
5.6	45909	261	171	1.05		
6.7	38873	221	171	1.25	**GK189R109**	**4P**
7.6	33948	193	171	1.45	**GKA189R109**	
9	28671	163	171	1.70		
6.9	37466	213	135	0.85		
7.2	36059	205	135	0.85		
8.2	31661	180	135	1.00	**GK169R109**	**4P**
9.2	27967	159	135	1.10	**GKA169R109**	
11	23746	135	135	1.30		
12	20756	118	135	1.50		
8.2	33302	179.86	171	1.45		
8.9	30589	165.21	171	1.55		
10	26771	144.59	171	1.75	**GK189**	
11	24013	129.69	171	2.00	**GKA189**	**4P**
13	20848	112.60	171	2.22		
14	18915	102.16	171	2.30		
17	16293	88.00	171	2.50		
13	20335	109.83	135	1.50		
17	16268	87.86	135	1.85	**GK169**	
19	14468	78.14	135	2.10	**GKA169**	**4P**
22	12605	68.08	135	2.40		
24	11246	60.74	135	2.70		
15	18556	100.22	88	0.90		
16	16969	91.65	88	1.00		
18	14766	79.75	88	1.15	**GK159**	
21	13031	70.38	87	1.30	**GKF159**	
24	11298	61.02	86	1.50	**GKA159**	**4P**
27	10052	54.29	85	1.70	**GKAF159**	
31	8663	46.79	83	1.95		
39	7040	38.02	81	2.40		
47	5795	31.30	78	3.00		
21	13137	70.95	61	0.95		
23	11591	62.60	61	1.05		
27	10011	54.07	61	1.25		
31	8854	47.82	61	1.40	**GK129**	
37	7441	40.19	61	1.65	**GKF129**	**4P**
40	6723	36.31	60	1.85	**GKA129**	
47	5818	31.42	59	2.10	**GKAF129**	
53	5134	27.73	58	2.40		
61	4434	23.95	57	2.80		
69	3922	21.18	56	3.00		
35	7838	42.33	34	0.90	**GK109**	
40	6851	37.00	36	1.00	**GKF109**	**4P**
47	5792	31.28	34	1.10	**GKA109**	
					GKAF109	
51	5368	28.99	36	1.25	**GK109**	
56	4871	26.31	36	1.40	**GKF109**	
65	4186	22.61	36	1.65	**GKA109**	**4P**
74	3655	19.74	36	1.85	**GKAF109**	
88	3099	16.74	35	2.20		

n_a [r/min]	M_a [N.m]	i	F_{Ra} [kN]	f_B	机型号 Type size	极数 Pole
30kW						
100	2709	14.63	34	2.40	**GK109**	
109	2487	13.43	33	1.65	**GKF109**	
125	2170	11.72	32	1.90	**GKA109**	**4P**
148	1840	9.94	31	2.20	**GKAF109**	
169	1609	8.69	31	2.40		
59	4581	24.74	19	0.90		
66	4142	22.37	19	1.00		
78	3511	18.96	20	1.15	**GK99**	
89	3066	16.56	20	1.35	**GKF99**	**4P**
106	2564	13.85	20	1.60	**GKA99**	
123	2220	11.99	20	1.65	**GKAF99**	
141	1927	10.41	19	1.40		
169	1613	8.71	18	1.55		
37kW						
5.7	56238	261	158	0.85		
6.7	47619	221	171	1.00	**GK189R109**	**4P**
7.7	41586	193	171	1.15	**GKA189R109**	
9	35122	163	171	1.40		
8.2	38785	180	135	0.80		
9	34260	159	135	0.90	**GK169R109**	**4P**
11	29089	135	135	1.05	**GKA169R109**	
13	25426	118	135	1.20		
8.2	40794	179.86	171	1.15		
9.0	37472	165.21	171	1.25		
10	32795	144.59	171	1.45		
11	29415	129.69	171	1.60	**GK189**	**4P**
13	25539	112.60	171	1.75	**GKA189**	
14	23171	102.16	171	1.85		
17	19960	88.00	171	2.00		
13	24911	109.83	135	1.20		
17	19928	87.86	135	1.50		
19	17723	78.14	135	1.70	**GK169**	**4P**
22	15441	68.08	135	1.95	**GKA169**	
24	13777	60.74	135	2.20		
29	11742	51.77	135	2.60		
					GK159	
16	20787	91.65	79	0.80	**GKF159**	**4P**
19	18088	79.75	80	0.95	**GKA159**	
					GKAF159	
21	15963	70.38	81	1.05		
24	13840	61.02	80	1.25	**GK159**	
27	12314	54.29	80	1.40	**GKF159**	**4P**
32	10613	46.79	79	1.60	**GKA159**	
39	8623	38.02	77	1.95	**GKAF159**	
47	7099	31.30	75	2.40		
24	14198	62.60	55	0.85	**GK129**	
27	12264	54.07	56	1.00	**GKF129**	**4P**
31	10846	47.82	56	1.15	**GKA129**	
37	9116	40.19	56	1.35	**GKAF129**	
41	8236	36.31	56	1.50		
47	7126	31.42	56	1.70		
53	6290	27.73	55	1.95		
62	5432	23.95	54	2.30	**GK129**	
70	4804	21.18	53	2.60	**GKF129**	**4P**
83	4037	17.80	52	3.00	**GKA129**	
103	3262	14.38	50	3.50	**GKAF129**	
116	2905	12.81	48	2.80		
138	2441	10.76	46	3.10		
170	1971	8.69	44	3.50		

选型参数表
(恒功率)

Selection Table
(Constant Power)

n_a [r/min]	M_a [N.m]	i	F_{Ra} [kN]	f_B	机型号 Type size	极数 Pole
37kW						
40	8392	37.00	28	0.80		
47	7095	31.28	30	0.90		
51	6575	28.99	32	1.05		
56	5967	26.31	33	1.15		
65	5128	22.61	33	1.30	GK109	
75	4477	19.74	33	1.50	GKF109	4P
88	3797	16.74	33	1.75	GKA109	
101	3318	14.63	32	1.95	GKAF109	
110	3046	13.43	31	1.35		
126	2658	11.72	30	1.55		
149	2255	9.94	30	1.75		
170	1971	8.69	29	1.95		
45kW						
6.7	57915	221	155	0.85	GK189R109	
7.7	50578	193	167	0.95	GKA189R109	4P
9	42716	163	171	1.15		
11	35378	135	135	0.85	GK169R109	4P
13	30923	118	135	1.00	GKA169R109	
8	47134	179.86	167	0.95		
9	43295	165.21	171	1.05		
10	37891	144.59	171	1.20		
11	33987	129.69	171	1.30	GK189	4P
13	29508	112.60	171	1.45	GKA189	
14	26772	102.16	171	1.50		
17	23061	88.00	171	1.65		
20	19382	73.96	171	1.95		
13	28782	109.83	135	1.00		
17	23025	87.86	135	1.25		
19	20477	78.14	135	1.40	GK169	
22	17841	68.08	135	1.60	GKA169	4P
24	15918	60.74	134	1.80		
29	13567	51.77	130	2.10		
34	11242	42.90	127	2.60		
21	19415	70.38	73	0.85		
24	16833	61.02	74	1.00		
27	14976	54.29	74	1.15		
32	12907	46.79	74	1.30	GK159	
39	10488	38.02	73	1.60	GKF159	4P
47	8634	31.30	72	1.95	GKA159	
54	7619	27.62	71	2.20	GKAF159	
62	6607	23.95	69	2.60		
69	5878	21.31	68	2.90		
81	5067	18.37	66	3.30		
31	13191	47.82	50	0.95	GK129	
37	11087	40.19	51	1.10	GKF129	4P
41	10016	36.31	51	1.25	GKA129	
					GKAF129	
47	8667	31.42	52	1.40		
53	7649	27.73	51	1.60		
62	6607	23.95	51	1.85	GK129	
70	5843	21.18	51	2.10	GKF129	
83	4910	17.80	50	2.50	GKA129	4P
103	3967	14.38	48	2.90	GKAF129	
116	3534	12.81	46	2.30		
138	2968	10.76	45	2.50		
170	2397	8.69	43	2.80		

n_a [r/min]	M_a [N.m]	i	F_{Ra} [kN]	f_B	机型号 Type size	极数 Pole
45kW						
51	7997	28.99	24	0.85	GK109	
56	7258	26.31	27	0.95	GKF109	4P
65	6237	22.61	29	1.10	GKA109	
75	5445	19.74	30	1.25	GKAF109	
88	4618	16.74	30	1.45		
101	4036	14.63	30	1.60	GK109	
110	3705	13.43	28	1.10	GKF109	4P
126	3233	11.72	28	1.25	GKA109	
149	2742	9.94	28	1.45	GKAF109	
170	2397	8.69	28	1.60		
55kW						
10	48749	144.59	169	0.95		
11	43725	129.69	171	1.10		
13	37964	112.60	171	1.15	GK189	
14	34444	102.16	170	1.25	GKA189	4P
17	29670	88.00	168	1.35		
20	24936	73.96	166	1.60		
23	21591	64.04	162	1.90		
17	29622	87.86	131	1.00		
19	26345	78.14	130	1.15		
22	22953	68.08	129	1.30	GK169	
24	20479	60.74	128	1.50	GKA169	4P
29	17454	51.77	125	1.75		
34	14464	42.90	121	2.10		
40	12343	36.61	119	2.50		
24	20573	61.02	66	0.85		
27	18304	54.29	67	0.95		
32	15775	46.79	68	1.10		
39	12819	38.02	68	1.35	GK159	
47	10553	31.30	67	1.60	GKF159	
54	9312	27.62	67	1.85	GKA159	4P
62	8075	23.95	66	2.10	GKAF159	
69	7185	21.31	65	2.40		
81	6194	18.37	64	2.80		
99	5030	14.92	62	3.40		
117	4268	12.66	60	3.80		
37	13550	40.19	45	0.90	GK129	
47	10593	31.42	47	1.15	GKF129	4P
53	9349	27.73	47	1.30	GKA129	
					GKAF129	
62	8075	23.95	47	1.55		
70	7141	21.18	47	1.75	GK129	
83	6001	17.80	47	2.00	GKF129	
103	4848	14.38	46	2.40	GKA129	4P
116	4319	12.81	44	1.85	GKAF129	
138	3628	10.76	43	2.10		
170	2930	8.69	41	2.30		
75kW						
11	59626	129.69	148	0.80		
13	51768	112.60	149	0.90		
14	46969	102.16	150	1.00		
17	40458	88.00	150	1.15	GK189	4P
20	34003	73.96	149	1.40	GKA189	
23	29443	64.04	147	1.60		
28	24533	53.36	144	1.95		
33	20919	45.50	141	2.30		

选型参数表
(恒功率)

Selection Table
(Constant Power)

n_a [r/min]	M_a [N.m]	i	F_{Ra} [kN]	f_B	机型号 Type size	极数 Pole
75kW						
19	35925	78.14	113	0.85	GK169 GKA169	4P
22	31300	68.08	114	0.95		
24	27926	60.74	115	1.10		
29	23802	51.77	114	1.30		
34	19723	42.90	113	1.55		
40	16832	36.61	111	1.80		
46	14781	32.15	109	2.10		
52	13186	28.68	107	2.30		
61	11241	24.45	105	2.70		
39	17480	38.02	58	1.00	GK159 GKF159 GKA159 GKAF159	4P
47	14390	31.30	59	1.20		
54	12698	27.62	59	1.35		
62	11011	23.95	59	1.55		
69	9797	21.31	59	1.75		
81	8446	18.37	59	2.00		
99	6860	14.92	57	2.50		
117	5820	12.66	56	2.80		
47	14446	31.42	37	0.85	GK129 GKF129 GKA129 GKAF129	4P
53	12749	27.73	39	0.95		
62	11011	23.95	40	1.10		
70	9738	21.18	41	1.25		
83	8184	17.80	41	1.50		
103	6611	14.38	42	1.75		
116	5889	12.81	39	1.40		
138	4947	10.76	39	1.55		
170	3995	8.69	38	1.70		
90kW						
15	55984	102.16	136	0.85	GK189 GKA189	4P
17	48224	88.00	138	1.00		
20	40530	73.96	139	1.15		
23	35094	64.04	138	1.35		
28	29241	53.36	137	1.60		
33	24934	45.50	134	1.90		
35	23296	42.51	134	2.00		
39	21136	38.57	134	2.20		
22	37308	68.08	104	0.80	GK169 GKA169	4P
25	33286	60.74	105	0.90		
29	28370	51.77	106	1.05		
35	23509	42.90	106	1.30		
41	20062	36.61	105	1.50		
46	17618	32.15	104	1.70		
52	15717	28.68	103	1.90		
61	13399	24.45	101	2.30		
74	11103	20.26	98	2.70		
86	9475	17.29	95	3.20		
39	20835	38.02	50	0.80	GK159 GKF159 GKA159 GKAF159	4P
48	17153	31.30	53	1.00		
54	15136	27.62	54	1.10		
62	13125	23.95	55	1.30		
70	11678	21.31	55	1.45		
81	10067	18.37	55	1.70		
100	8176	14.92	55	2.10		
118	6938	12.66	54	2.30		

n_a [r/min]	M_a [N.m]	i	F_{Ra} [kN]	f_B	机型号 Type size	极数 Pole
90kW						
62	13125	23.95	35	0.95	GK129 GKF129 GKA129 GKAF129	4P
70	11607	21.18	36	1.05		
84	9754	17.80	37	1.25		
104	7880	14.38	38	1.45		
116	7020	12.81	36	1.15		
138	5897	10.76	36	1.30		
171	4762	8.69	36	1.45		
110kW						
17	58941	88.00	122	0.80	GK189 GKA189	4P
20	49537	73.96	126	0.95		
23	42893	64.04	127	1.10		
28	35740	53.36	127	1.30		
33	30475	45.50	127	1.55		
35	28472	42.51	126	1.65		
39	25833	38.57	125	1.85		
45	22257	33.23	123	2.10		
53	18700	27.92	121	2.50		
29	34675	51.77	95	0.85	GK169 GKA169	4P
35	28734	42.90	97	1.05		
41	24521	36.61	97	1.25		
46	21533	32.15	97	1.40		
52	19209	28.68	97	1.55		
61	16376	24.45	95	1.85		
74	13570	20.26	94	2.20		
86	11581	17.29	92	2.60		
62	16041	23.95	48	1.05	GK159 GKF159 GKA159 GKAF159	4P
70	14273	21.31	49	1.10		
81	12304	18.37	50	1.15		
100	9993	14.92	50	1.26		
118	8479	12.66	50	1.35		
132kW						
20	59444	73.96	111	0.80	GK189 GKA189	4P
23	51471	64.04	114	0.90		
28	42887	53.36	117	1.10		
33	36570	45.50	118	1.30		
35	34167	42.51	118	1.40		
39	31000	38.57	118	1.55		
45	26708	33.23	117	1.75		
53	22440	27.92	115	2.10		
62	19434	24.18	113	2.30		
74	16195	20.15	110	2.60		
87	13808	17.18	108	2.80		
35	34480	42.90	87	0.90	GK169 GKA169	4P
41	29425	36.61	89	1.05		
46	25840	32.15	90	1.15		
52	23051	28.68	90	1.30		
61	19651	24.45	90	1.55		
74	16284	20.26	89	1.85		
86	13897	17.29	88	2.20		

选型参数表
(恒功率)

Selection Table
(Constant Power)

n_a [r/min]	M_a [N.m]	i	F_{Ra} [kN]	f_B	机型号 Type size	极数 Pole
160kW						
28	51985	53.36	103	0.90	**GK189 GKA189**	**4P**
33	44327	45.50	106	1.05		
45	32374	33.23	108	1.45		
53	27200	27.92	108	1.75		
62	23557	24.18	107	1.90		
74	19631	20.15	105	2.10		
87	16737	17.18	103	2.30		
41	35666	36.61	78	0.85	**GK169 GKA169**	**4P**
61	23820	24.45	83	1.25		
74	19738	20.26	83	1.55		
86	16844	17.29	82	1.80		

n_a [r/min]	M_a [N.m]	i	F_{Ra} [kN]	f_B	机型号 Type size	极数 Pole
200kW						
33	55409	45.50	90	0.85	**GK189 GKA189**	**4P**
45	40467	33.23	97	1.15		
53	34001	27.92	98	1.30		
62	29446	24.18	99	1.40		
74	24538	20.15	98	1.50		
87	20922	17.18	97	1.70		

选型参数表
(恒转矩)

Selection Table
(Constant Torque)

M_{amax} [N.m]	n_a [r/min]	i	F_{Ra} [kN]	机型号 Type size	P [kW]/4P
200	0.19	6832	5.4	GK39R19 GKF39R19 GKA39R19 GKAF39R19	0.12
	0.22	5922	5.4		
	0.24	5491	5.4		
	0.28	4759	5.4		
	0.31	4160	5.4		
	0.36	3645	5.4		
	0.41	3205	5.4		
	0.47	2801	5.4		
	0.53	2454	5.4		
	0.60	2166	5.4		
	0.69	1892	5.4		
	0.79	1660	5.4		
	0.89	1466	5.4		
	1.02	1288	5.4		
	1.15	1136	5.4		
	1.32	996	5.4	GK39R19 GKF39R19 GKA39R19 GKAF39R19	0.12
	1.50	876	5.4		
	1.72	761	5.4		
	1.95	671	5.4		
	2.24	585	5.4		
	2.56	512	5.4		
	2.90	451	5.4		
	3.31	396	5.4		
	3.79	346	5.4		
	4.31	304	5.4	GK39R19 GKF39R19 GKA39R19 GKAF39R19	0.18
	4.91	267	5.4		
	5.60	234	5.4		
	6.39	205	5.4		
	7.3	181	5.4	GK39R19 GKF39R19 GKA39R19 GKAF39R19	0.25
	8.3	160	5.4		
	9.8	136	5.4		
	10.5	127	5.4		
	12	110	5.4	GK39R19 GKF39R19 GKA39R19 GKAF39R19	0.37
	14	96	5.4		
400	0.13	10138	5.6	GK49R39 GKF49R39 GKA49R39 GKAF49R39	0.12
	0.15	8534	5.6		
	0.17	7662	5.6		
	0.19	6826	5.6		
	0.22	5983	5.6		
	0.25	5158	5.6		
	0.28	4601	5.6		
	0.33	3940	5.6		
	0.38	3477	5.6		
	0.43	3043	5.6		
	0.48	2732	5.6		
	0.56	2354	5.6		
	0.63	2063	5.6		
	0.72	1819	5.6		
	0.83	1586	5.6		
	0.94	1388	5.6		
	1.1	1222	5.6	GK49R39 GKF49R39 GKA49R39 GKAF49R39	0.12
	1.2	1097	5.6		
	1.4	945	5.6		
	1.6	831	5.6		
	1.8	718	5.6		
	2.1	639	5.6		
	2.4	552	5.6	GK49R39 GKF49R39 GKA49R39 GKAF49R39	0.18
	2.6	495	5.6		
	3.1	426	5.6		

M_{amax} [N.m]	n_a [r/min]	i	F_{Ra} [kN]	机型号 Type size	P [kW]/4P
400	3.5	375	5.6	GK49R39 GKF49R39 GKA49R39 GKAF49R39	0.25
	4.1	327	5.6		
	4.6	289	5.6		
	5.2	256	5.6	GK49R39 GKF49R39 GKA49R39 GKAF49R39	0.37
	5.9	225	5.6		
	6.7	198	5.6		
	8.1	171	5.6	GK49R39 GKF49R39 GKA49R39 GKAF49R39	0.55
	9.1	153	5.6		
	11	131	5.6		
600	0.11	12169	7.2	GK59R39 GKF59R39 GKA59R39 GKAF59R39	0.12
	0.12	11162	7.2		
	0.14	9503	7.2		
	0.15	8547	7.2		
	0.18	7277	7.2		
	0.2	6478	7.2		
	0.23	5662	7.2		
	0.26	5033	7.2		
	0.3	4340	7.2		
	0.34	3854	7.2		
	0.39	3390	7.2		
	0.45	2924	7.2		
	0.51	2593	7.2		
	0.58	2249	7.2		
	0.66	1986	7.2		
	0.75	1743	7.2	GK59R39 GKF59R39 GKA59R39 GKAF59R39	0.12
	0.85	1539	7.2		
	0.97	1354	7.2		
	1.1	1174	7.2		
	1.3	1036	7.2		
	1.4	906	7.2	GK59R39 GKF59R39 GKA59R39 GKAF59R39	0.18
	1.6	806	7.2		
	1.9	699	7.2		
	2.1	615	7.2		
	2.4	544	7.2	GK59R39 GKF59R39 GKA59R39 GKAF59R39	0.25
	2.8	473	7.2		
	3.2	421	7.2		
	3.7	362	7.2	GK59R39 GKF59R39 GKA59R39 GKAF59R39	0.37
	4.2	319	7.2		
	4.8	280	7.2		
	5.7	246	7.2	GK59R39 GKF59R39 GKA59R39 GKAF59R39	0.55
	6.5	215	7.2		
	7.2	192	7.2		
	8.4	166	7.2	GK59R39 GKF59R39 GKA59R39 GKAF59R39	0.75
	9.6	145	7.2		
	11	129	7.2		
	13	111	7.2	GK59R39 GKF59R39 GKA59R39 GKAF59R39	1.1
	14	97	7.2		
820	0.11	12139	10	GK69R39 GKF69R39 GKA69R39 GKAF69R39	0.12
	0.12	11134	10		
	0.14	9479	10		
	0.16	8173	10		

GK

选型参数表
(恒转矩)

Selection Table
(Constant Torque)

M_{amax} [N.m]	n_a [r/min]	i	F_{Ra} [kN]	机型号 Type size	P [kW]/4P
820	0.18	7259	10	GK69R39 GKF69R39 GKA69R39 GKAF69R39	0.12
	0.2	6462	10		
	0.23	5648	10		
	0.27	4846	10		
	0.3	4329	10		
	0.35	3750	10		
	0.4	3315	10		
	0.45	2917	10		
	0.52	2532	10		
	0.58	2244	10		
	0.66	1981	10		
	0.75	1739	10	GK69R39 GKF69R39 GKA69R39 GKAF69R39	0.12
	0.85	1536	10		
	0.97	1351	10		
	1.1	1171	10	GK69R39 GKF69R39 GKA69R39 GKAF69R39	0.18
	1.3	1034	10		
	1.5	903	10		
	1.7	793	10		
	1.9	697	10	GK69R39 GKF69R39 GKA69R39 GKAF69R39	0.25
	2.2	613	10		
	2.5	542	10		
	2.8	471	10	GK69R39 GKF69R39 GKA69R39 GKAF69R39	0.37
	3.2	420	10		
	3.9	361	10	GK69R39 GKF69R39 GKA69R39 GKAF69R39	0.55
	4.3	323	10		
	5	279	10		
	5.7	246	10		
	6.4	217	10	GK69R39 GKF69R39 GKA69R39 GKAF69R39	0.75
	7.3	191	10		
1550	0.09	15248	15	GK79R39 GKF79R39 GKA79R39 GKAF79R39	0.12
	0.09	13986	15		
	0.11	11907	15		
	0.13	10176	15		
	0.15	8774	15		
	0.17	7497	15		
	0.2	6579	15		
	0.23	5751	15		
	0.26	5068	15		
	0.29	4471	15		
	0.33	3945	15		
	0.38	3470	15		
	0.45	2890	15		
	0.48	2706	15		
	0.56	2360	15	GK79R39 GKF79R39 GKA79R39 GKAF79R39	0.18
	0.64	2041	15	GK79R39 GKF79R39 GKA79R39 GKAF79R39	0.18
	0.74	1764	15		
	0.87	1508	15		
	1	1382	15	GK79R39 GKF79R39 GKA79R39 GKAF79R39	0.25
	1.1	1213	15		
	1.3	1048	15		

M_{amax} [N.m]	n_a [r/min]	i	F_{Ra} [kN]	机型号 Type size	P [kW]/4P
1550	1.4	920	15	GK79R39 GKF79R39 GKA79R39 GKAF79R39	0.37
	1.6	812	15		
	1.9	706	15		
	2.2	620	15	GK79R39 GKF79R39 GKA79R39 GKAF79R39	0.55
	2.5	550	15		
	2.9	483	15		
	3.3	426	15	GK79R39 GKF79R39 GKA79R39 GKAF79R39	0.75
	3.8	366	15		
	4.3	326	15	GK79R39 GKF79R39 GKA79R39 GKAF79R39	1.1
	4.8	289	15		
	5.6	251	15		
2700	0.09	14828	26	GK89R59 GKF89R59 GKA89R59 GKAF89R59	0.12
	0.10	13168	26		
	0.11	11736	26		
	0.13	10217	26		
	0.14	9073	26		
	0.17	7854	26		
	0.19	6832	26		
	0.22	5930	26		
	0.25	5239	26		
	0.29	4562	26		
	0.32	4037	26	GK89R59 GKF89R59 GKA89R59 GKAF89R59	0.18
	0.36	3609	26		
	0.42	3106	26		
	0.48	2728	26		
	0.56	2371	26	GK89R59 GKF89R59 GKA89R59 GKAF89R59	0.25
	0.64	2087	26	GK89R59 GKF89R59 GKA89R59 GKAF89R59	0.25
	0.72	1854	26		
	0.80	1658	26	GK89R59 GKF89R59 GKA89R59 GKAF89R59	0.37
	0.94	1415	26		
	1.08	1229	26		
	1.3	1078	26	GK89R59 GKF89R59 GKA89R59 GKAF89R59	0.55
	1.5	951	26		
	1.7	837	26		
	1.9	726	26	GK89R59 GKF89R59 GKA89R59 GKAF89R59	0.75
	2.2	638	26		
	2.5	562	26	GK89R59 GKF89R59 GKA89R59 GKAF89R59	1.1
	3.0	474	26		
	3.3	426	26		
	3.8	373	26	GK89R59 GKF89R59 GKA89R59 GKAF89R59	1.5
	4.2	330	26		
	4.9	293	26	GK89R59 GKF89R59 GKA89R59 GKAF89R59	2.2
	5.7	250	26		
	6.1	236	26		
	7.1	201	26		

选型参数表
(恒转矩)

Selection Table
(Constant Torque)

M_{amax} [N.m]	n_a [r/min]	i	F_{Ra} [kN]	机型号 Type size	P [kW]/4P
4300	0.07	18091	38	GK99R59 GKF99R59 GKA99R59 GKAF99R59	0.12
	0.08	16666	38		
	0.09	14896	38		
	0.10	13183	38		
	0.11	11677	38		
	0.13	10317	38		
	0.14	9083	38		
	0.16	8055	38		
	0.19	6969	38		
	0.22	6027	38	GK99R59 GKF99R59 GKA99R59 GKAF99R59	0.18
	0.24	5392	38		
	0.28	4669	38		
	0.32	4081	38		
	0.37	3583	38	GK99R59 GKF99R59 GKA99R59 GKAF99R59	0.25
	0.43	3108	38		
	0.48	2756	38	GK99R59 GKF99R59 GKA99R59 GKAF99R59	0.37
	0.55	2419	38	GK99R59 GKF99R59 GKA99R59 GKAF99R59	0.37
	0.63	2123	38		
	0.75	1856	38	GK99R59 GKF99R59 GKA99R59 GKAF99R59	0.55
	0.86	1625	38		
	0.97	1430	38		
	1.1	1261	38		
	1.3	1102	38	GK99R59 GKF99R59 GKA99R59 GKAF99R59	0.75
	1.5	957	38		
	1.6	855	38	GK99R59 GKF99R59 GKA99R59 GKAF99R59	1.1
	1.9	743	38		
	2.2	651	38		
	2.4	573	38	GK99R59 GKF99R59 GKA99R59 GKAF99R59	1.5
	2.8	504	38		
	3.3	437	38	GK99R59 GKF99R59 GKA99R59 GKAF99R59	2.2
	3.7	382	38		
	4.2	342	38		
	4.7	305	38	GK99R59 GKF99R59 GKA99R59 GKAF99R59	3
	5.5	258	38		
	6.2	232	38		
	7.2	199	38	GK99R59 GKF99R59 GKA99R59 GKAF99R59	4
8000	0.09	14311	62	GK109R79 GKF109R79 GKA109R79 GKAF109R79	0.12
	0.11	12211	62		
8000	0.12	10678	62	GK109R79 GKF109R79 GKA109R79 GKAF109R79	0.18
	0.14	9524	62		
	0.16	8328	62		
	0.18	7269	62	GK109R79 GKF109R79 GKA109R79 GKAF109R79	0.25
	0.22	6184	62		
	0.23	5662	62		
	0.26	5138	62	GK109R79 GKF109R79 GKA109R79 GKAF109R79	0.37
	0.31	4360	62		
	0.35	3811	62		
	0.41	3358	62	GK109R79 GKF109R79 GKA109R79 GKAF109R79	0.55
	0.47	2977	62		
	0.54	2598	62		
	0.61	2286	62	GK109R79 GKF109R79 GKA109R79 GKAF109R79	0.75
	0.72	1939	62		
	0.82	1713	62	GK109R79 GKF109R79 GKA109R79 GKAF109R79	1.1
	0.9	1555	62		
	1	1336	62		
	1.2	1166	62	GK109R79 GKF109R79 GKA109R79 GKAF109R79	1.5
	1.4	1030	62		
	1.5	904	62		
	1.8	793	62	GK109R79 GKF109R79 GKA109R79 GKAF109R79	2.2
	2.1	696	62		
	2.3	614	62		
	2.7	522	62	GK109R79 GKF109R79 GKA109R79 GKAF109R79	3
	3.1	461	62		
	3.5	408	62	GK109R79 GKF109R79 GKA109R79 GKAF109R79	4
	4	364	62		
	4.5	318	62	GK109R79 GKF109R79 GKA109R79 GKAF109R79	5.5
	5	286	62		
	5.7	251	62		
13000	0.07	17550	75	GK129R79 GKF129R79 GKA129R79 GKAF129R79	0.18
	0.08	16006	75		
	0.09	14975	75		
	0.11	12440	75		
	0.12	10914	75	GK129R79 GKF129R79 GKA129R79 GKAF129R79	0.25
	0.14	9819	75		
	0.16	8443	75	GK129R79 GKF129R79 GKA129R79 GKAF129R79	0.37
	0.18	7483	75		
	0.2	6565	75		

GK

选型参数表
(恒转矩)

Selection Table
(Constant Torque)

M_{amax} [N.m]	n_a [r/min]	i	F_{Ra} [kN]	机型号 Type size	P [kW]/4P
13000	0.24	5804	75	GK129R79	0.55
	0.28	5027	75	GKF129R79	
	0.31	4423	75	GKA129R79	
	0.36	3889	75	GKAF129R79	
	0.42	3311	75	GK129R79	0.75
	0.46	3009	75	GKF129R79	
				GKA129R79	
				GKAF129R79	
	0.54	2607	75	GK129R79	1.1
	0.62	2268	75	GKF129R79	
				GKA129R79	
				GKAF129R79	
	0.73	1926	75	GK129R79	1.1
				GKF129R79	
				GKA129R79	
				GKAF129R79	
	0.8	1757	75	GK129R79	1.5
	0.91	1541	75	GKF129R79	
				GKA129R79	
				GKAF129R79	
	1.1	1342	75	GK129R79	2.2
	1.2	1177	75	GKF129R79	
	1.4	1025	75	GKA129R79	
				GKAF129R79	
	1.6	899	75	GK129R79	3
	1.8	790	75	GKF129R79	
	2	704	75	GKA129R79	
				GKAF129R79	
	2.4	610	75	GK129R79	4
	2.6	549	75	GKF129R79	
				GKA129R79	
				GKAF129R79	
	3	477	75	GK129R79	5.5
	3.4	419	75	GKF129R79	
				GKA129R79	
				GKAF129R79	
	2.7	539	75	GK129R89	4
				GKF129R89	
				GKA129R89	
				GKAF129R89	
	3	476	75	GK129R89	5.5
	3.4	420	75	GKF129R89	
				GKA129R89	
				GKAF129R89	
	3.9	368	75	GK129R89	7.5
	4.4	331	75	GKF129R89	
	5	287	75	GKA129R89	
				GKAF129R89	
	5.7	254	75	GK129R89	7.5
				GKF129R89	
				GKA129R89	
				GKAF129R89	
18000	0.08	17680	107	GK159R99	0.55
	0.09	15730	107	GKF159R99	
	0.09	14721	107	GKA159R99	
	0.11	13097	107	GKAF159R99	

M_{amax} [N.m]	n_a [r/min]	i	F_{Ra} [kN]	机型号 Type size	P [kW]/4P
18000	0.12	11368	107	GK159R99	0.55
	0.14	10114	107	GKF159R99	
	0.16	8717	107	GKA159R99	
	0.18	7734	107	GKAF159R99	
	0.28	5074	107	GK159R99	1.1
	0.31	4514	107	GKF159R99	
	0.35	3979	107	GKA159R99	
	0.40	3540	107	GKAF159R99	
	0.46	3051	107		
	0.54	2610	107	GK159R99	1.5
	0.60	2323	107	GKF159R99	
				GKA159R99	
				GKAF159R99	
	0.70	2029	107	GK159R99	2.2
	0.79	1805	107	GKF159R99	
				GKA159R99	
				GKAF159R99	
	0.86	1659	107	GK159R99	2.2
	1.05	1365	107	GKF159R99	
				GKA159R99	
				GKAF159R99	
	1.2	1229	107	GK159R99	3
	1.3	1093	107	GKF159R99	
				GKA159R99	
				GKAF159R99	
	1.5	942	107	GK159R99	4
	1.7	853	107	GKF159R99	
	1.9	756	107	GKA159R99	
				GKAF159R99	
	2.2	661	107	GK159R99	5.5
	2.5	567	107	GKF159R99	
				GKA159R99	
				GKAF159R99	
	2.9	504	107	GK159R99	7.5
	3.3	434	107	GKF159R99	
				GKA159R99	
				GKAF159R99	
	3.8	379	107	GK159R99	7.5
	4.3	333	107	GKF159R99	
				GKA159R99	
				GKAF159R99	
	5.0	291	107	GK159R99	11
				GKF159R99	
				GKA159R99	
				GKAF159R99	
	3.7	385	107	GK159R109	7.5
	4.4	325	107	GKF159R109	
				GKA159R109	
				GKAF159R109	
	4.9	299	107	GK159R109	11
				GKF159R109	
				GKA159R109	
				GKAF159R109	
	5.8	253	107	GK159R109	15
	6.3	230	107	GKF159R109	
	6.9	213	107	GKA159R109	
				GKAF159R109	

选型参数表
(恒转矩)

Selection Table
(Constant Torque)

M_{amax} [N.m]	n_a [r/min]	i	F_{Ra} [kN]	机型号 Type size	P [kW]/4P
32000	0.07	19725	135	GK169R99 GKA169R99	0.55
	0.08	17409	135		
	0.09	15000	135		
	0.11	13238	135		
	0.12	11575	135		
	0.14	10265	135		
	0.16	8629	135	GK169R99 GKA169R99	0.75
	0.21	6562	135	GK169R99 GKA169R99	1.1
	0.26	5355	135		
	0.29	4788	135	GK169R99 GKA169R99	1.5
	0.34	4079	135		
	0.42	3376	135	GK169R99 GKA169R99	2.2
	0.52	2755	135		
	0.63	2264	135	GK169R99 GKA169R99	3
	0.66	2182	135		
	0.85	1704	135	GK169R99 GKA169R99	4
	1.02	1408	135		
	1.11	1296	135	GK169R99 GKA169R99	5.5
	1.31	1101	135		
	1.53	944	135	GK169R99 GKA169R99	7.5
	1.71	844	135		
	1.90	757	135		
	2.28	632	135		
	2.6	561	135	GK169R99 GKA169R99	11
	3.0	481	135		
	3.5	423	135	GK169R99 GKA169R99	15
	4.0	369	135		
	4.6	317	135	GK169R109 GKA169R109	18.5
	5.3	277	135	GK169R109 GKA169R109	22
	6.0	244	135		
	6.9	213	135	GK169R109 GKA169R109	30
	7.2	205	135		
	8.2	180	135		
	9.3	159	135	GK169R109 GKA169R109	37
	11.0	135	135	GK169R109 GKA169R109	45
	12.5	118	135		

M_{amax} [N.m]	n_a [r/min]	i	F_{Ra} [kN]	机型号 Type size	P [kW]/4P
50000	0.04	32625	171	GK189R99 GKA189R99	0.55
	0.05	27165	171		
	0.06	24353	171		
	0.07	19144	171		
	0.08	16978	171		
	0.10	14272	171	GK189R99 GKA189R99	0.75
	0.11	13116	171		
	0.12	11647	171		
	0.13	10413	171	GK189R99 GKA189R99	1.1
	0.15	9363	171		
	0.17	8126	171		
	0.19	7343	171	GK189R99 GKA189R99	1.5
	0.21	6747	171		
	0.23	5991	171		
	0.27	5358	171	GK189R99 GKA189R99	2.2
	0.30	4817	171		
	0.33	4370	171		
	0.40	3609	171	GK189R99 GKA189R99	3
	0.47	3062	171		
	0.57	2519	171	GK189R99 GKA189R99	4
	0.63	2268	171		
	0.70	2054	171		
	0.79	1821	171	GK189R99 GKA189R99	5.5
	0.90	1605	171		
	1.03	1395	171	GK189R99 GKA189R99	7.5
	1.20	1196	171		
	1.38	1046	171	GK189R99 GKA189R99	7.5
	1.52	945	171		
	2.0	738	171	GK189R99 GKA189R99	15
	2.4	621	171		
	2.8	527	171	GK189R99 GKA189R99	18.5
	1.7	835	171	GK189R109 GKA189R109	11
	2.0	729	171	GK189R109 GKA189R109	15
	2.3	622	171		
	2.8	520	171	GK189R109 GKA189R109	18.5
	3.2	454	171		
	4.1	355	171	GK189R109 GKA189R109	30
	5.7	261	171	GK189R109 GKA189R109	37
	6.7	221	171	GK189R109 GKA189R109	45
	7.7	193	171		
	9.1	163	171		

GK39-159
安装结构尺寸

GK39-159
Mounting Dimensional Description

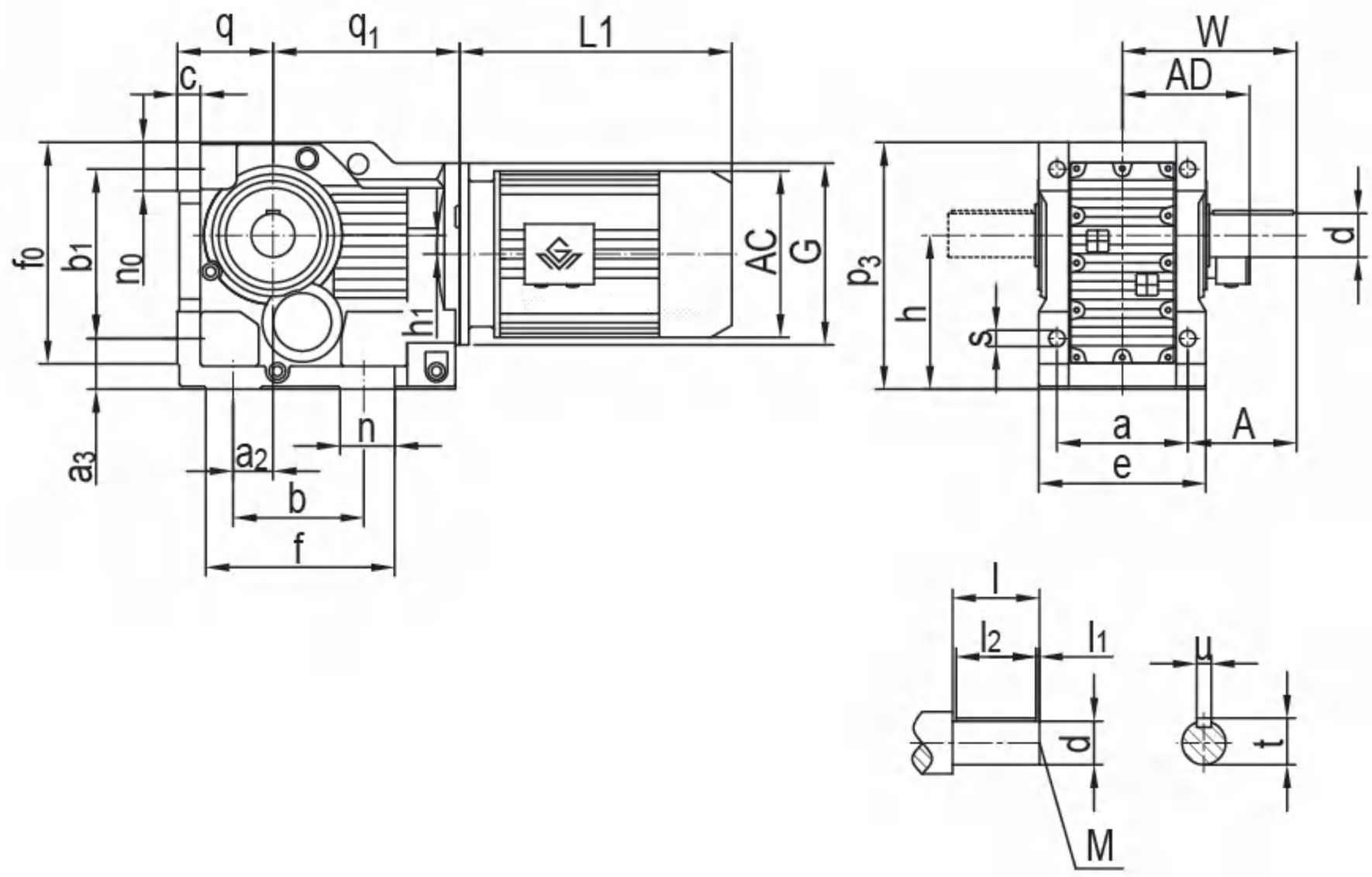

机 型 号 Type Size	a b	a_2 h	b_1 q	q_1 h_1	s a_3	d l	l_1 l_2	u t	w A	e p_3	c n_0	f_0 f	n M	G	电机尺寸 Motor Size AC	AD	L1
GK39	100 110	28 $100_{-0.5}$	115 $63_{-0.5}$	139 8.5	Φ11 32	Φ25k6 50	5 40	8 28	110 60	120 165	16 37	150 143	38 M10	Φ120	见附录 A-2 和 A-3 Please see appendix A-2 and A-3		
GK49	120 130	35 $112_{-0.5}$	130 $71_{-0.5}$	166 7.2	Φ11 37	Φ30k6 60	3.5 50	8 33	135 75	145 185	18 37	170 162	32 M10	Φ160			
GK59	130 130	30 $132_{-0.5}$	150 $80_{-0.5}$	173 13.1	Φ13.5 45	Φ35k6 70	7 56	10 38	153 88	157 217	21 43	190 172	43 M12	Φ160			
GK69	140 120	30 $140_{-0.5}$	160 $90_{-0.5}$	179 20	Φ13.5 45	Φ40k6 80	5 70	12 43	171 101	170 228	24 43	203 170	45 M16	Φ160			
GK79	165 150	40 $180_{-0.5}$	200 $112_{-0.5}$	202 31.3	Φ17.5 55	Φ50k6 100	10 80	14 53.5	206 123.5	200 288	27 55	263 212.5	55 M16	Φ200			
GK89	180 180	55 $212_{-0.5}$	233 $132_{-0.5}$	257 25.9	Φ22 70	Φ60m6 120	5 110	18 64	240 150	230 340	32 67	305 260	75 M20	Φ250			
GK99	240 240	75 265_{-1}	295 $160_{-0.5}$	277 32.3	Φ26 75	Φ70m6 140	7.5 125	20 74.5	291 171	290 417	36 82	372 294	60 M20	Φ300			
GK109	270 280	95 315_{-1}	360 $200_{-0.5}$	341 52	Φ33 95	Φ90m6 170	5 160	25 95	347 212	340 503	40 90	448 380	100 M24	Φ350			
GK129	330 350	115 375_{-1}	420 $225_{-0.5}$	390 53	Φ39 110	Φ110m6 210	15 180	28 116	418 253	400 592	45 111	526 440	100 M24	Φ450			
GK159	420 380	140 450_{-1}	500 280_{-1}	426 71.7	Φ39 130	Φ120m6 210	5 200	32 127	457 247	500 705	54 115	634 480	100 M24	Φ550			

注： 1.减速机部分的外形尺寸，未包含通气帽的高度尺寸。通气帽的高度尺寸为 17。
2.电机需方配或配特殊电机时需加联接法兰（见附录 D）

Note: 1.The dimensions don't include the height of the breathe valve.the height of the breathe valve is 17.
2. When equipping the user´s motor or the special one, the flange is required to connected. (Please see appendix D)

GK169
安装结构尺寸

GK169
Mounting Dimensional Description

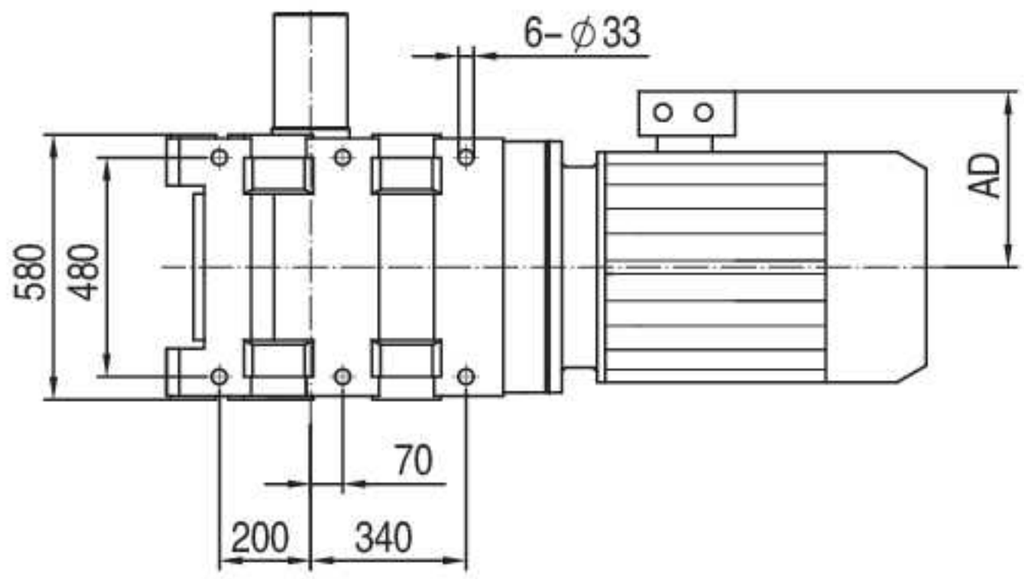

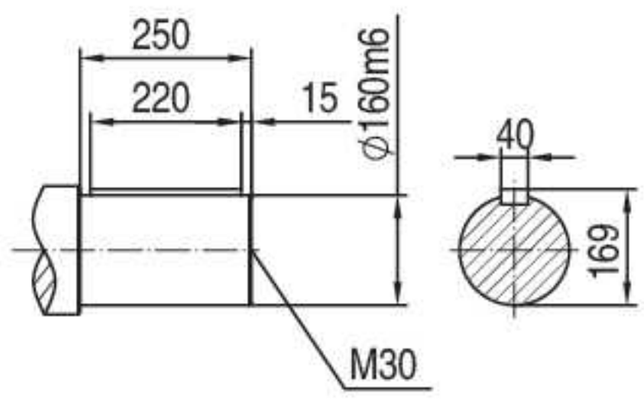

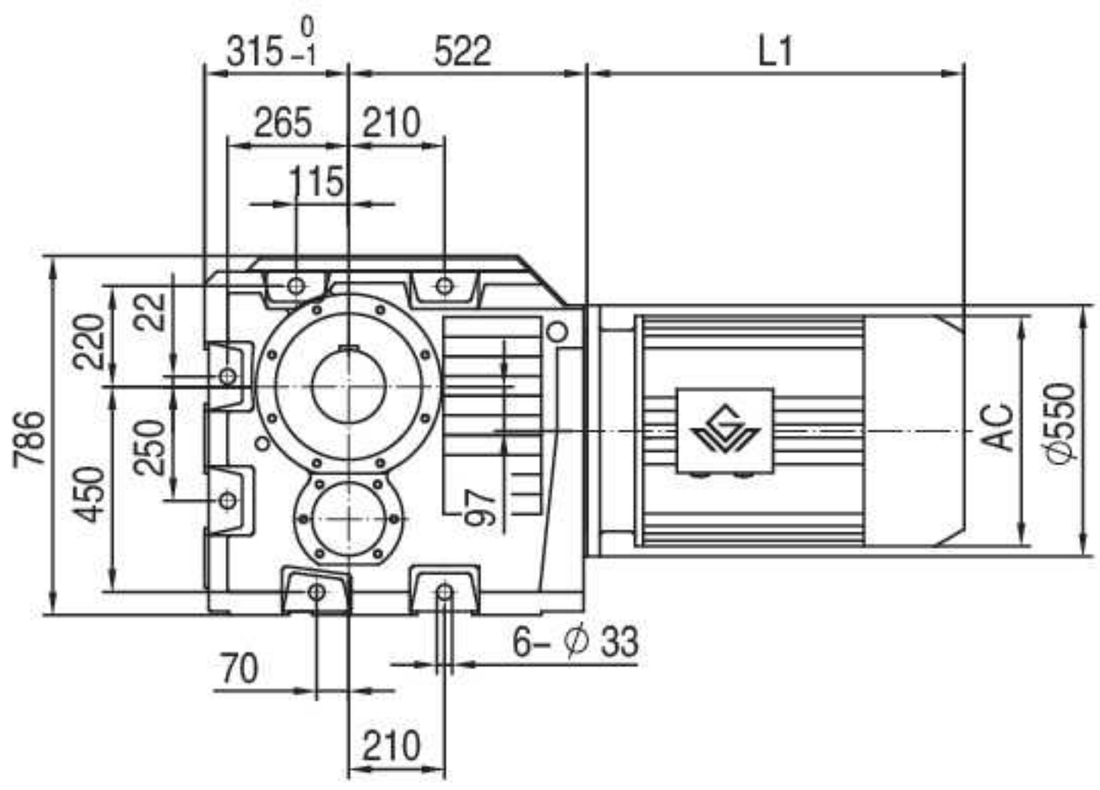

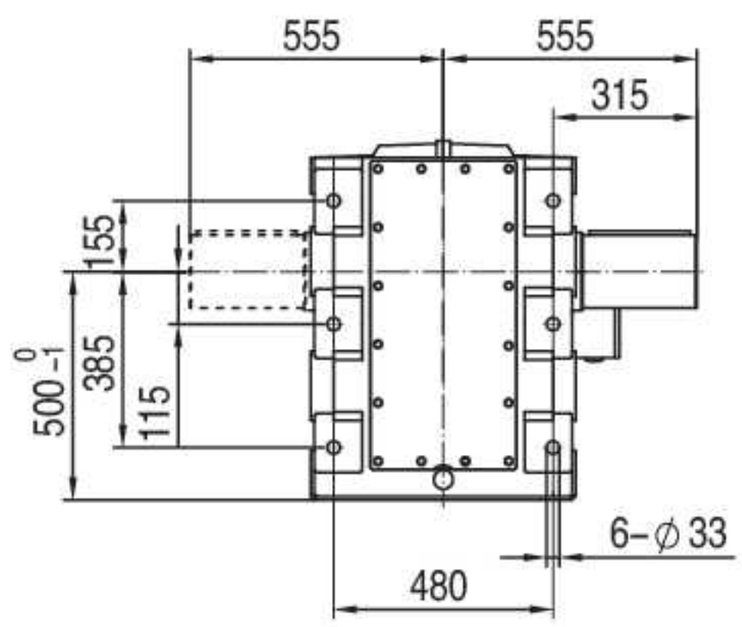

注： 1. 电机需方配或配特殊电机时需加联接法兰（见附录D）
2. 直联电机尺寸见附录A-2和A-3

Note:1.When equipping the user´s motor or the special one, the flange is required to connected. (Please see appendix D)
2.See Appendix A-2 and A-3 for dimensions of direct-connected motors.

GK189
安装结构尺寸

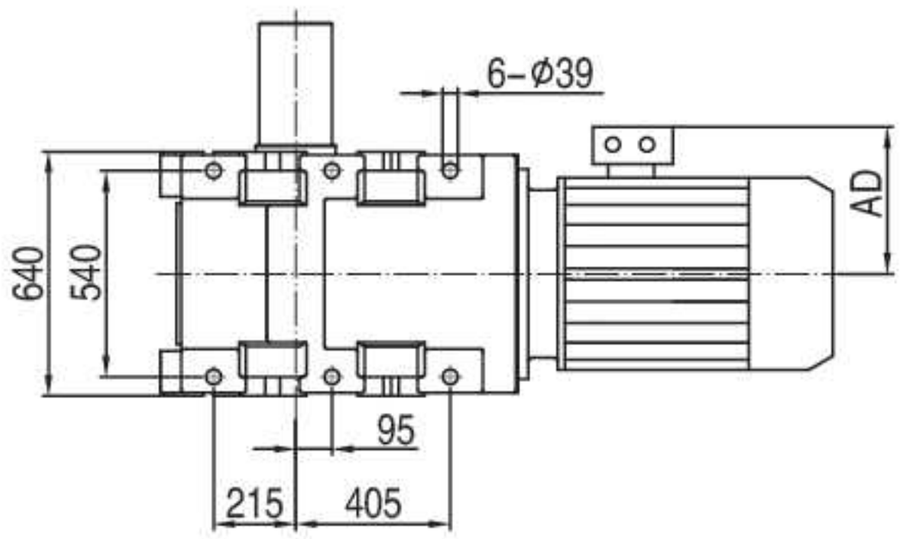

GK189
Mounting Dimensional Description

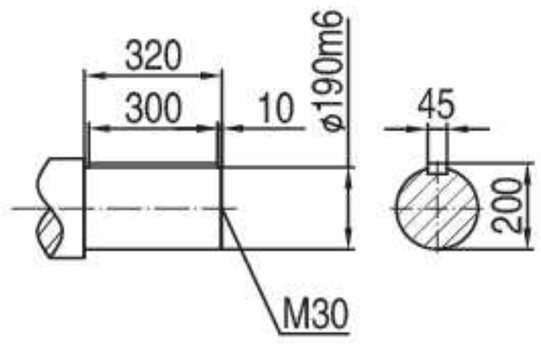

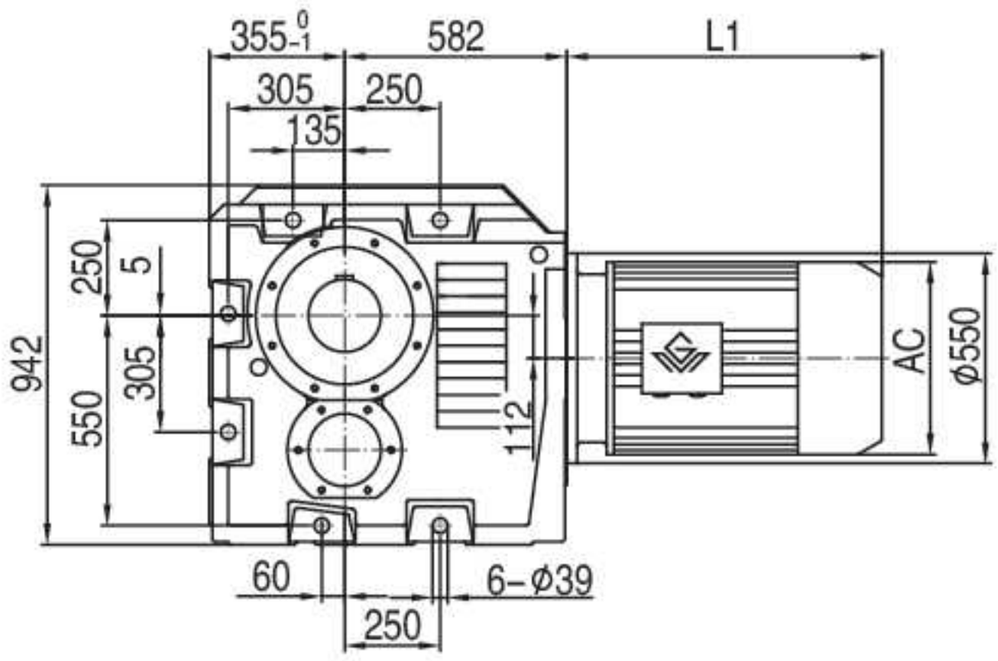

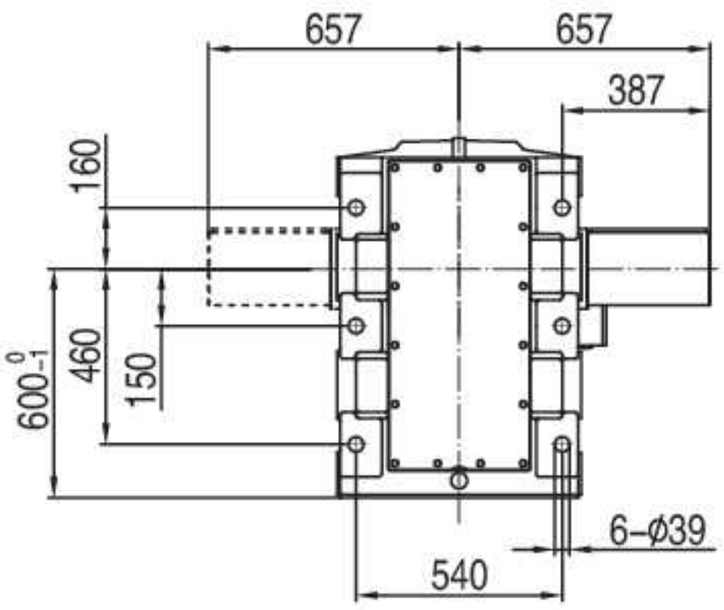

注： 1. 电机需方配或配特殊电机时需加联接法兰（见附录D）
2. 直联电机尺寸见附录A-2和A-3

Note:1.When equipping the user´s motor or the special one, the flange is required to connected. (Please see appendix D)
2.See Appendix A-2 and A-3 for dimensions of direct-connected motors.

GKF39-159
安装结构尺寸

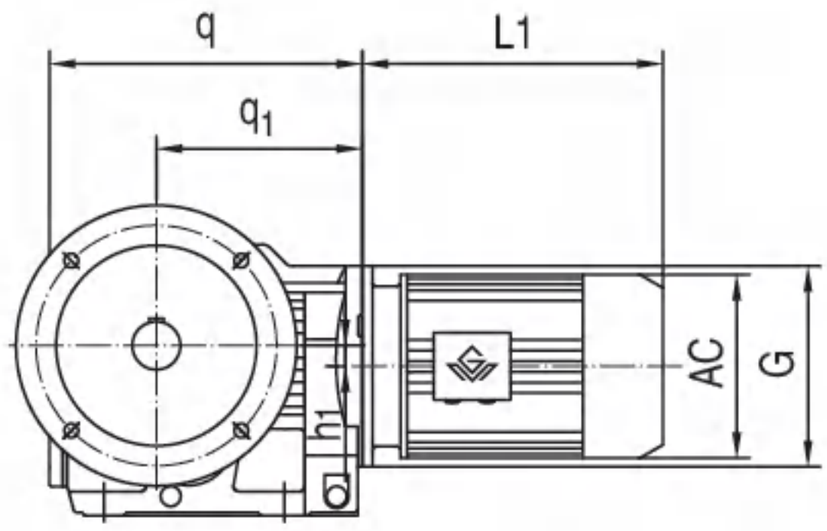

GKF39-159
Mounting Dimensional Description

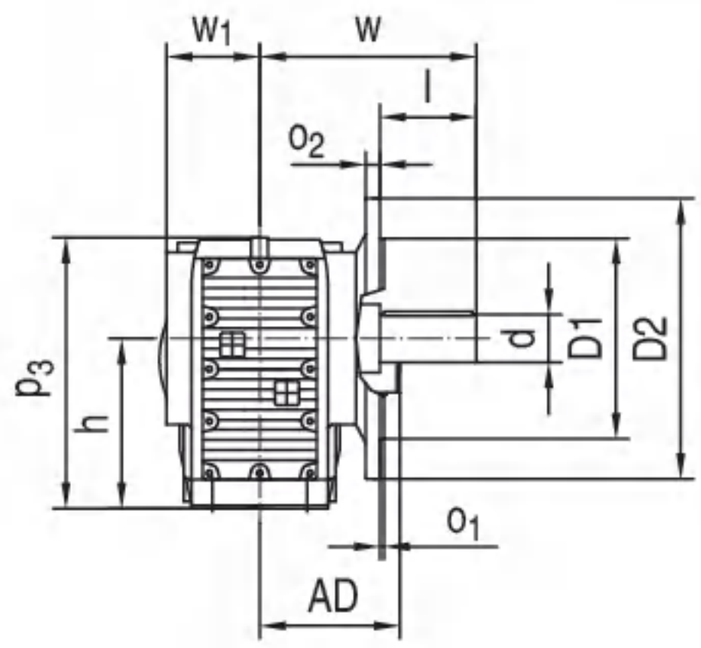

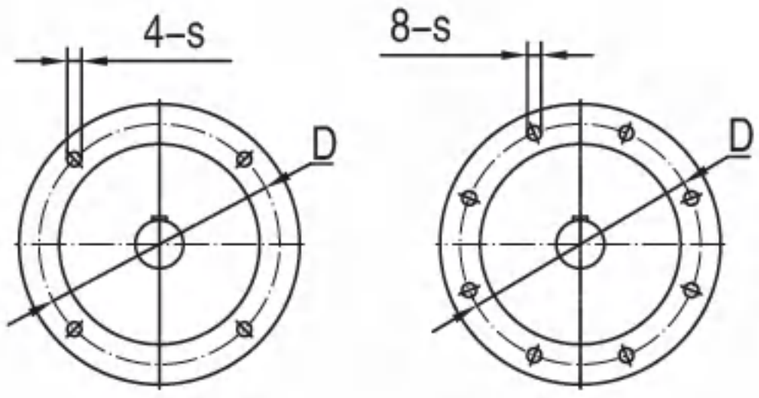

GKF39-89　　GKF99-159

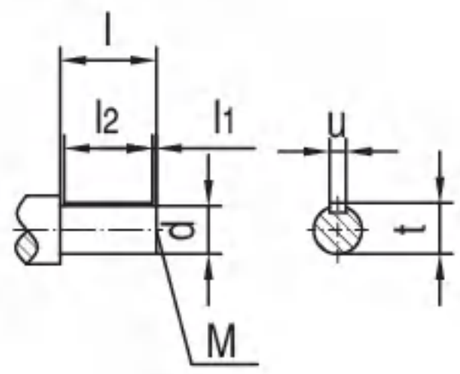

机 型 号 Type Size	s o_2	q w	q_1 w_1	h_1 l	D l_1	D1 l_2	D2 d	h M	p_3 u	o_1 t	G	电机尺寸 Motor Size AC	AD	L1
GKF39	Φ9 10	210 134	139 57.5	8.5 50	Φ130 5	Φ110j6 40	Φ160 Φ25k6	$100_{-0.5}$ M10	164 8	3.5 28	Φ120	见附录 A-2 和 A-3 Please see appendix A-2 and A-3		
GKF49	Φ11 12	243 160	166 72	7.2 60	Φ165 3.5	Φ130j6 50	Φ200 Φ30k6	$112_{-0.5}$ M10	185 8	3.5 33	Φ160			
GKF59	Φ13.5 15	270 176.5	173 80	13.1 70	Φ215 7	Φ180j6 56	Φ250 Φ35k6	$132_{-0.5}$ M12	215 10	4 38	Φ160			
GKF69	Φ13.5 15	275 193	179 86.5	20 80	Φ215 5	Φ180j6 70	Φ250 Φ40k6	$140_{-0.5}$ M16	226 12	4 43	Φ160			
GKF79	Φ13.5 16	313 242	202 101	31.3 100	Φ265 10	Φ230j6 80	Φ300 Φ50k6	$180_{-0.5}$ M16	288 14	4 53.5	Φ200			
GKF89	Φ17.5 18	391 270	257 146	25.9 120	Φ300 5	Φ250h6 110	Φ350 Φ60m6	$212_{-0.5}$ M20	338 18	5 64	Φ250			
GKF99	Φ17.5 22	435 332	277 176	32.3 140	Φ400 7.5	Φ350h6 125	Φ450 Φ70m6	265_{-1} M20	417 20	5 74.5	Φ300			
GKF109	Φ17.5 22	537 386	341 181	52 170	Φ400 5	Φ350h6 160	Φ450 Φ90m6	315_{-1} M24	500 25	5 95	Φ350			
GKF129	Φ17.5 25	615 466	390 203	53 210	Φ500 15	Φ450h6 180	Φ550 Φ110m6	375_{-1} M24	592 28	5 116	Φ450			
GKF159	Φ22 28	706 520	426 254	71.7 210	Φ600 5	Φ550h6 200	Φ660 Φ120m6	450_{-1} M24	705 32	6 127	Φ550			

注： 1.减速机部分的外形尺寸，未包含通气帽的高度尺寸。通气帽的高度尺寸为 17。
2.电机需方配或配特殊电机时需加联接法兰（见附录 D）

Note: 1.The dimensions don't include the height of the breathe valve.the height of the breathe valve is 17.
2. When equipping the user´s motor or the special one, the flange is required to connected. (Please see appendix D)

GKA39-109
安装结构尺寸

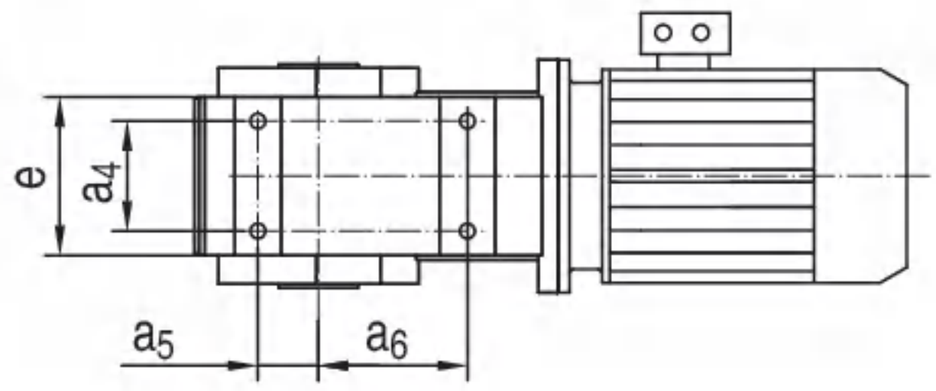

GKA39-109
Mounting Dimensional Description

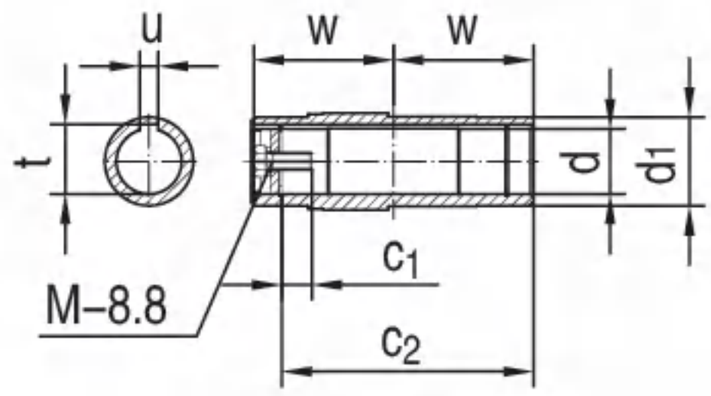

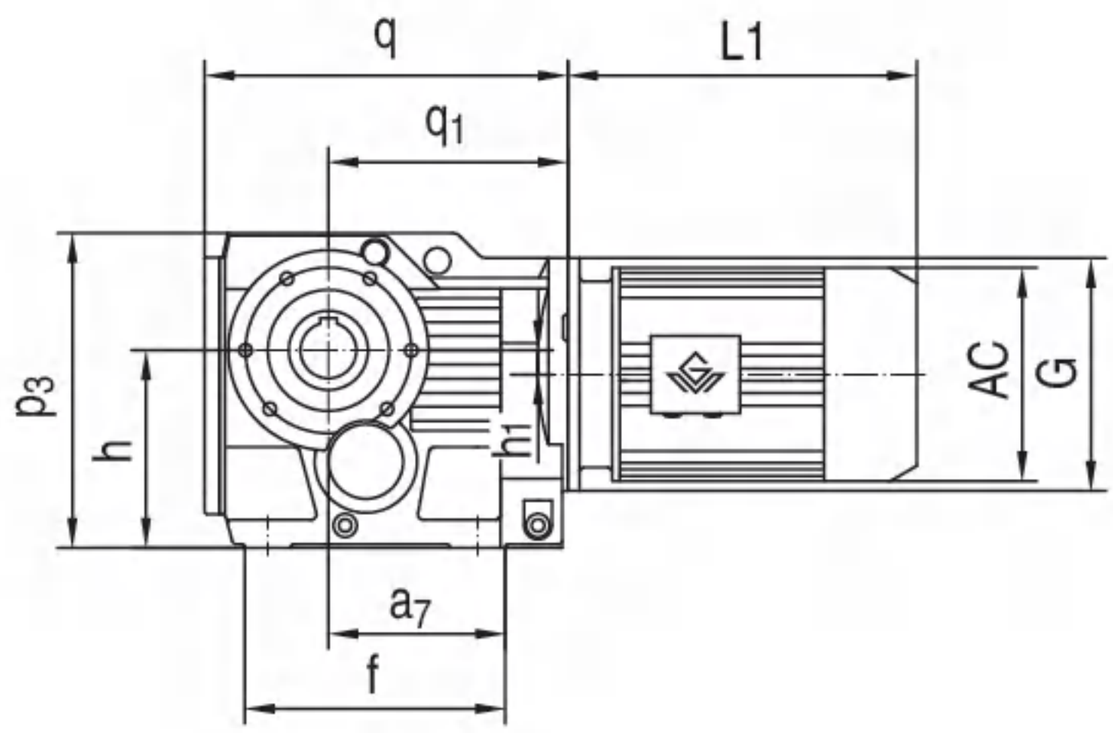

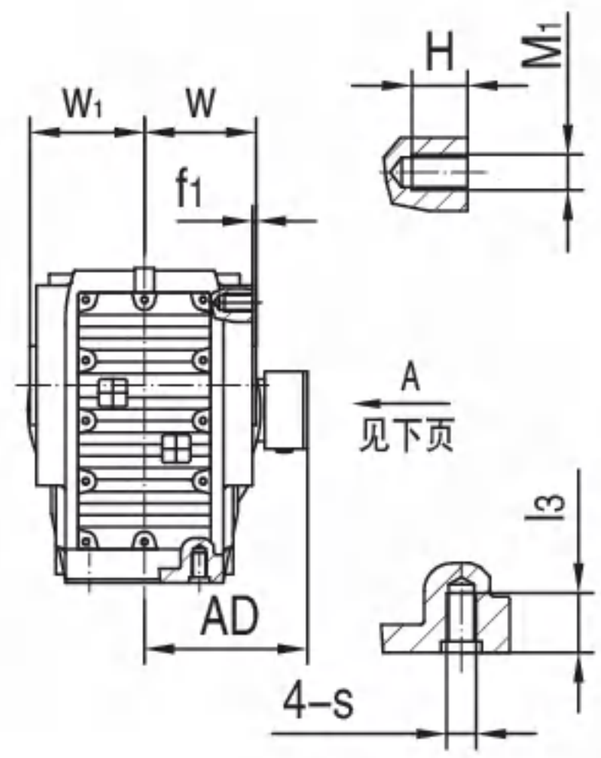

机 型 号 Type Size	s q	l_3 q_1	e w	a_4 d	a_5 d_1	a_6 t	a_7 u	f f_1	h H	h_1 M_1	p_3 c_1	c_2 M	G w_1	电机尺寸 Motor Size AC	AD	L1
GKA39	M10 210	20 139	100 60	60 Φ30H7	35 Φ45	82 33.3	97 8	147 2.5	$100_{-0.5}$ 15	8.5 M8	164 17	105 M10×25	Φ120 63	见附录 A-2 和 A-3 Please see appendix A-2 and A-3		
GKA49	M10 243	20 166	110 75	70 Φ35H7	40 Φ50	100 38.3	115 10	170 3	$112_{-0.5}$ 14	7.2 M8	185 22	132 M12×30	Φ160 78			
GKA59	M12 270	25 173	122 83	88 Φ40H7	47 Φ55	105 43.3	120 12	182 3	$132_{-0.5}$ 20	13.1 M12	215 29	142 M16×40	Φ160 86			
GKA69	M12 275	25 179	130 90	88 Φ40H7	42 Φ55	110 43.3	125 12	182 3.5	$140_{-0.5}$ 21	20 M12	226 29	156 M16×40	Φ160 94			
GKA79	M16 313	32 202	156 105	102 Φ50H7	48 Φ70	122 53.8	139 14	204 4	$180_{-0.5}$ 23	31.3 M12	288 32	183 M16×45	Φ200 108			
GKA89	M16 391	32 257	170 120	118 Φ60H7	65 Φ85	160 64.4	190 18	280 4	$212_{-0.5}$ 30	25.9 M16	338 36	210 M20×50	Φ250 123			
GKA99	M20 435	36 277	226 150	160 Φ70H7	83 Φ95	165 74.9	190 20	298 4	265_{-1} 28	32.3 M16	417 34	270 M20×50	Φ300 153			
GKA109	M24 537	44 341	268 175	190 Φ90H7	100 Φ118	190 95.4	230 25	370 3	315_{-1} /	52 /	500 40	313 M24×60	Φ350 178			

注： 1.减速机部分的外形尺寸，未包含通气帽的高度尺寸。通气帽的高度尺寸为 17。
2.电机需方配或配特殊电机时需加联接法兰（见附录 D）

Note: 1.The dimensions don't include the height of the breathe valve.the height of the breathe valve is 17.
2. When equipping the user´s motor or the special one, the flange is required to connected. (Please see appendix D)

GKA129-159
安装结构尺寸

GKA129-159
Mounting Dimensional Description

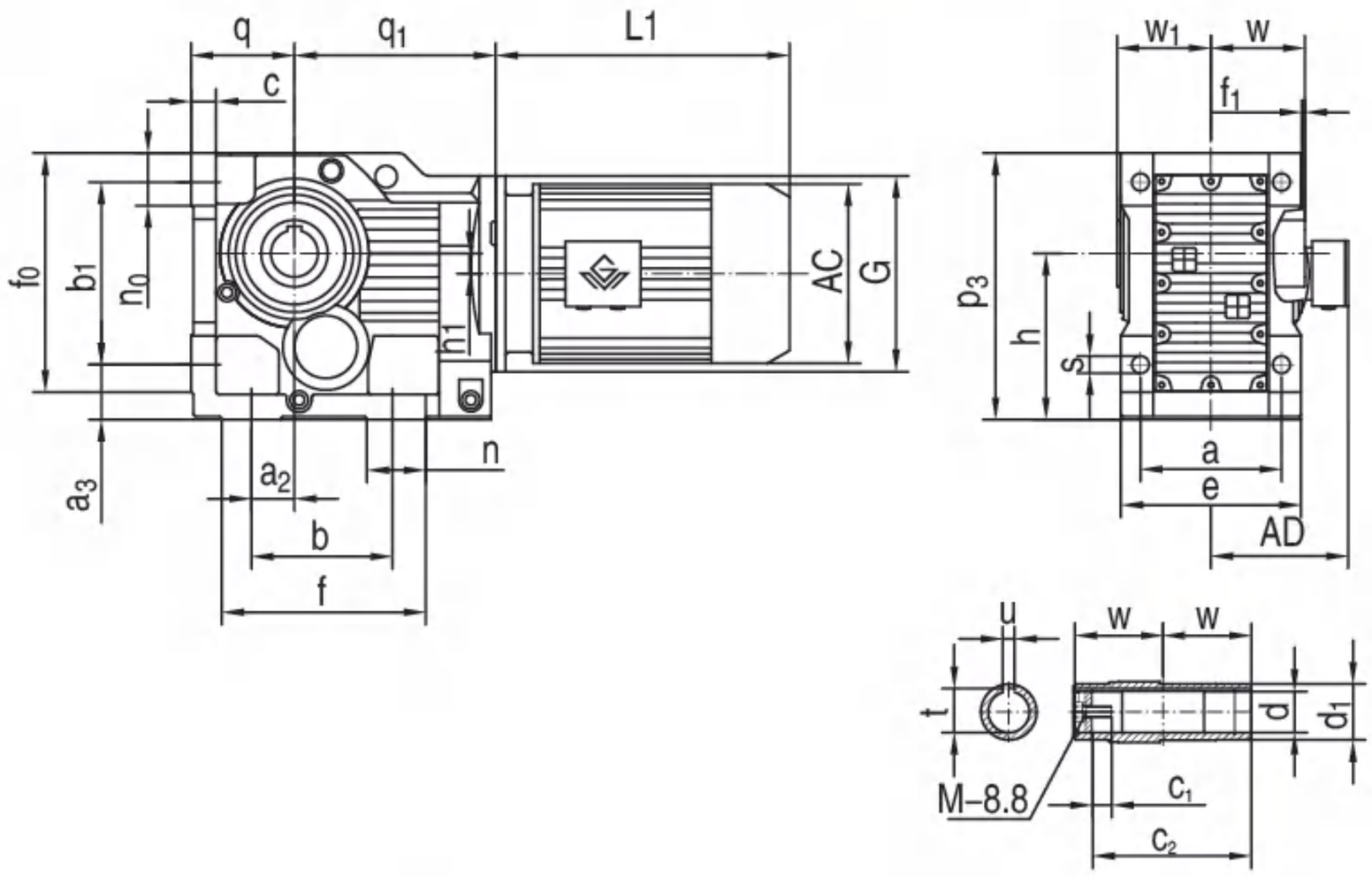

机 型 号 Type Size	s b	p3 a2	h n	a f0	e a3	f1 b1	w n0	d h1	d1 c	t q	u q1	f c1	c2 M	G w1	电机尺寸 Motor Size AC	AD	L1
GKA129	Φ39 350	592 115	375-1 100	330 526	400 110	2.5 420	205 111	Φ100H7 53	Φ135 45	106.4 225-0.5	28 390	440 38	373 M24×60	Φ450 208	见附录 A-2 和 A-3 Please see appendix A-2 and A-3		
GKA159	Φ39 380	705 140	450-1 100	420 634	500 130	3 500	250 125	Φ120H7 71.7	Φ155 54	127.4 280-1	32 426	480 36	460 M24×60	Φ550 253			

注： 1.减速机部分的外形尺寸，未包含通气帽的高度尺寸。通气帽的高度尺寸为 17。
2. 电机需方配或配特殊电机时需加联接法兰（见附录 D）

Note: 1.The dimensions don't include the height of the breathe valve.the height of the breathe valve is 17.
2. When equipping the user´s motor or the special one, the flange is required to connected. (Please see appendix D)

A 向法兰安装结构尺寸

Fig.A Mounting Dimension

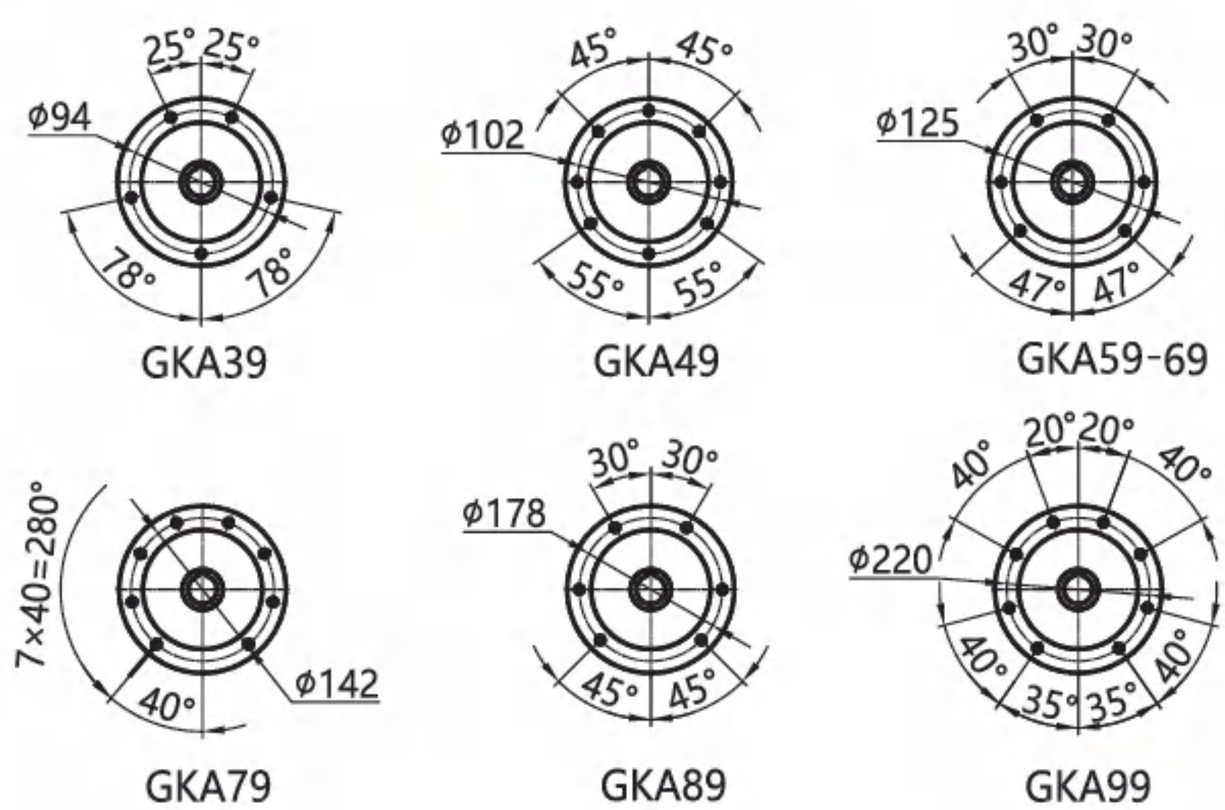

GKA169
安装结构尺寸

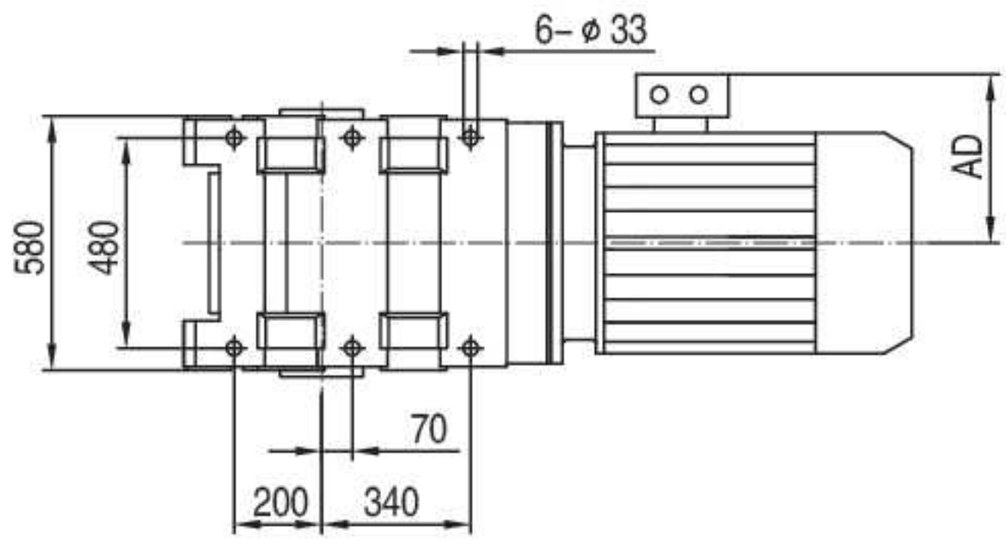

GKA169
Mounting Dimensional Description

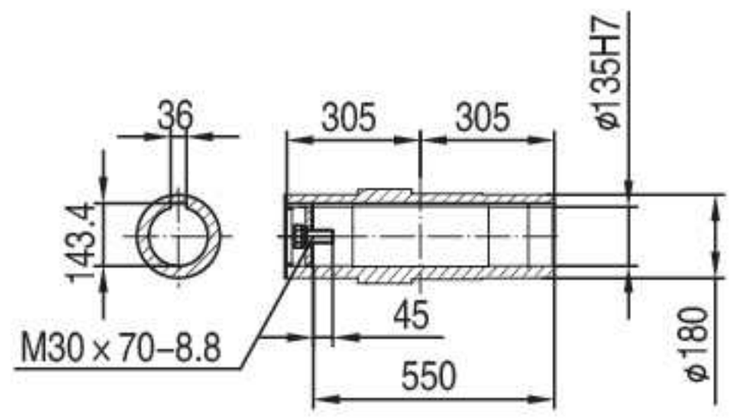

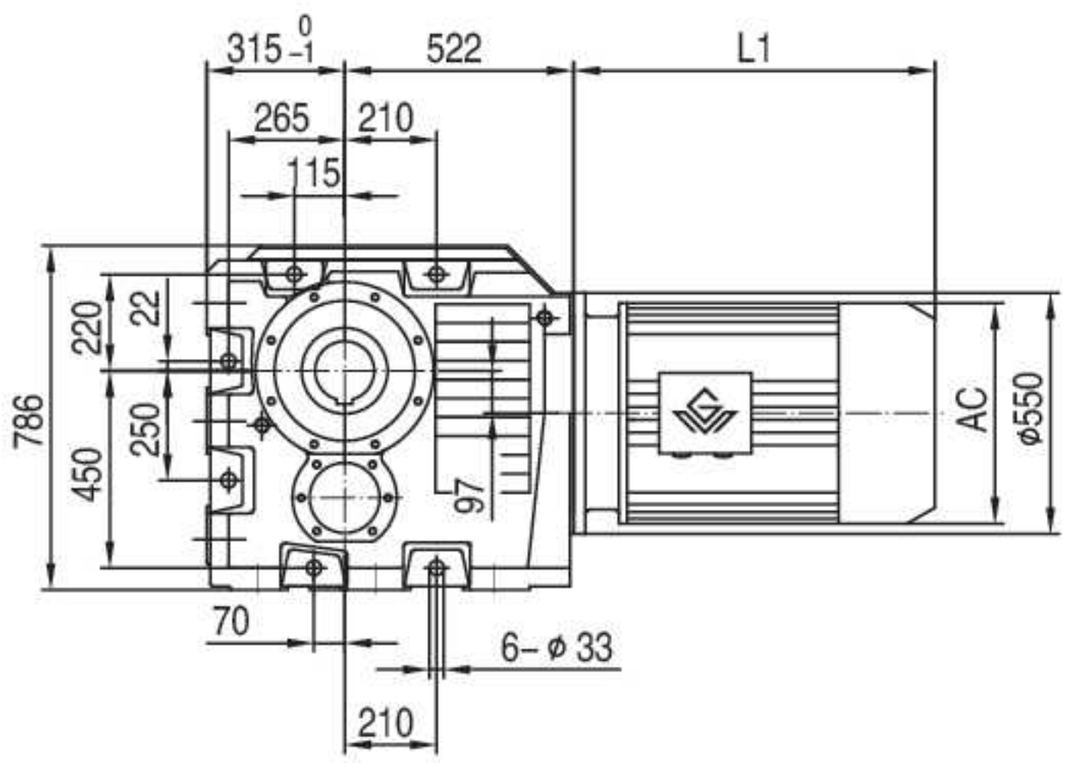

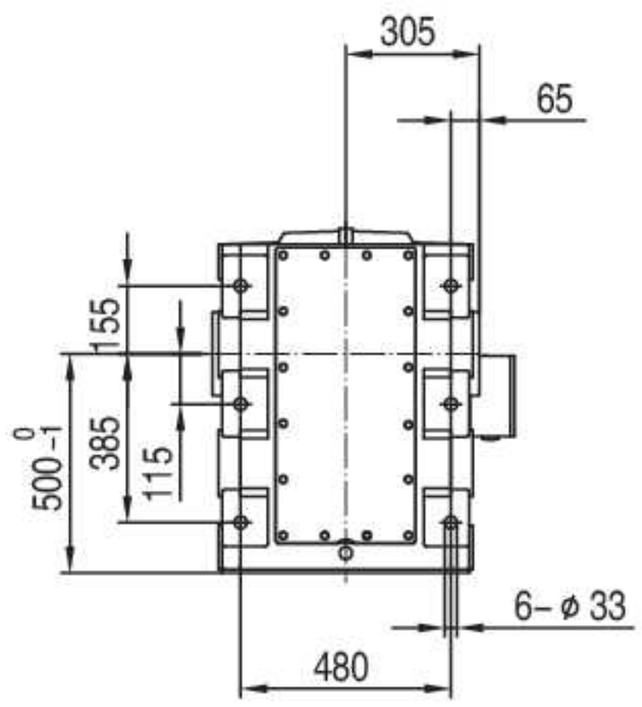

注： 1. 电机需方配或配特殊电机时需加联接法兰（见附录D）
2. 直联电机尺寸见附录A-2和A-3

Note:1.When equipping the user´s motor or the special one, the flange is required to connected. (Please see appendix D)
2.See Appendix A-2 and A-3 for dimensions of direct-connected motors.

GKA189
安装结构尺寸

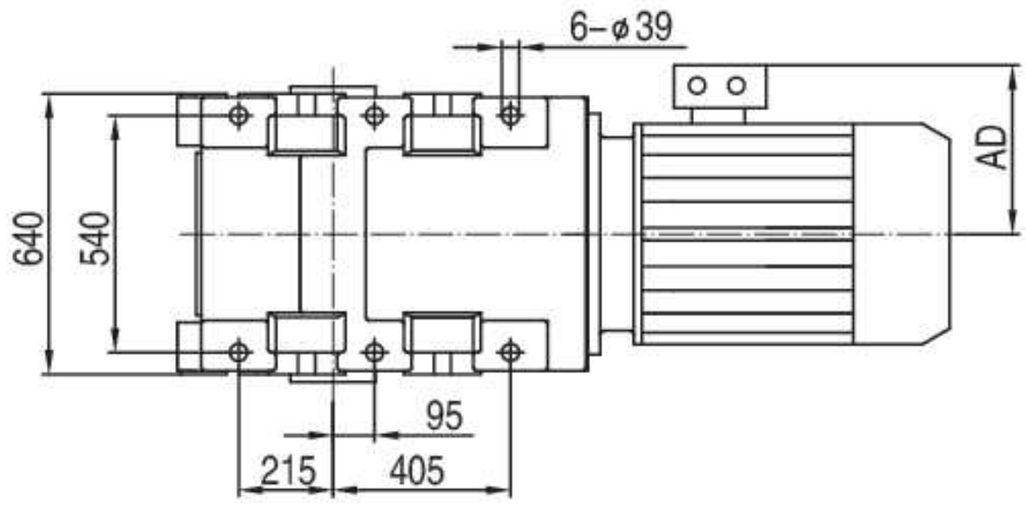

GKA189
Mounting Dimensional Description

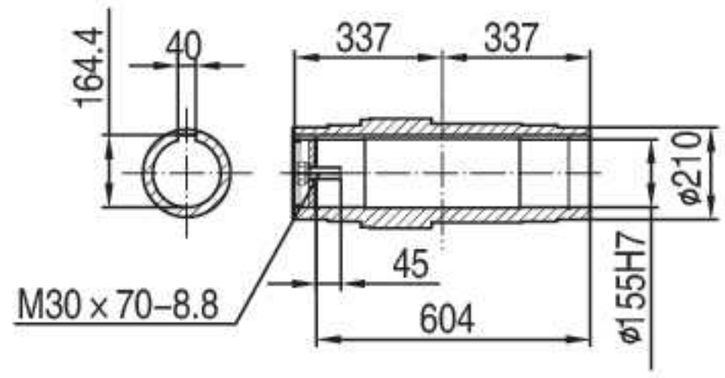

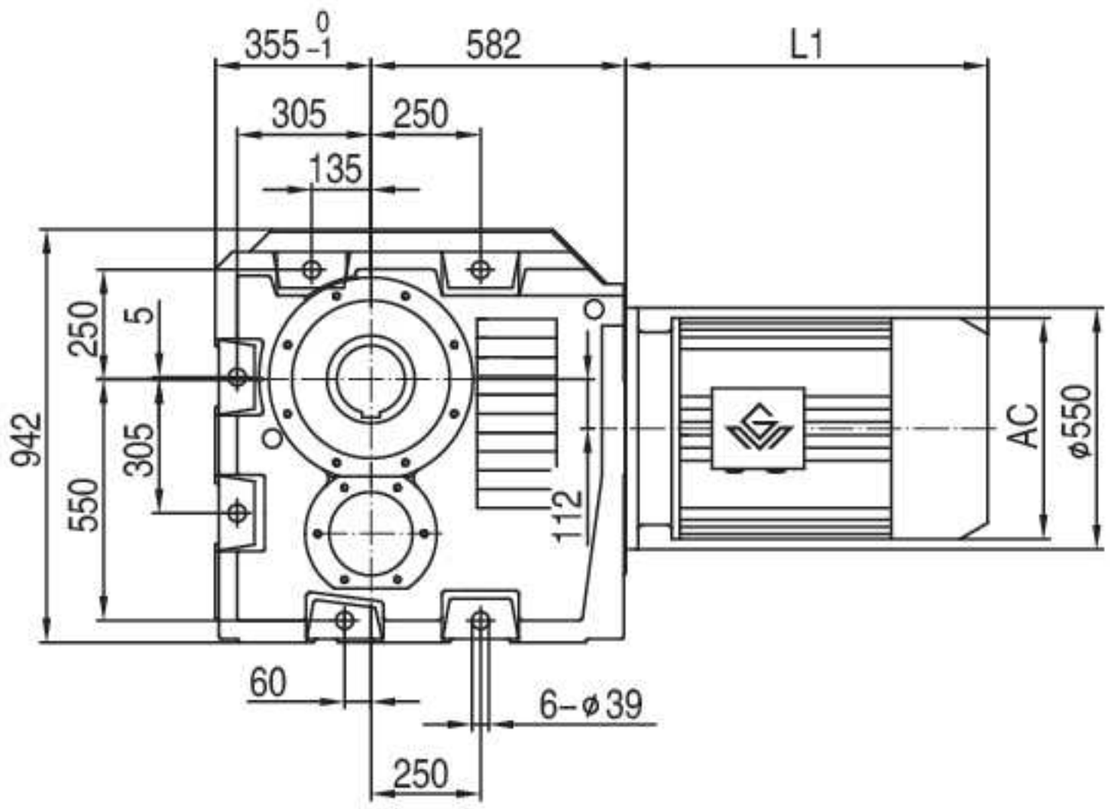

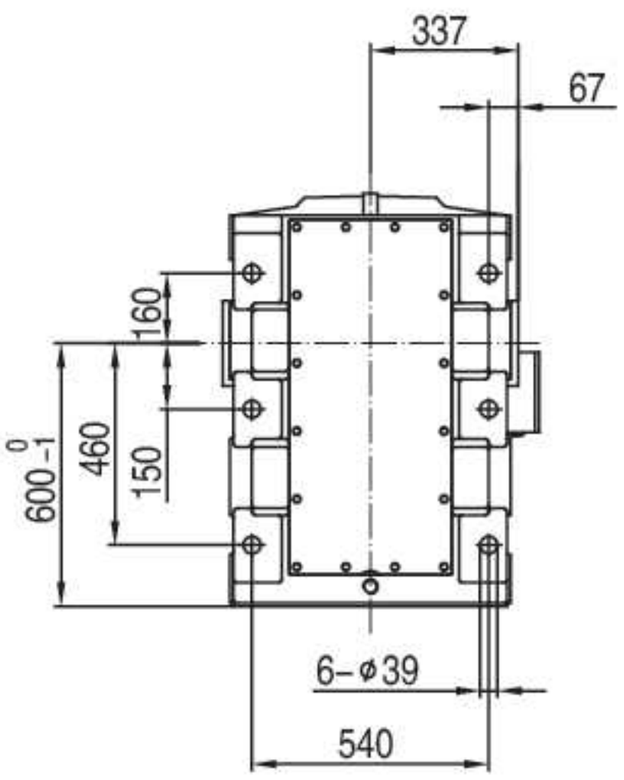

注： 1. 电机需方配或配特殊电机时需加联接法兰（见附录D）
2. 直联电机尺寸见附录A-2和A-3

Note:1.When equipping the user´s motor or the special one, the flange is required to connected. (Please see appendix D)
2.See Appendix A-2 and A-3 for dimensions of direct-connected motors.

GKAF39-159
安装结构尺寸

GKAF39-159
Mounting Dimensional Description

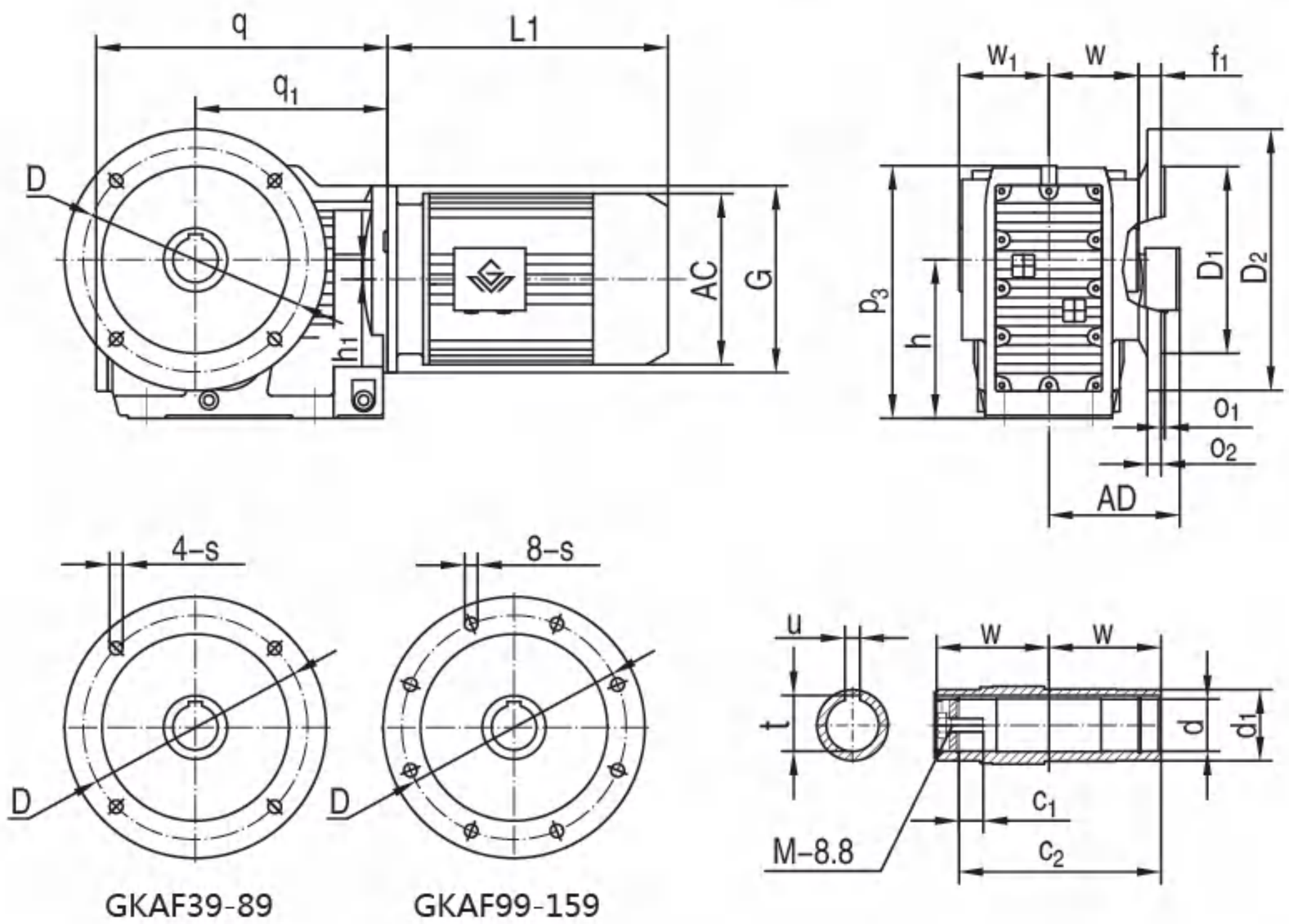

机 型 号 Type Size	s o_1	q o_2	q_1 w	h_1 f_1	D d	D1 d_1	D2 u	h t	p_3 c_1	c_2 M	G w_1	电机尺寸 Motor Size		
												AC	AD	L1
GKAF39	Φ9 3.5	210 10	139 60	8.5 24	Φ130 Φ30H7	Φ110j6 Φ45	Φ160 8	$100_{-0.5}$ 33.3	164 17	105 M10×25	Φ120 63	见附录 A-2 和 A-3 Please see appendix A-2 and A-3		
GKAF49	Φ11 3.5	243 12	166 75	7.2 25	Φ165 Φ35H7	Φ130j6 Φ50	Φ200 10	$112_{-0.5}$ 38.3	185 22	132 M12×30	Φ160 78			
GKAF59	Φ13.5 4	270 15	173 83	13.1 23.5	Φ215 Φ40H7	Φ180j6 Φ55	Φ250 12	$132_{-0.5}$ 43.3	215 29	142 M16×40	Φ160 86			
GKAF69	Φ13.5 4	275 15	179 90	20 23	Φ215 Φ40H7	Φ180j6 Φ55	Φ250 12	$140_{-0.5}$ 43.3	226 29	156 M16×40	Φ160 94			
GKAF79	Φ13.5 4	313 16	202 105	31.3 37	Φ265 Φ50H7	Φ230j6 Φ70	Φ300 14	$180_{-0.5}$ 53.8	288 32	183 M16×45	Φ200 108			
GKAF89	Φ17.5 5	391 18	257 120	25.9 30	Φ300 Φ60H7	Φ250h6 Φ85	Φ350 18	$212_{-0.5}$ 64.4	338 36	210 M20×50	Φ250 123			
GKAF99	Φ17.5 5	435 22	277 150	32.3 41.5	Φ400 Φ70H7	Φ350h6 Φ95	Φ450 20	265_{-1} 74.9	417 34	270 M20×50	Φ300 153			
GKAF109	Φ17.5 5	537 22	341 175	52 41	Φ400 Φ90H7	Φ350h6 Φ118	Φ450 25	315_{-1} 95.4	500 40	313 M24×60	Φ350 178			
GKAF129	Φ17.5 5	615 25	390 205	53 51	Φ500 Φ100H7	Φ450h6 Φ135	Φ550 28	375_{-1} 106.4	592 38	373 M24×60	Φ450 208			
GKAF159	Φ22 6	706 28	426 250	71.7 60	Φ600 Φ120H7	Φ550h6 Φ155	Φ660 32	450_{-1} 127.4	705 36	460 M24×60	Φ550 253			

注： 1.减速机部分的外形尺寸，未包含通气帽的高度尺寸。通气帽的高度尺寸为 17。
2.电机需方配或配特殊电机时需加联接法兰（见附录 D）

Note: 1.The dimensions don't include the height of the breathe valve.the height of the breathe valve is 17.
2. When equipping the user´s motor or the special one, the flange is required to connected. (Please see appendix D)

GKAB49-109
安装结构尺寸

GKAB49-109
Mounting Dimensional Description

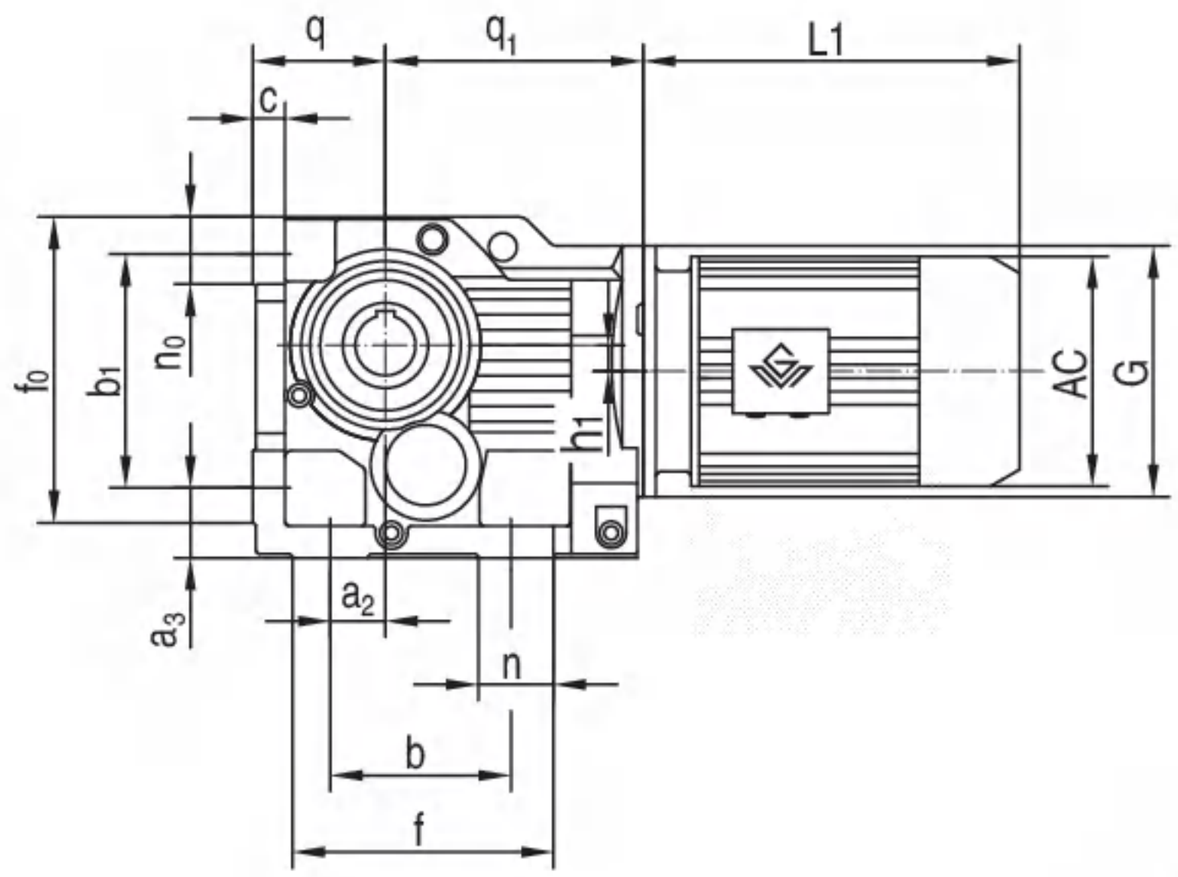

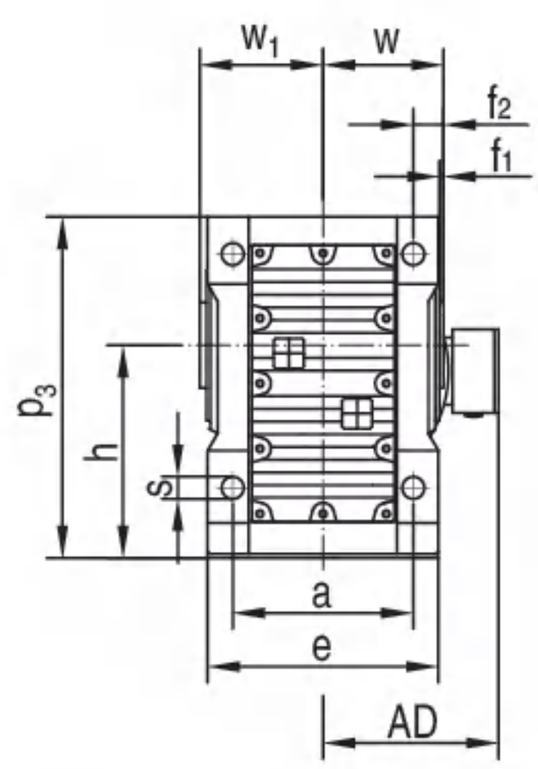

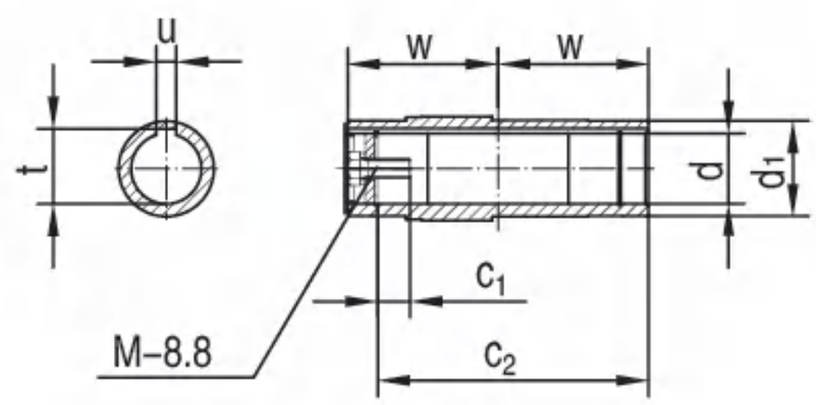

机型号 Type Size	s b	p3 a2	h n	a f0	e a3	f1 b1	w n0	d h1	d1 c	t q	u q1	f f2	c1 c2	w1 M	G	电机尺寸 Motor Size AC	AD	L1
GKAB49	Φ11 130	185 35	112-0.5 32	120 170	145 37	3 130	75 37	Φ35H7 7.2	Φ50 18	38.3 71-0.5	10 166	162 15	22 132	78 M12×30	Φ160	见附录 A-2 和 A-3 Please see appendix A-2 and A-3		
GKAB59	Φ13.5 130	217 30	132-0.5 43	130 190	157 45	3 150	83 43	Φ40H7 13.1	Φ55 21	43.3 80-0.5	12 173	172 18	29 142	86 M16×40	Φ160			
GKAB69	Φ13.5 120	228 30	140-0.5 45	140 203	170 45	3.5 160	90 43	Φ40H7 20	Φ55 24	43.3 90-0.5	12 179	170 20	29 156	94 M16×40	Φ160			
GKAB79	Φ17.5 150	288 40	180-0.5 55	165 263	200 55	4 200	105 55	Φ50H7 31.3	Φ70 27	53.8 112-0.5	14 202	212.5 22.5	32 183	108 M16×45	Φ200			
GKAB89	Φ22 180	340 55	212-0.5 75	180 305	230 70	4 233	120 67	Φ60H7 25.9	Φ85 32	64.4 132-0.5	18 257	260 30	36 210	123 M20×50	Φ250			
GKAB99	Φ26 240	417 75	265-1 60	240 372	290 75	4 295	150 82	Φ70H7 32.3	Φ95 36	74.9 160-0.5	20 277	294 30	34 270	153 M20×50	Φ300			
GKAB109	Φ33 280	503 95	315-1 100	270 448	340 95	3 360	175 90	Φ90H7 52	Φ118 40	95.4 200-0.5	25 341	380 40	40 313	178 M24×60	Φ350			

注： 1.减速机部分的外形尺寸，未包含通气帽的高度尺寸。通气帽的高度尺寸为 17。
2.电机需方配或配特殊电机时需加联接法兰（见附录 D）

Note: 1.The dimensions don't include the height of the breathe valve.the height of the breathe valve is 17.
2. When equipping the user´s motor or the special one, the flange is required to connected. (Please see appendix D)

GKAZ39-159
安装结构尺寸

GKAZ39-159
Mounting Dimensional Description

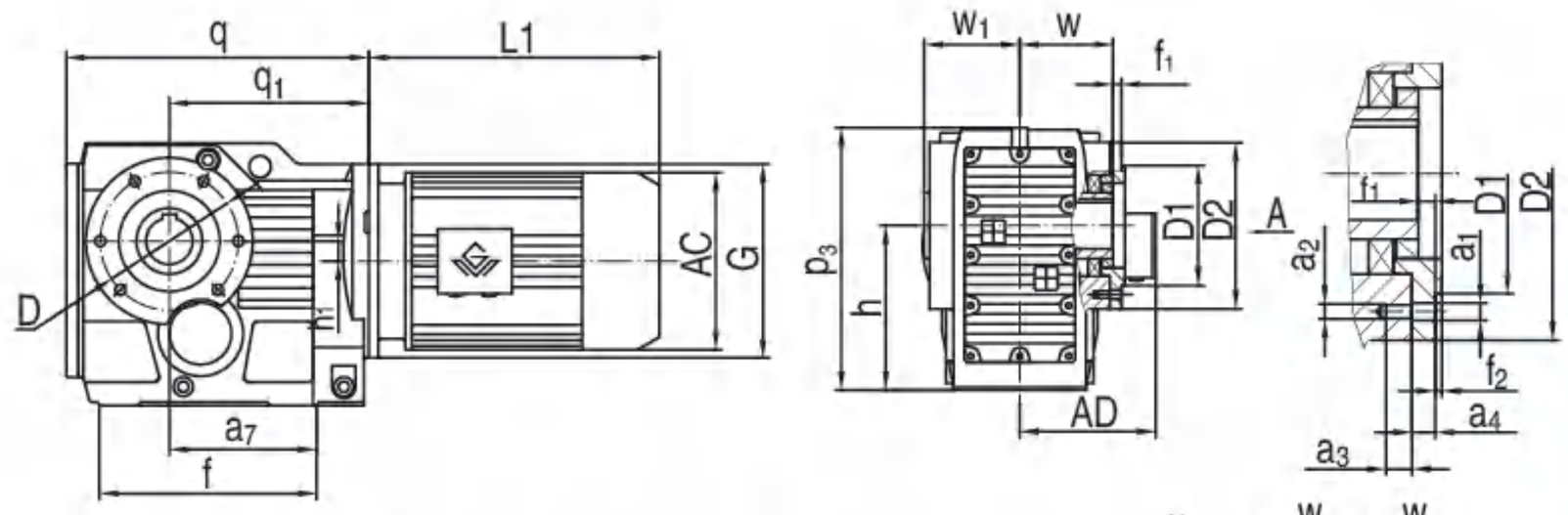

A向法兰安装结构尺寸（Fig.A Mounting Dimension）

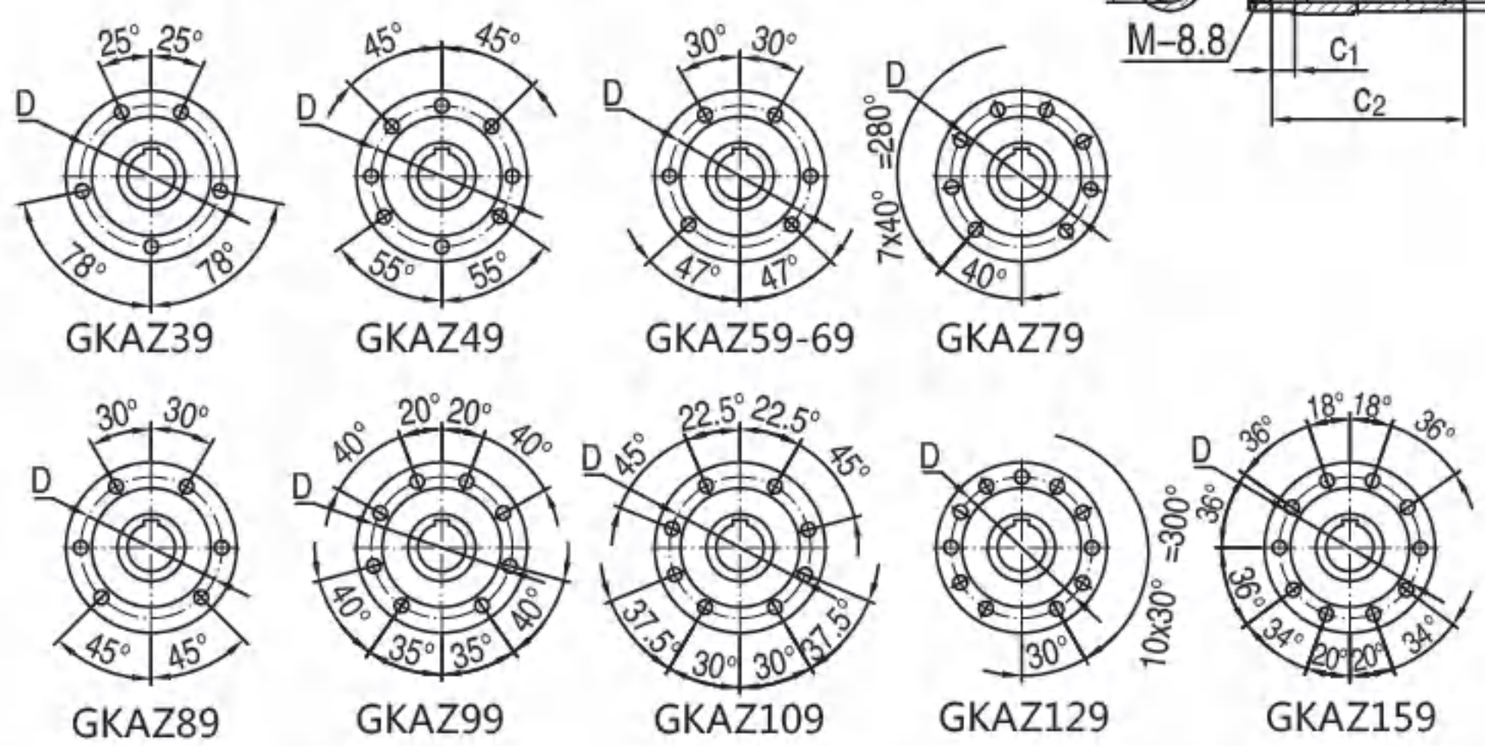

机 型 号 Type Size	q q_1	D1 D2	h h_1	p_3 a_7	f f_1	w w_1	d d_1	c_2 c_1	t u	a_3 a_4	f_2 a_2	a_1 D	G M	电机尺寸 Motor Size AC	AD	L1
GKAZ39	210 139	Φ80j6 Φ110	$100_{-0.5}$ 8.5	164 97	147 9	60 63	Φ30H7 Φ45	105 17	33.3 8	12 11.5	3 M8	Φ9 Φ94	Φ120 M10×25	见附录 A-2 和 A-3 Please see appendix A-2 and A-3		
GKAZ49	243 166	Φ80j6 Φ120	$112_{-0.5}$ 7.2	185 115	170 8	75 78	Φ35H7 Φ50	132 22	38.3 10	12 11	3 M8	Φ9 Φ102	Φ160 M12×30			
GKAZ59	270 173	Φ105j6 Φ155	$132_{-0.5}$ 13.1	215 120	182 9	83 86	Φ40H7 Φ55	142 29	43.3 12	20 12	3.5 M12	Φ13.5 Φ125	Φ160 M16×40			
GKAZ69	275 179	Φ105j6 Φ155	$140_{-0.5}$ 20	226 125	182 8.5	90 94	Φ40H7 Φ55	156 29	43.3 12	21 12	3.5 M12	Φ13.5 Φ125	Φ160 M16×40			
GKAZ79	313 202	Φ125j6 Φ170	$180_{-0.5}$ 31.3	288 139	204 10	105 108	Φ50H7 Φ70	183 32	53.8 14	23 14	3.5 M12	Φ13.5 Φ142	Φ200 M16×45			
GKAZ89	391 257	Φ155j6 Φ215	$212_{-0.5}$ 25.9	338 190	280 11	120 123	Φ60H7 Φ85	210 36	64.4 18	30 15	4 M16	Φ17.5 Φ178	Φ250 M20×50			
GKAZ99	435 277	Φ180j6 Φ260	265_{-1} 32.3	417 190	298 14	150 153	Φ70H7 Φ95	270 34	74.9 20	28 18	4 M16	Φ17.5 Φ220	Φ300 M20×50			
GKAZ109	537 341	Φ210j6 Φ304	315_{-1} 52	500 230	370 -8	175 178	Φ90H7 Φ118	313 40	95.4 25	32 22	4 M20	Φ22 Φ260	Φ350 M24×60			
GKAZ129	615 390	Φ250h6 Φ350	375_{-1} 53	592 275	440 0	205 208	Φ100H7 Φ135	373 38	106.4 28	36 30	5 M20	Φ22 Φ300	Φ450 M24×60			
GKAZ159	706 426	Φ290h6 Φ400	450_{-1} 71.7	705 290	480 -14	250 253	Φ120H7 Φ155	460 36	127.4 32	42 28	5 M24	Φ26 Φ340	Φ550 M24×60			

注： 1.减速机部分的外形尺寸，未包含通气帽的高度尺寸。通气帽的高度尺寸为 17。
2.电机需方配或配特殊电机时需加联接法兰（见附录 D）

Note: 1.The dimensions don't include the height of the breathe valve.the height of the breathe valve is 17.
2. When equipping the user´s motor or the special one, the flange is required to connected. (Please see appendix D)

GKH39-109
安装结构尺寸

GKH39-109
Mounting Dimensional Description

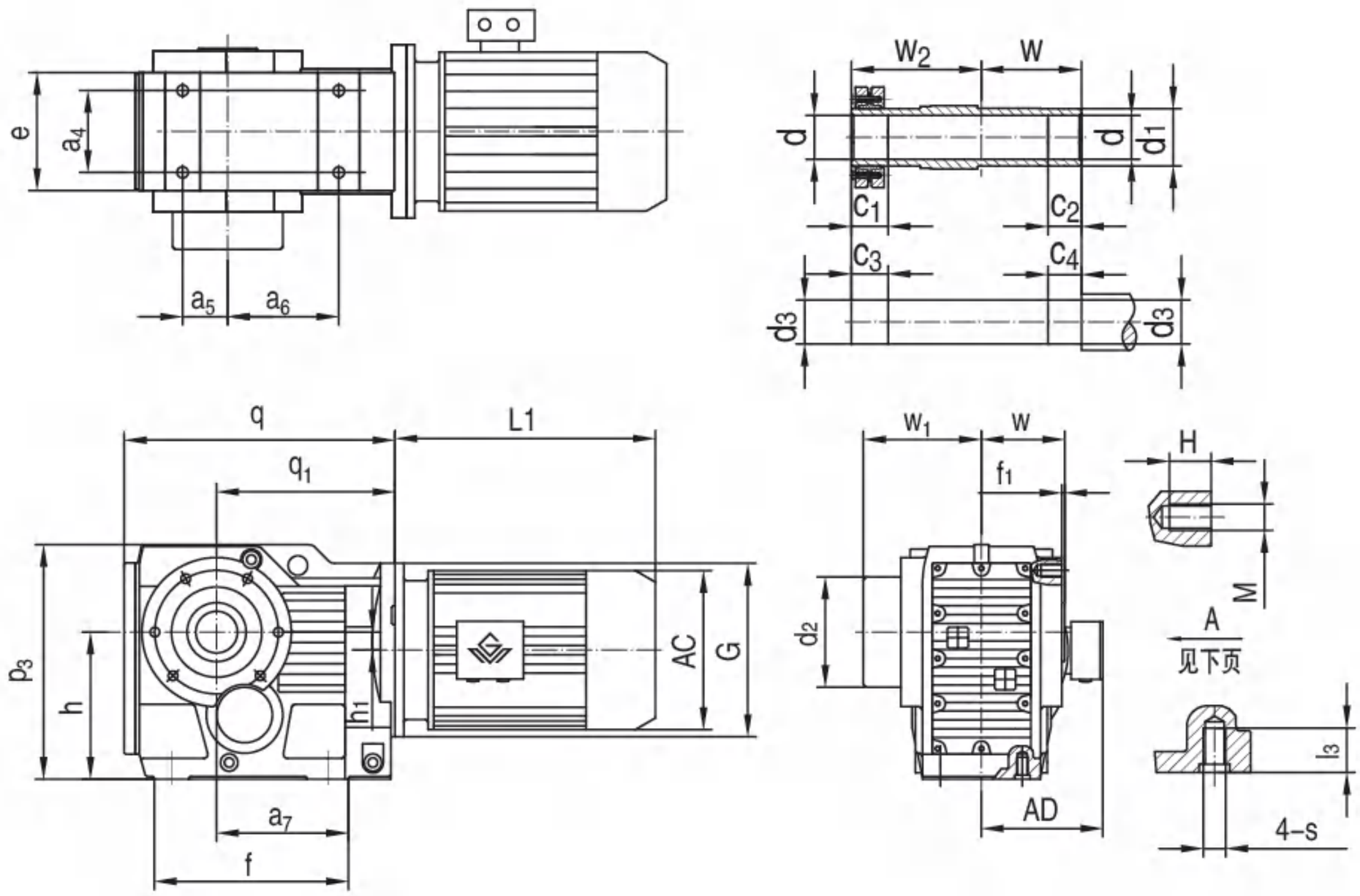

机 型 号 Type Size	q q_1	h h_1	e p_3	a_4 a_5	a_6 a_7	f f_1	d_2 d_1	d d_3	w w_1	w_2 G	c_1 c_2	c_3 c_4	s l_3	M H	电机尺寸 Motor Size AC	AD	L1
GKH39	210 139	$100_{-0.5}$ 8.5	100 164	60 35	82 97	147 2.5	Φ80 Φ45	Φ30H7 Φ30h6	60 95	86 Φ120	31 20	36 25	M10 20	M8 12	见附录 A-2 和 A-3 Please see appendix A-2 and A-3		
GKH49	243 166	$112_{-0.5}$ 7.2	110 185	70 40	100 115	170 3	Φ88 Φ50	Φ35H7 Φ35h6	75 110	102 Φ160	32 20	37 25	M10 20	M8 12			
GKH59	269 173	$132_{-0.5}$ 13.1	122 215	88 47	105 120	182 3	Φ102 Φ55	Φ40H7 Φ40h6	83 120	112 Φ160	26 20	31 25	M12 25	M12 20			
GKH69	274 179	$140_{-0.5}$ 20	130 226	88 42	110 125	182 3.5	Φ102 Φ55	Φ40H7 Φ40h6	90 126	118 Φ160	38 20	43 25	M12 25	M12 20			
GKH79	312 202	$180_{-0.5}$ 31.3	154 288	102 48	122 139	204 4	Φ127 Φ70	Φ50H7 Φ50h6	105 146	136 Φ200	36 30	41 35	M16 32	M12 20			
GKH89	390 257	$212_{-0.5}$ 25.9	170 338	118 65	160 190	280 4	Φ159 Φ85	Φ65H7 Φ65h6	120 170	161 Φ250	41 40	46 45	M16 32	M16 26			
GKH99	435 277	265_{-1} 32.3	226 417	160 83	165 190	298 4	Φ174 Φ95	Φ75H7 Φ75h6	150 206	195 Φ300	55 50	60 55	M20 36	M16 26			
GKH109	537 341	315_{-1} 52	266 500	190 100	190 230	370 2.5	Φ234 Φ118	Φ95H7 Φ95h6	175 245	230 Φ350	65 60	75 70	M24 44	/ /			

注： 1.减速机部分的外形尺寸，未包含通气帽的高度尺寸。通气帽的高度尺寸为 17。
2.电机需方配或配特殊电机时需加联接法兰（见附录 D）

Note: 1.The dimensions don't include the height of the breathe valve.the height of the breathe valve is 17.
2. When equipping the user´s motor or the special one, the flange is required to connected. (Please see appendix D)

GKH129-159
安装结构尺寸

GKH129-159
Mounting Dimensional Description

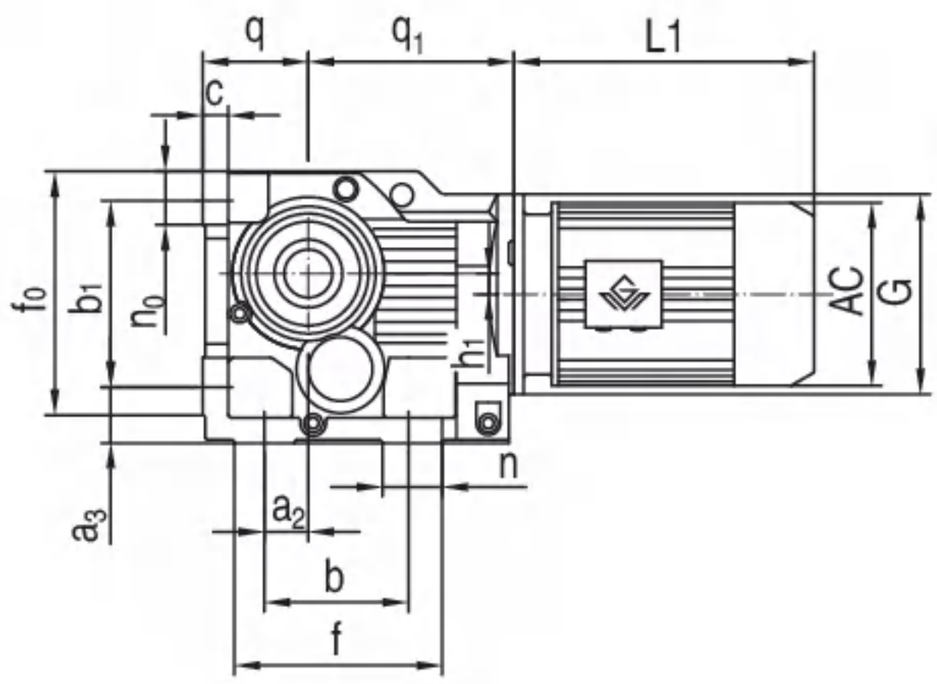

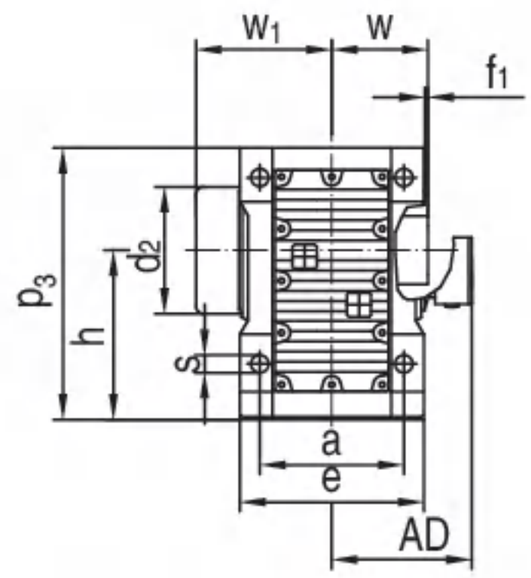

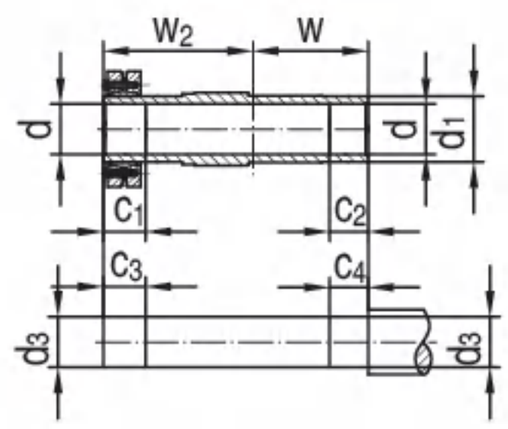

机 型 号 Type Size	q_1 q	c s	n_0 b_1	f_0 a_3	f n	a_2 b	h p_3	a e	w w_1	w_2 f_1	c_1 c_2	c_3 c_4	d_2 d_1	d d_3	h_1 G	电机尺寸 Motor Size AC	AD	L1
GKH129	390 $225_{-0.5}$	45 Φ39	111 420	526 110	440 100	115 350	375_{-1} 592	330 400	205 296	280 2.5	85 70	95 80	Φ250 Φ135	Φ105H7 Φ105h6	53 Φ450	见附录 A-2 和 A-3 Please see appendix A-2 and A-3		
GKH159	426 280_{-1}	54 Φ39	125 500	634 130	480 100	140 380	450_{-1} 705	420 500	250 350	330 3	90 80	100 90	Φ287 Φ155	Φ125H7 Φ125h6	71.7 Φ550			

注： 1.减速机部分的外形尺寸，未包含通气帽的高度尺寸。通气帽的高度尺寸为 17。
2.电机需方配或配特殊电机时需加联接法兰（见附录 D）

Note: 1.The dimensions don't include the height of the breathe valve.the height of the breathe valve is 17.
2. When equipping the user´s motor or the special one, the flange is required to connected. (Please see appendix D)

A 向法兰安装结构尺寸

Fig.A Mounting Dimension

GKH39

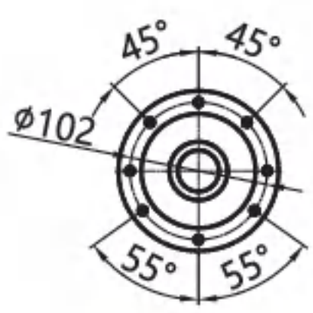

GKH49

GKH59-69

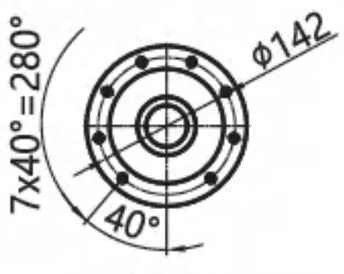

GKH79

GKH89

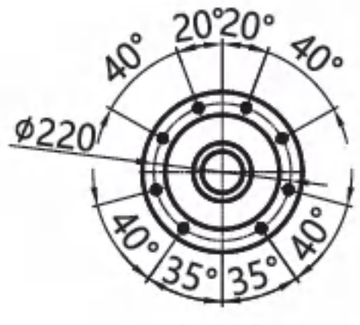

GKH99

GKH169-189
安装结构尺寸

GKH169-189
Mounting Dimensional Description

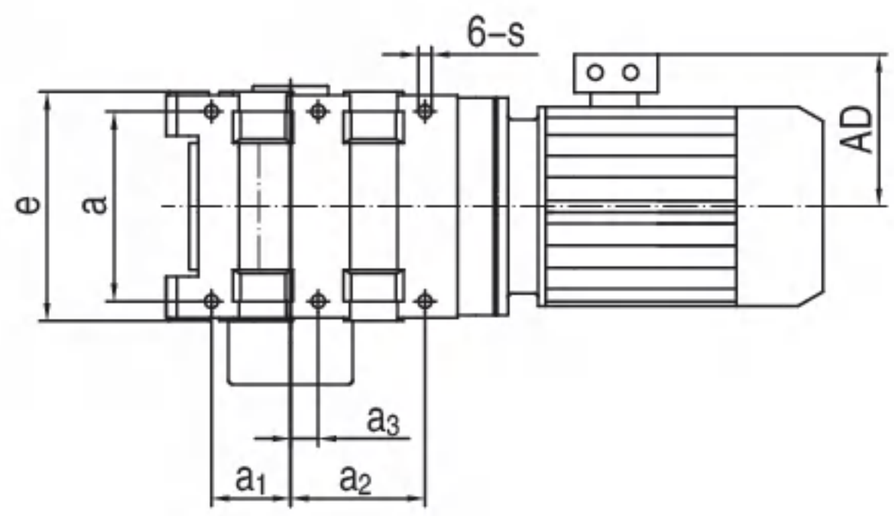

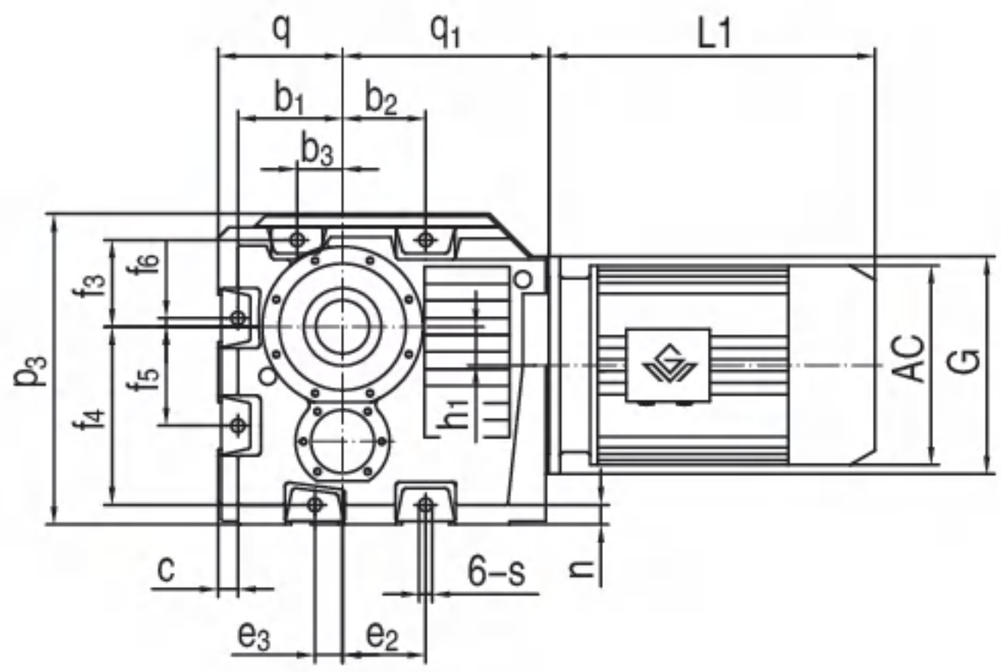

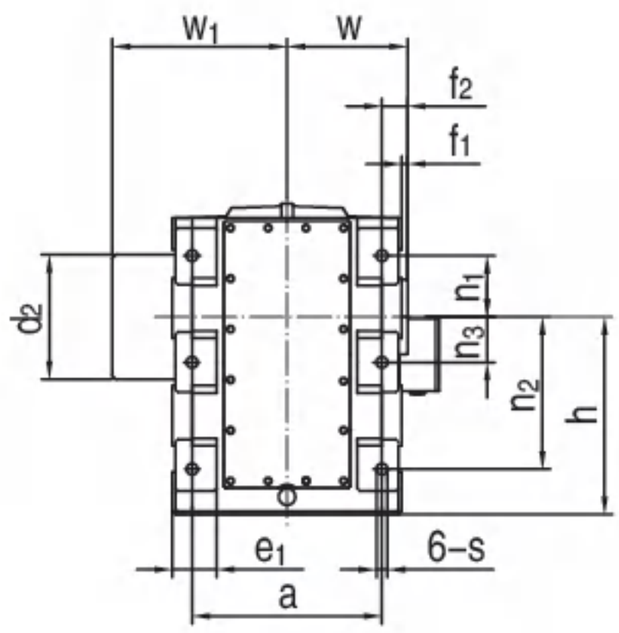

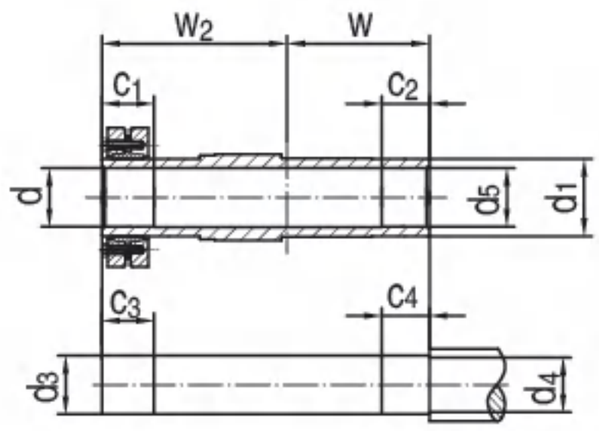

机 型 号 Type size	a_1 a_2 a_3	p_3 q q_1	b_1 b_2 b_3	f_3 f_4 f_5	f_6 h_1 n	e_2 e_3 c	a f_2 f_1	h n_1 n_2	n_3 e e_1	c_1 c_2 c_3	c_4 w w_1	w_2 s d_2	d d_5 d_3	d_4 d_1 G	电机尺寸 Motor size AC	AD	L1
GKH169	200 340 70	786 315_{-1} 522	265 210 115	220 450 250	22 97 50	210 70 50	480 65 15	500_{-1} 155 385	115 580 104	122 90 130	100 305 442	423 Φ33 Φ317	Φ135H7 Φ140H7 Φ135h6	Φ140h6 Φ180 Φ550	见附录 A-2 和 A-3 Please see appendix A-2 and A-3		
GKH189	215 405 95	942 355_{-1} 582	305 250 135	250 550 305	5 112 50	250 60 50	540 67 17	600_{-1} 160 460	150 640 110	117 95 130	105 337 474	455 Φ39 Φ367	Φ155H7 Φ160H7 Φ155h6	Φ160h6 Φ210 Φ550			

注： 1.减速机部分的外形尺寸，未包含通气帽的高度尺寸。通气帽的高度尺寸为 17。
2.电机需方配或配特殊电机时需加联接法兰（见附录 D）

Note: 1.The dimensions don't include the height of the breathe valve.the height of the breathe valve is 17.
2. When equipping the user´s motor or the special one, the flange is required to connected. (Please see appendix D)

GKHB49-109
安装结构尺寸

GKHB49-109
Mounting Dimensional Description

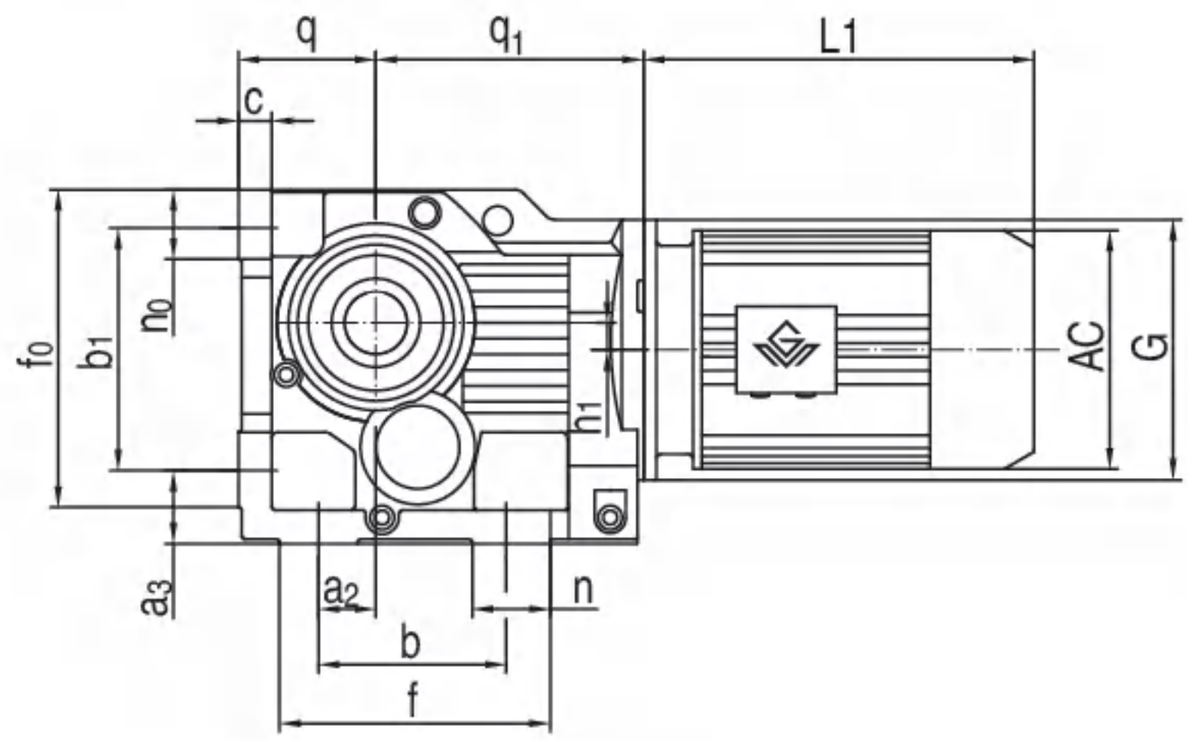

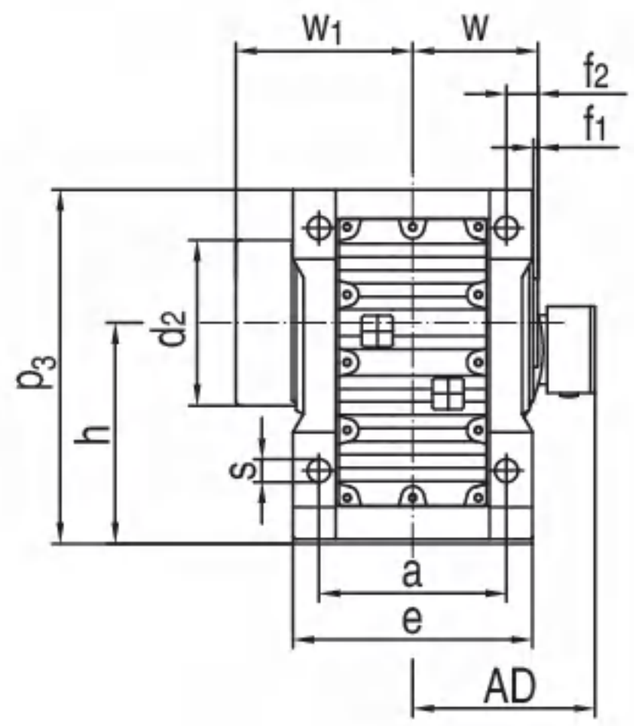

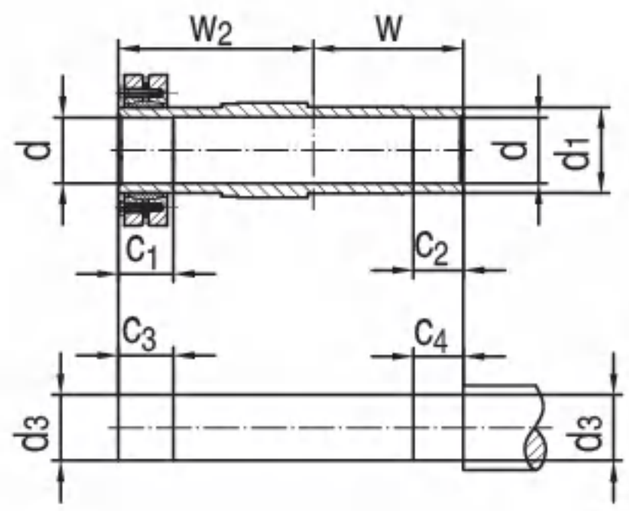

机 型 号 Type Size	q q_1	s b	p_3 a_2	h n	a b_1	e a_3	f_0 f_1	w n_0	d d_3	c h_1	d_1 d_2	f f_2	c_1 c_2	c_3 c_4	w_1 w_2	G	电机尺寸 Motor Size AC	AD	L1
GKHB49	$71_{-0.5}$ 166	Φ11 130	185 35	$112_{-0.5}$ 32	120 130	145 37	170 3	75 37	Φ35H7 Φ35h6	18 7.2	Φ50 Φ88	162 15	32 20	37 25	110 102	Φ160	见附录 A-2 和 A-3 Please see appendix A-2 and A-3		
GKHB59	$80_{-0.5}$ 173	Φ13.5 130	217 30	$132_{-0.5}$ 40	130 150	157 45	190 3	83 43	Φ40H7 Φ40h6	21 13.1	Φ55 Φ102	172 18	26 20	31 25	120 112	Φ160			
GKHB69	$90_{-0.5}$ 179	Φ13.5 120	228 30	$140_{-0.5}$ 45	140 160	170 45	203 3.5	90 43	Φ40H7 Φ40h6	24 20	Φ55 Φ102	170 20	38 20	43 25	126 118	Φ160			
GKHB79	$112_{-0.5}$ 202	Φ17.5 150	288 40	$180_{-0.5}$ 55	165 200	200 45	263 4	105 55	Φ50H7 Φ50h6	27 31.3	Φ70 Φ127	212.5 22.5	36 30	41 35	146 136	Φ200			
GKHB89	$132_{-0.5}$ 257	Φ22 180	340 55	$212_{-0.5}$ 75	180 233	230 70	305 4	120 67	Φ65H7 Φ65h6	32 25.9	Φ85 Φ159	260 30	41 40	46 45	170 161	Φ250			
GKHB99	$160_{-0.5}$ 277	Φ26 240	417 75	265_{-1} 60	240 295	290 75	372 4	150 82	Φ75H7 Φ75h6	36 32.3	Φ95 Φ174	294 30	55 50	60 55	206 195	Φ300			
GKHB109	$200_{-0.5}$ 341	Φ33 280	503 95	315_{-1} 100	270 360	340 95	448 3	175 90	Φ95H7 Φ95h6	40 52	Φ118 Φ234	380 40	65 60	75 70	245 230	Φ350			

注： 1.减速机部分的外形尺寸，未包含通气帽的高度尺寸。通气帽的高度尺寸为 17。
2.电机需方配或配特殊电机时需加联接法兰（见附录 D）

Note: 1.The dimensions don't include the height of the breathe valve.the height of the breathe valve is 17.
2. When equipping the user´s motor or the special one, the flange is required to connected. (Please see appendix D)

GKHF39-159
安装结构尺寸

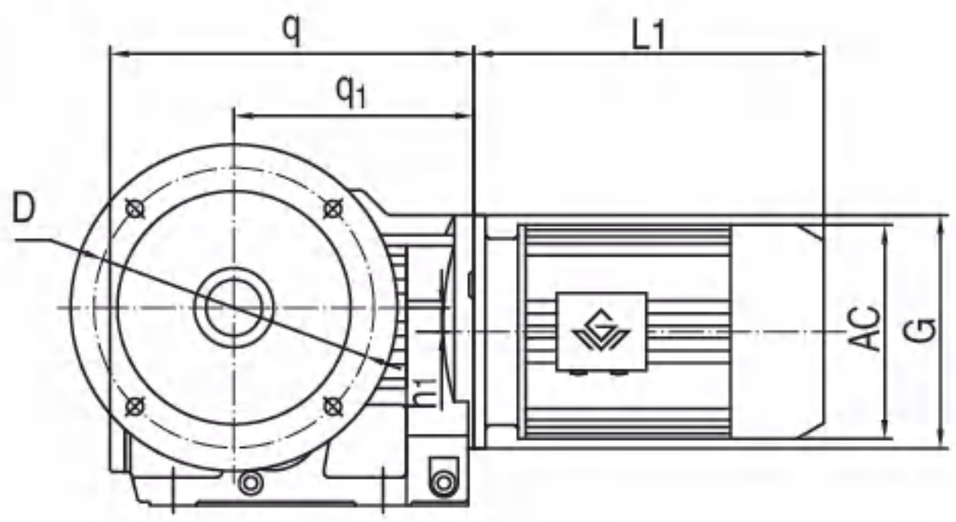

GKHF39-159
Mounting Dimensional Description

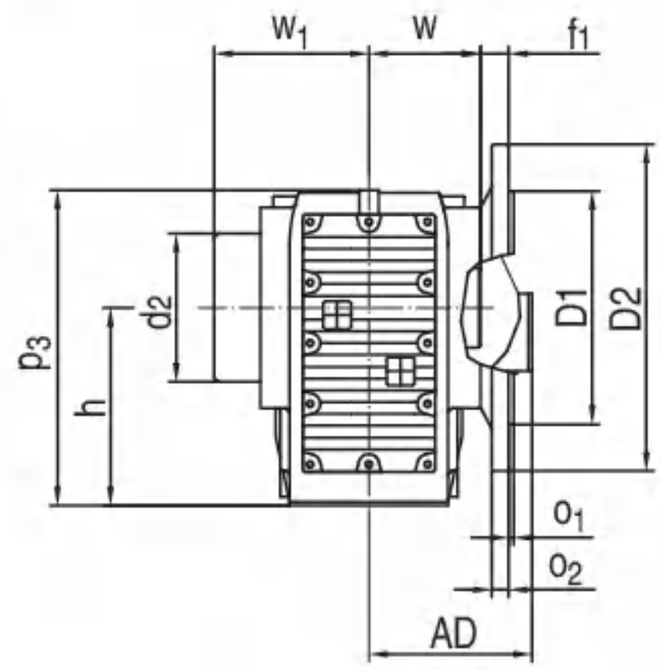

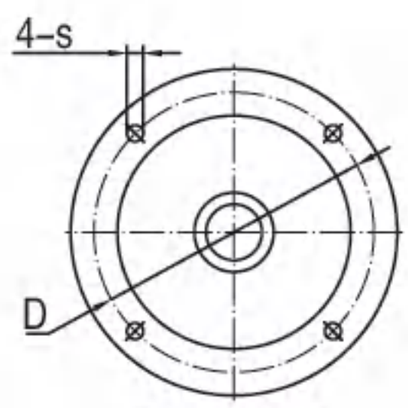

GKHF39-89

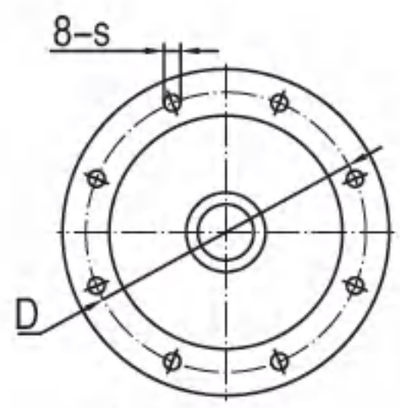

GKHF99-159

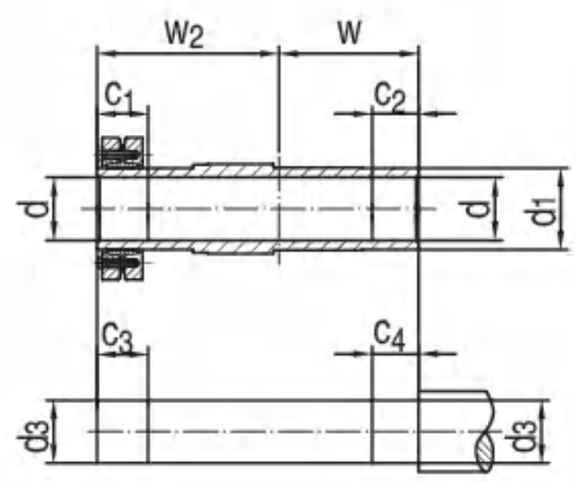

机 型 号 Type Size	q q_1	h h_1	o_1 o_2	s f_1	w_1 w	w_2 c_1	c_2 c_3	c_4 D	D1 D2	d_1 d_3	d d_2	p_3 G	电机尺寸 Motor Size AC	AD	L1
GKHF39	210 139	$100_{-0.5}$ 8.5	3.5 10	Φ9 24	95 60	86 31	20 36	25 Φ130	Φ110j6 Φ160	Φ45 Φ30h6	Φ30H7 Φ80	164 Φ120	见附录 A-2 和 A-3 Please see appendix A-2 and A-3		
GKHF49	243 166	$112_{-0.5}$ 7.2	3.5 12	Φ11 25	110 75	102 32	20 37	25 Φ165	Φ130j6 Φ200	Φ50 Φ35h6	Φ35H7 Φ88	185 Φ160			
GKHF59	270 173	$132_{-0.5}$ 13.1	4 15	Φ13.5 23.5	120 83	112 26	20 31	25 Φ215	Φ180j6 Φ250	Φ55 Φ40h6	Φ40H7 Φ102	215 Φ160			
GKHF69	275 179	$140_{-0.5}$ 20	4 15	Φ13.5 23	126 90	118 38	20 43	25 Φ215	Φ180j6 Φ250	Φ55 Φ40h6	Φ40H7 Φ102	226 Φ160			
GKHF79	313 202	$180_{-0.5}$ 31.3	4 16	Φ13.5 37	146 105	136 36	30 41	35 Φ265	Φ230j6 Φ300	Φ70 Φ50h6	Φ50H7 Φ127	288 Φ200			
GKHF89	391 257	$212_{-0.5}$ 25.9	5 18	Φ17.5 30	170 120	161 41	40 46	45 Φ300	Φ250h6 Φ350	Φ85 Φ65h6	Φ65H7 Φ159	338 Φ250			
GKHF99	435 277	265_{-1} 32.3	5 22	Φ17.5 41.5	206 150	195 55	50 60	55 Φ400	Φ350h6 Φ450	Φ95 Φ75h6	Φ75H7 Φ174	417 Φ300			
GKHF109	537 341	315_{-1} 52	5 22	Φ17.5 41	245 175	230 65	60 75	70 Φ400	Φ350h6 Φ450	Φ118 Φ95h6	Φ95H7 Φ234	500 Φ350			
GKHF129	615 390	375_{-1} 53	5 25	Φ17.5 51	296 205	280 85	70 95	80 Φ500	Φ450h6 Φ550	Φ135 Φ105h6	Φ105H7 Φ250	592 Φ450			
GKHF159	706 426	450_{-1} 71.7	6 28	Φ22 60	350 250	330 90	80 100	90 Φ600	Φ550h6 Φ660	Φ155 Φ125h6	Φ125H7 Φ287	705 Φ550			

注： 1.减速机部分的外形尺寸，未包含通气帽的高度尺寸。通气帽的高度尺寸为 17。
2.电机需方配或配特殊电机时需加联接法兰（见附录 D）

Note: 1.The dimensions don't include the height of the breathe valve.the height of the breathe valve is 17.
2. When equipping the user´s motor or the special one, the flange is required to connected. (Please see appendix D)

GKHZ39-159
安装结构尺寸

GKHZ39-159
Mounting Dimensional Description

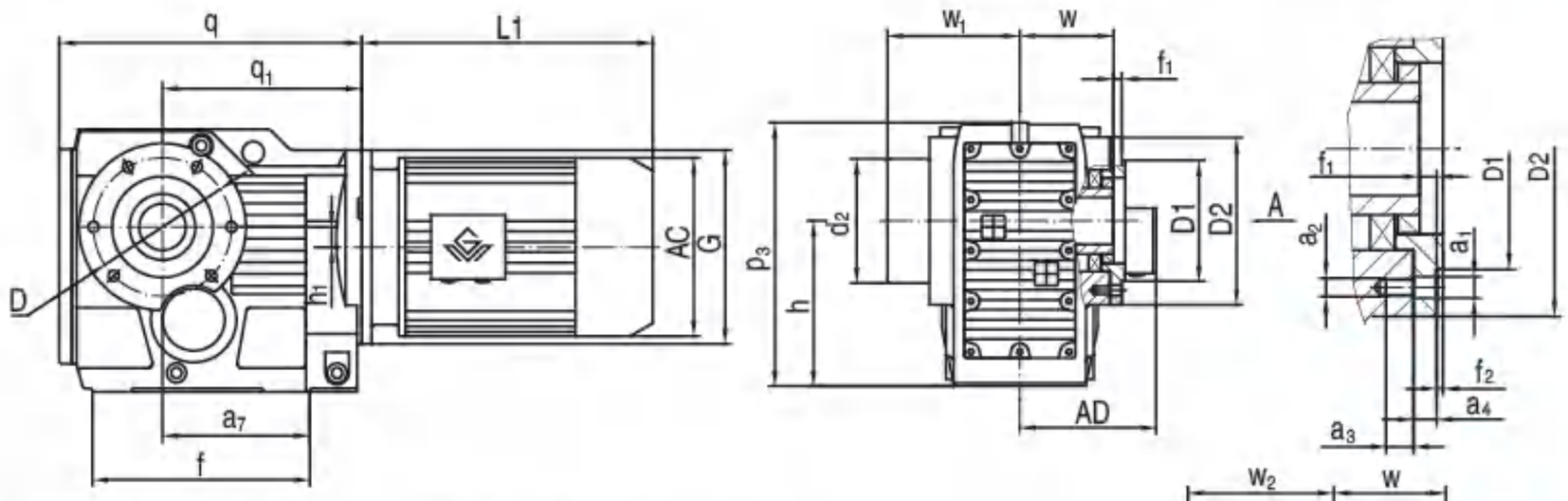

A向法兰安装结构尺寸（Fig.A Mounting Dimension）

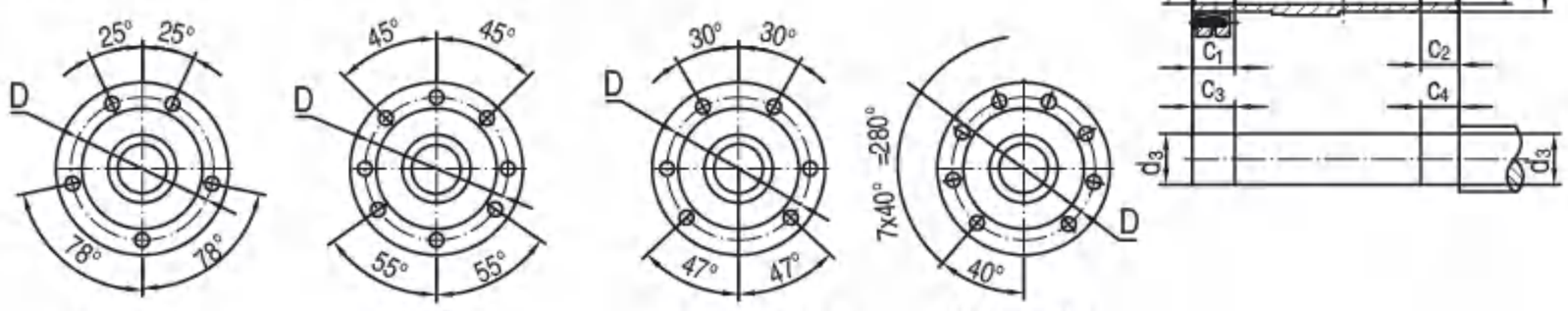

GKHZ39 GKHZ49 GKHZ59-69 GKHZ79

GKHZ89 GKHZ99 GKHZ109 GKHZ129 GKHZ159

机 型 号 Type Size	q q_1	D1 D2	h h_1	p_3 a_7	f f_1	w w_1	G w_2	d_2 d_1	d d_3	c_1 c_2	c_3 c_4	a_3 a_4	f_2 a_2	a_1 D	电机尺寸 Motor Size AC	AD	L1
GKHZ39	210 139	Φ80j6 Φ110	$100_{-0.5}$ 8.5	164 97	147 9	60 95	Φ120 86	Φ80 Φ45	Φ30H7 Φ30h6	31 20	36 25	12 11.5	3 M8	Φ9 Φ94	见附录 A-2 和 A-3 Please see appendix A-2 and A-3		
GKHZ49	243 166	Φ80j6 Φ120	$112_{-0.5}$ 7.2	185 115	170 8	75 110	Φ160 102	Φ88 Φ50	Φ35H7 Φ35h6	32 20	37 25	12 11	3 M8	Φ9 Φ102			
GKHZ59	270 173	Φ105j6 Φ155	$132_{-0.5}$ 13.1	215 120	182 9	83 120	Φ160 112	Φ102 Φ55	Φ40H7 Φ40h6	26 20	31 25	20 12	3.5 M12	Φ13.5 Φ125			
GKHZ69	275 179	Φ105j6 Φ155	$140_{-0.5}$ 20	226 125	182 8.5	90 126	Φ160 118	Φ102 Φ55	Φ40H7 Φ40h6	38 20	43 25	20 12	3.5 M12	Φ13.5 Φ125			
GKHZ79	313 202	Φ125j6 Φ170	$180_{-0.5}$ 31.3	286 139	204 10	105 146	Φ200 136	Φ127 Φ70	Φ50H7 Φ50h6	36 30	41 35	23 14	3.5 M12	Φ13.5 Φ142			
GKHZ89	391 257	Φ155j6 Φ215	$212_{-0.5}$ 25.9	338 190	280 11	120 170	Φ250 161	Φ159 Φ85	Φ65H7 Φ65h6	41 40	46 45	30 15	4 M16	Φ17.5 Φ178			
GKHZ99	435 277	Φ180j6 Φ260	265_{-1} 32.3	417 190	298 14	150 206	Φ300 195	Φ174 Φ95	Φ75H7 Φ75h6	55 50	60 55	28 18	4 M16	Φ17.5 Φ220			
GKHZ109	537 341	Φ210j6 Φ304	315_{-1} 52	500 230	370 -8	175 245	Φ350 230	Φ234 Φ118	Φ95H7 Φ95h6	65 60	75 70	32 22	4 M20	Φ22 Φ260			
GKHZ129	615 390	Φ250h6 Φ350	375_{-1} 53	592 275	440 0	205 296	Φ450 280	Φ250 Φ135	Φ105H7 Φ105h6	85 70	95 80	36 30	5 M20	Φ22 Φ300			
GKHZ159	706 426	Φ290h6 Φ400	450_{-1} 71.7	705 290	480 -14	250 350	Φ550 330	Φ287 Φ155	Φ125H7 Φ125h6	90 80	100 90	42 28	5 M24	Φ26 Φ340			

注： 1.减速机部分的外形尺寸，未包含通气帽的高度尺寸。通气帽的高度尺寸为 17。
2.电机需方配或配特殊电机时需加联接法兰（见附录 D）

Note: 1.The dimensions don't include the height of the breathe valve.the height of the breathe valve is 17.
2. When equipping the user´s motor or the special one, the flange is required to connected. (Please see appendix D)

GKAT39-159
安装结构尺寸

GKAT39-159
Mounting Dimensional Description

GKAT39-109

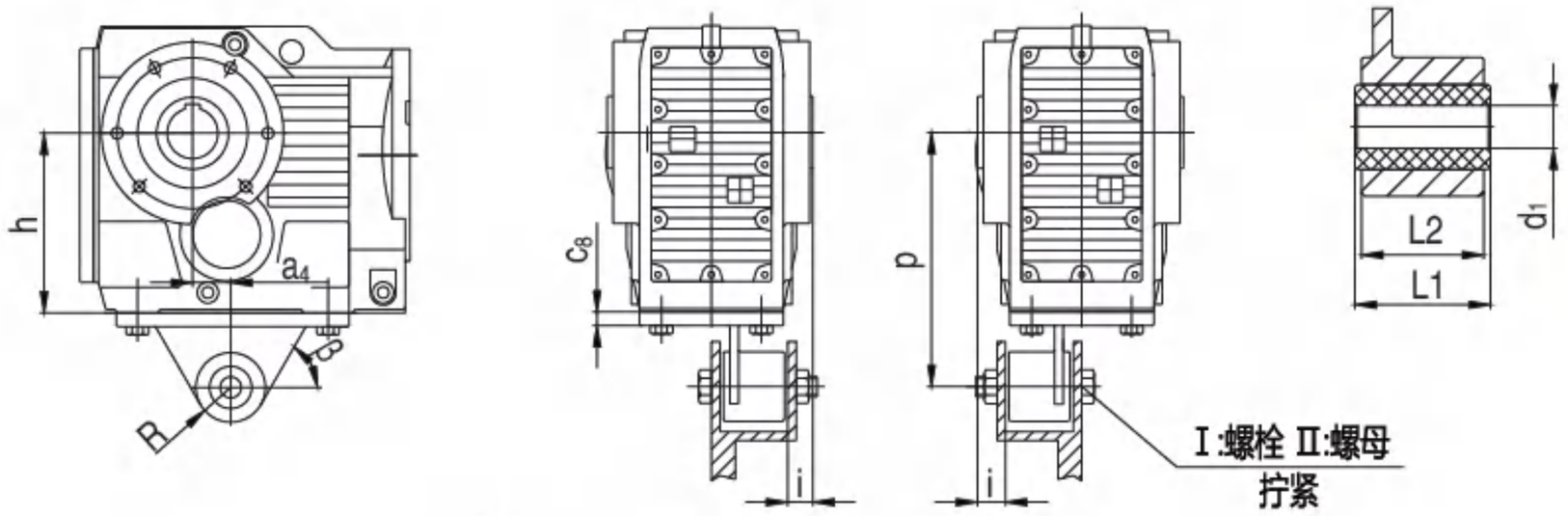

GKAT129-159

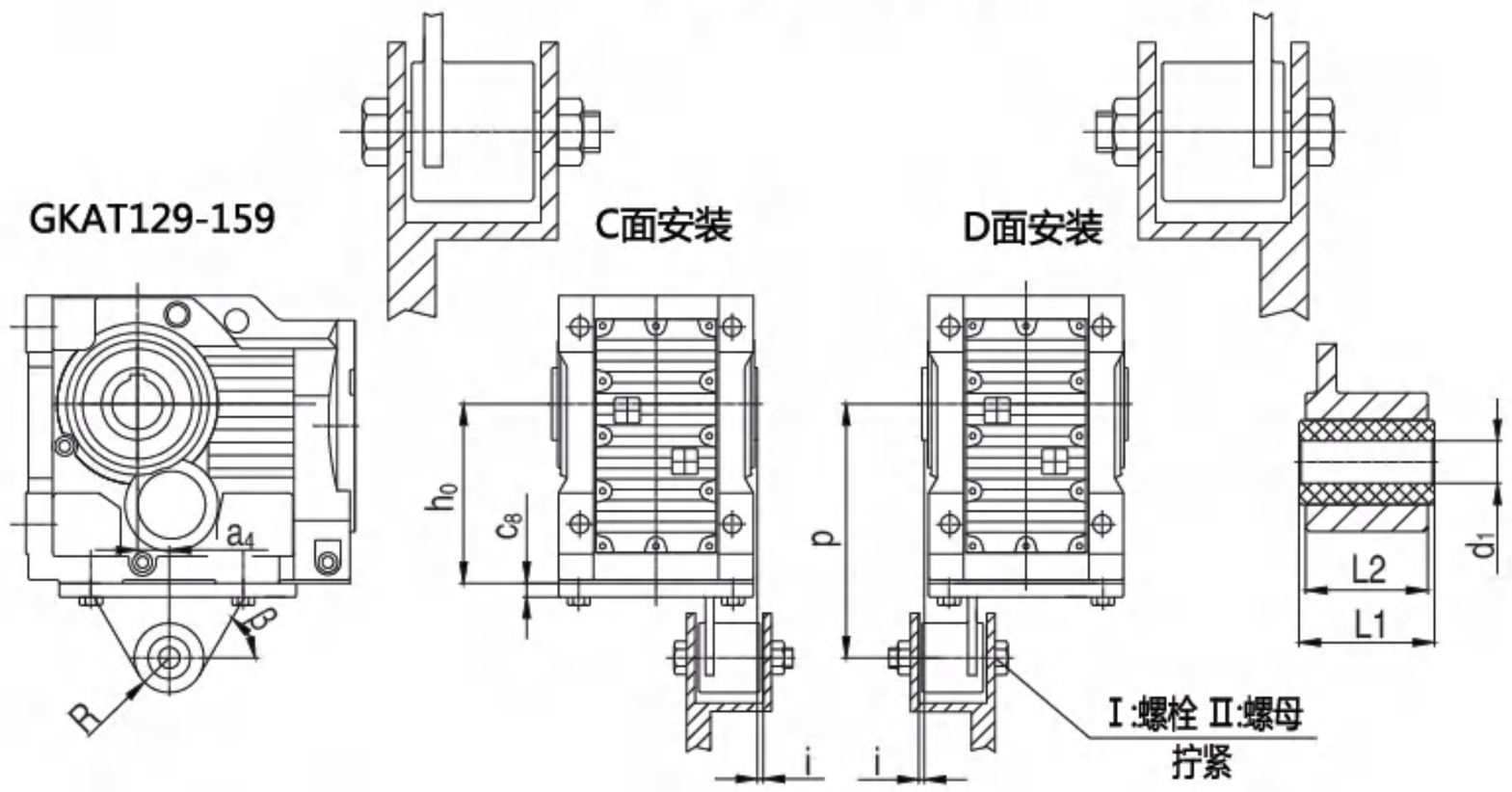

机型号 Type Size	a_4	β	c_8	i	P	R	h	d_1	$L1^{0}_{-0.3}$	L2
GKAT39	23.5	60°	10	20	$140^{+0.2}_{-0.7}$	22.5	$100_{-0.5}$	$10.4^{+0.1}_{-0.1}$	36	31
GKAT49	30	55°	12	20	$160^{+0.2}_{-0.7}$	22.5	$112_{-0.5}$	$10.4^{+0.1}_{-0.1}$	36	31
GKAT59	40	55°	13	18	$192^{+0.2}_{-0.7}$	29	$132_{-0.5}$	$16.4^{+0.08}_{-0.08}$	60	54
GKAT69	45	55°	13	25	$200^{+0.2}_{-0.7}$	29	$140_{-0.5}$	$16.4^{+0.08}_{-0.08}$	60	54
GKAT79	52.5	64°	14	25	$250^{+0.2}_{-0.7}$	29	$180_{-0.5}$	$16.4^{+0.08}_{-0.08}$	60	54
GKAT89	60	60°	16	30	$300^{+0.2}_{-0.7}$	41	$212_{-0.5}$	$25^{+0.08}_{-0.08}$	80	72
GKAT99	70	50°	17	40	$350^{+0.2}_{-1.2}$	41	265_{-1}	$25^{+0.08}_{-0.08}$	100	92
GKAT109	74	55°	20	45	$450^{+0.5}_{-1.5}$	41	315_{-1}	$25^{+0.08}_{-0.08}$	100	92
GKAT129	60	65°	45	7	$550^{+0.5}_{-1.5}$	70	375_{-1}	$40^{+0.08}_{-0.08}$	126	110
GKAT159	50	70°	45	2	$700^{+0.5}_{-1.5}$	70	450_{-1}	$40^{+0.08}_{-0.08}$	126	110

其它尺寸请按照 GKA 型。

注：Ⅰ：螺栓 Ⅱ：螺母，均用户自配。

For other dimensions，see the type GKA.

Note：bolts Ⅰ and nuts Ⅱ are prepared by customers.

GKHT39-159
安装结构尺寸

GKHT39-159
Mounting Dimensional Description

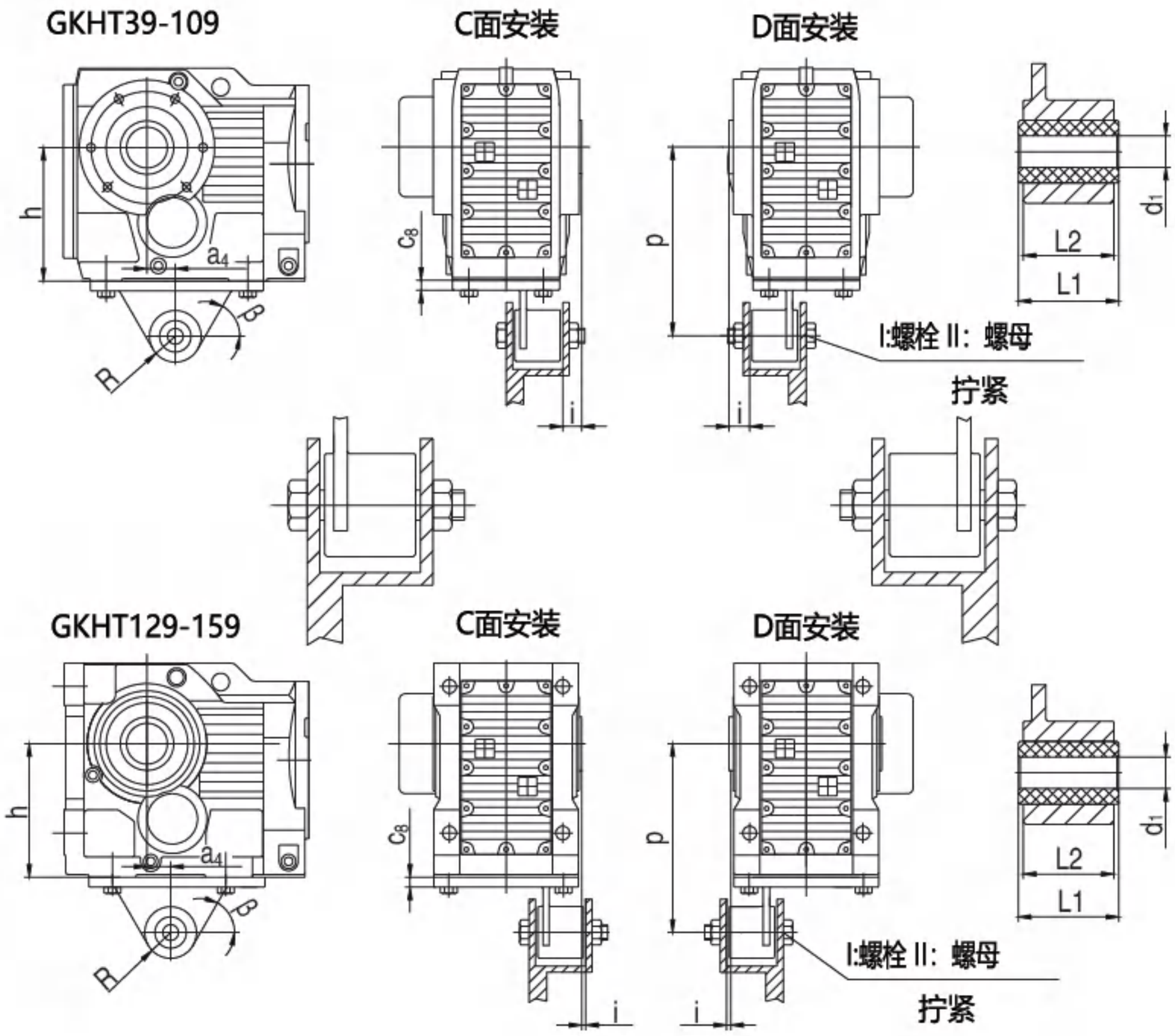

机型号 Type Size	a_4	β	c_8	i	P	R	h	d_1	$L1_{-0.3}^{0}$	L2
GKHT39	23.5	60°	10	20	$140^{+0.2}_{-0.7}$	22.5	$100_{-0.5}$	$10.4^{+0.1}_{-0.1}$	36	31
GKHT49	30	55°	12	20	$160^{+0.2}_{-0.7}$	22.5	$112_{-0.5}$	$10.4^{+0.1}_{-0.1}$	36	31
GKHT59	40	55°	13	18	$192^{+0.2}_{-0.7}$	29	$132_{-0.5}$	$16.4^{+0.08}_{-0.08}$	60	54
GKHT69	45	55°	13	25	$200^{+0.2}_{-0.7}$	29	$140_{-0.5}$	$16.4^{+0.08}_{-0.08}$	60	54
GKHT79	52.5	64°	14	25	$250^{+0.2}_{-0.7}$	29	$180_{-0.5}$	$16.4^{+0.08}_{-0.08}$	60	54
GKHT89	60	60°	16	30	$300^{+0.2}_{-0.7}$	41	$212_{-0.5}$	$25^{+0.08}_{-0.08}$	80	72
GKHT99	70	50°	17	40	$350^{+0.2}_{-1.2}$	41	265_{-1}	$25^{+0.08}_{-0.08}$	100	92
GKHT109	74	55°	20	45	$450^{+0.5}_{-1.5}$	41	315_{-1}	$25^{+0.08}_{-0.08}$	100	92
GKHT129	60	65°	45	7	$550^{+0.5}_{-1.5}$	70	375_{-1}	$40^{+0.08}_{-0.08}$	126	110
GKHT159	50	70°	45	2	$700^{+0.5}_{-1.5}$	70	450_{-1}	$40^{+0.08}_{-0.08}$	126	110

其它尺寸请按照 GKH 型。

注：Ⅰ：螺栓 Ⅱ：螺母，均用户自配。

For other dimensions , see the type GKH.

Note : bolts Ⅰ and nuts Ⅱ are prepared by customers.

GK..39-189AD1-8
安装结构尺寸

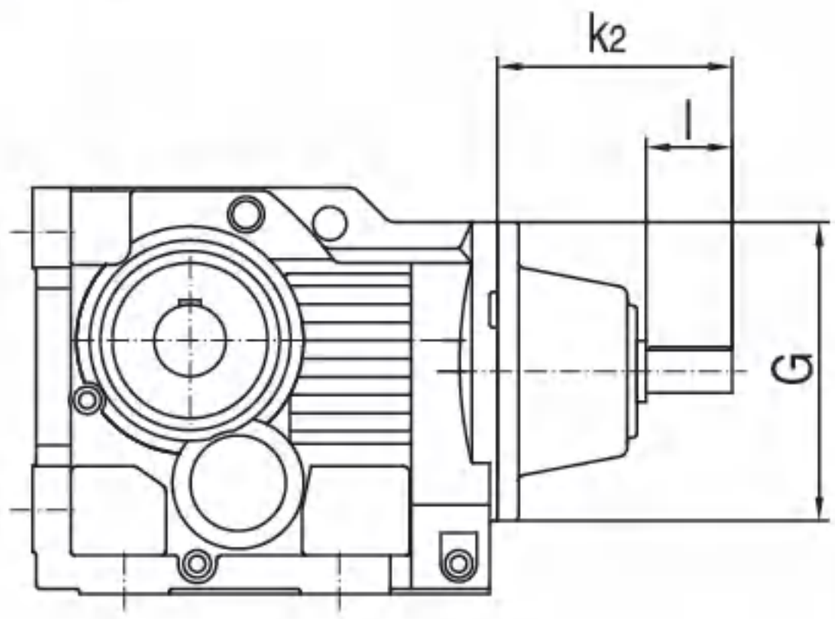

GK..39-189AD1-8
Mounting Dimensional Description

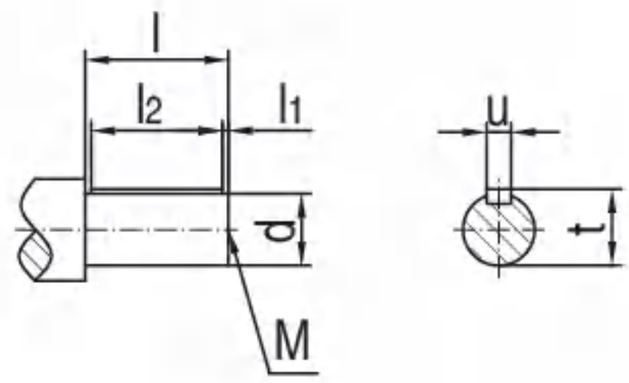

机 型 号 Type Size	规 格 Specification	适用功率范围 (kW)/4P Range Power	d	G	k_2	l	M	l_1	l_2	t	u	输入单元重量（kg） Weight
GK..39	AD1	0.12-0.18	16k6	Φ120	130	40	M5	4	32	18	5	6.6
	AD2	0.25-3	19k6	Φ120	130	40	M6	4	32	21.5	6	
GK..49	AD2	0.12-1.5	19k6	Φ160	149	40	M6	4	32	21.5	6	9.8
	AD3	2.2-3	24k6	Φ160	159	50	M8	5	40	27	8	9.9
GK..59/69	AD2	0.12-1.5	19k6	Φ160	149	40	M6	4	32	21.5	6	9.8
	AD3	2.2-5.5	24k6	Φ160	159	50	M8	5	40	27	8	9.9
GK..79	AD2	0.12-1.5	19k6	Φ200	184	40	M6	4	32	21.5	6	14.2
	AD3	2.2-4	24k6	Φ200	194	50	M8	5	40	27	8	14.3
	AD4	5.5-11	38k6	Φ200	224	80	M12	5	70	41	10	15
GK..89	AD2	0.55-1.5	19k6	Φ250	136	40	M6	4	32	21.5	6	13
	AD3	2.2-4	28k6	Φ250	156	60	M10	5	50	31	8	13.2
	AD4	5.5-7.5	38k6	Φ250	262	80	M12	5	70	41	10	32.9
	AD5	11-22	42k6	Φ250	292	110	M16	10	70	45	12	33.5
GK..99	AD3	1.1-4	28k6	Φ300	194	60	M10	5	50	31	8	18.5
	AD4	5.5-7.5	38k6	Φ300	214	80	M12	5	70	41	10	18.9
	AD5	11-22	42k6	Φ300	327	110	M16	10	70	45	12	51.3
	AD6	30	48k6	Φ300	327	110	M16	10	80	51.5	14	52
GK..109	AD3	3-4	28k6	Φ350	188	60	M10	5	50	31	8	22.2
	AD4	5.5-7.5	38k6	Φ350	208	80	M12	5	70	41	10	22.7
	AD5	11-22	42k6	Φ350	321	110	M16	10	70	45	12	63.7
	AD6	30-45	48k6	Φ350	321	110	M16	10	80	51.5	14	64.4
GK..129	AD4	7.5	38k6	Φ450	270	80	M12	5	70	41	10	61.7
	AD5	11-22	42k6	Φ450	300	110	M16	10	90	45	12	62.3
	AD6	30-45	48k6	Φ450	300	110	M16	10	90	51.5	14	63
	AD7	55	55m6	Φ450	300	110	M20	10	90	59	16	63.8
	AD8	75-90	70m6	Φ450	383	140	M20	15	110	74.5	20	85.2
GK..159/169/189	AD5	11-22	42k6	Φ550	344/344/336	110	M16	10	90	45	12	101.8
	AD6	30-45	48k6	Φ550	344/344/336	110	M16	10	90	51.5	14	102.3
	AD7	55-90	55m6	Φ550	344/344/336	110	M20	10	90	59	16	103.2
	AD8	110-200	70m6	Φ550	374/374/366	140	M20	15	110	74.5	20	107.5

其它尺寸请参照 GK 型。

注： 1. GKF/GKA/GKAB/GKAF/GKAZ/GKH/GKHF/GKHZ 均可采用双轴型，并分别记为 GKF..AD..、GKA..AD..、GKAB..AD..、GKAF..AD..、GKAZ..AD..、GKH..AD..、GKHF..AD..和 GKHZ..AD..。

2.通过联轴器联接，可直接参考上表功率范围；若电机和减速机之间是通过其他极数电机、齿轮、链轮、皮带轮等传动方式联接，需客户自行转换。

For other dimensions，see the type GK.

Note: 1. double shafts type is also available for type GKF/GKA/GKAB/GKAF/GKAZ/GKH/GKHF/GKHZ, and these double shafts types are respectively named type GKF..AD..、GKA..AD..、GKAB..AD..、GKAF..AD..、GKAZ..AD..、GKH..AD..、GKHF..AD.. and GKHZ..AD..。

2. Applicable power refers to the input torque of 4 pole motor. If the connect way is coupling, can see the power range on the table directly, if the connect way is other pole motor, sprocket, belt pulley, need customers to convert by themselves.

GK..R..
安装结构尺寸

GK..R..
Mounting Dimensional Description

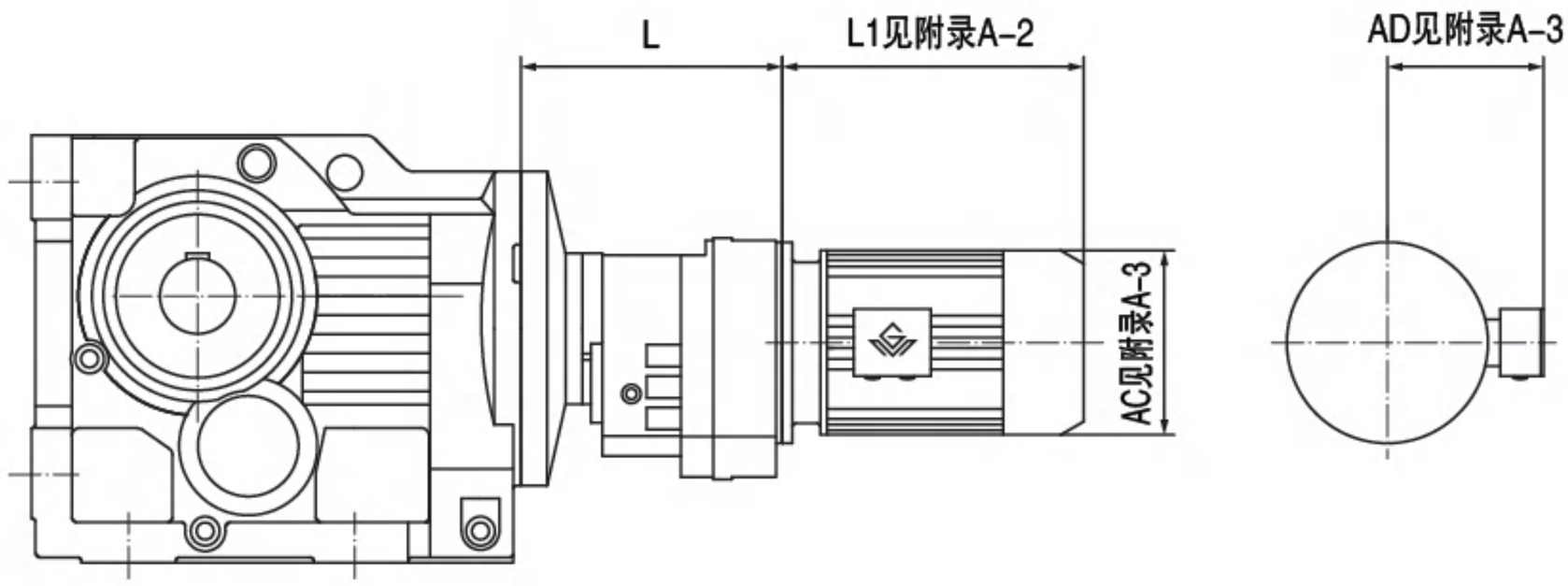

机 型 号 Type Size	机 座 号 Frame Size	L
GK..39R19	63	135
	71	
	80	
GK..49R39 GK..69R39	63	163
	71	
	80	
GK..59R39	63	163
	71	
	80	
	90	
GK..79R39	63	163
	71	
	80	
	90	
GK..89R59	63	216
	71	
	80	
	90	
	100	
GK..99R59	63	216
	71	
	80	
	90	
	100	
	112	
GK..109R79	63	251
	71	
	80	
	90	
	100	
	112	
	132	
	160	

机 型 号 Type Size	机 座 号 Frame Size	L
GK..129R79	63	241
	71	
	80	
	90	
	100	
	112	
	132	
	160	
GK..129R89	90	280
	100	
	112	
	132	
	160	
	180	
GK..159R99 GK..169R99 GK..189R99	80	332
	90	
	100	
	112	
	132	
	160	
	180	
	200	
GK..159R109 GK..169R109 GK..189R109	100	382
	112	
	132	
	160	
	180	
	200	
	225	

注： 1. GKA/GKAF/GKF/GKAZ/GKH/GKHF/GKHZ 均可采用串联组合机型。
2. 电机需方配或配特殊电机时需加联接法兰（见附录 D）

Note: 1. Combined type is also available for type GKA/GKAF/GKF/GKAZ/GKH/GKHF/GKHZ.
2. When equipping the user´s motor or the special one, the flange is required to connected. (Please see appendix D)

GF Series Parallel-Shaft Helical Geared Motors

GF

GF系列 平行轴—斜齿轮减速电机

GF..

GFA..

GFAF..

GF 系列　平行轴-斜齿轮减速电机

结构形式说明　Dimensional Description

GF 系列各轴之间的几何位置都互为平行关系，因而亦称为平行轴系列。由两级或三级斜齿轮构成。

Shafts of GF series geared motors are all parallel to each other. Units of GF series all consist of two or three stages helical gears.

1.GF 型：底脚安装，输出轴为实心轴。

Type GF: Foot mounted. Solid output shaft.

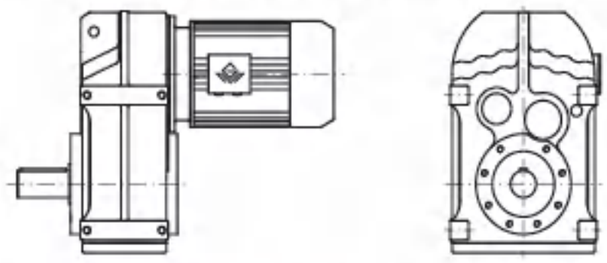

2.GFF 型：B5 法兰安装，输出轴为实心轴。

Type GFF: B5 flange mounted. Solid output shaft.

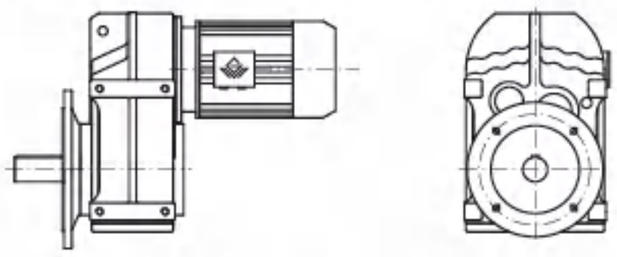

3.GFA 型：轴装式，输出轴为空心轴。

Type GFA：Shaft mounted. Hollow output shaft.

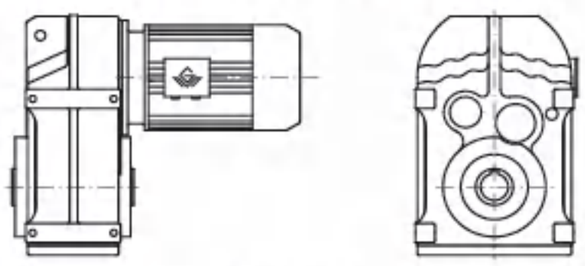

4. GFAF 型：B5 法兰安装，输出轴为空心轴。

Type GFAF: B5 flange mounted. Hollow output shaft.

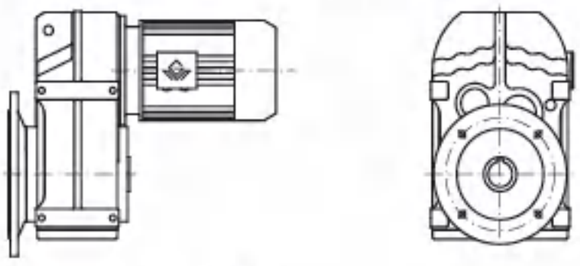

5. GFAZ 型：B14 法兰空心轴安装。

Type GFAZ: B14 flange mounted version with hollow shaft.

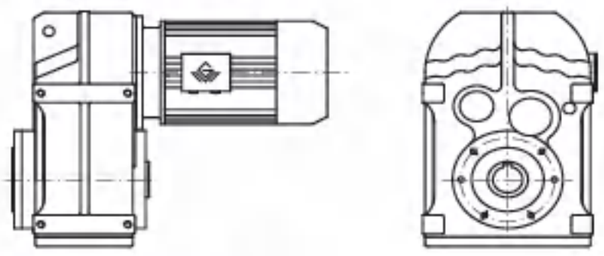

6.GFH 型：空心轴锁紧盘安装。

Type GFH: Hollow shaft and shrink disk mounted.

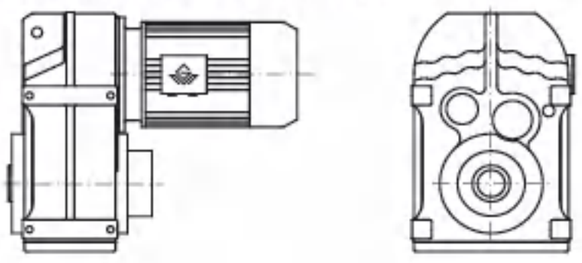

7.GFHF 型：B5 法兰空心轴锁紧盘安装。

Type GFHF: B5 flange mounted version with hollow shaft and shrink disk.

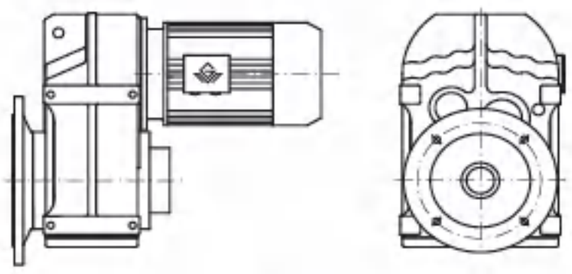

8.GFHZ 型：B14 法兰空心轴锁紧盘安装。

Type GFHZ: B14 flange mounted version with hollow shaft and shrink disk.

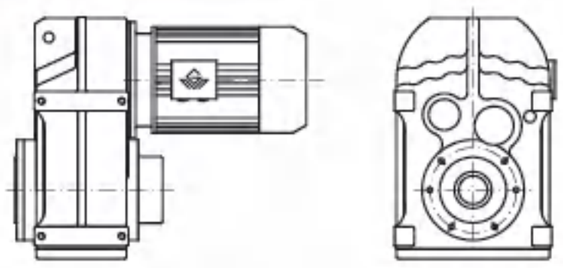

9.GFAT 型/GFHT 型：即在 GFA/GFH 型上增加防转臂附件后的派生型。

Type GFAT/GFHT: As altered type from type GFA/GFH, this type is added torque arm and other accessories.

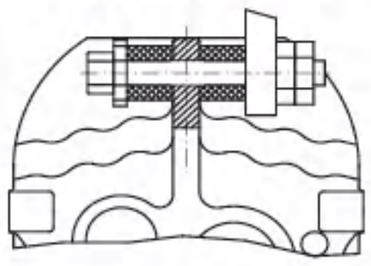

10.GF..AD 型：轴输入型。

Type GF..AD: Input shaft types .

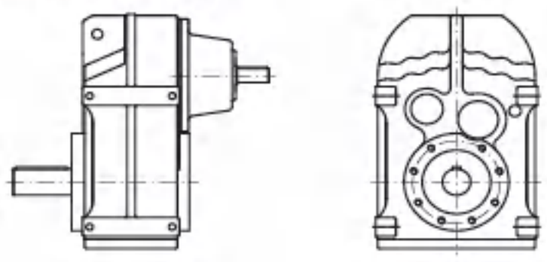

11.GF..R 型：GF 系列和 GR 系列的组合。

Type GF..R: Combined types of type GF and type GR.

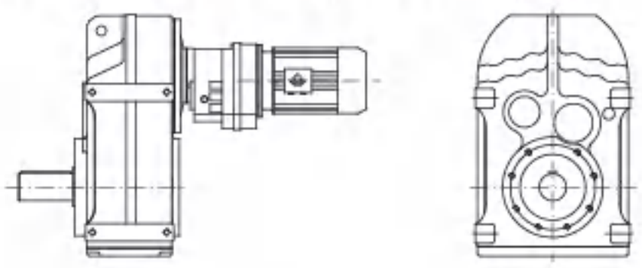

GF 系列机型号表示方法　Type Expression of GF Series

G　FF 69 - Y1.1 - 4P - 79.76 - M3 - 180° - 3 - IEC(ZPIEC)

- IEC(ZPIEC): 法兰联接式(用户自配电机) Flange connection (without motor)
- 3: 入线口位置 Position of cable entry
- 180°: 电机接线盒方向（角度）（参见电机接线盒位置表示方法） Terminal box position (angle) (see description of motor terminal box position)
- M3: 安装形式（参见安装形式图例） Mounting arrangement (see mounting arrangement description)
- 79.76: 传动比（参见选型参数表） Ratio (see selection table)
- 4P: 电机极数（参见选型参数表） Pole number of motor (see selection table)
- Y1.1: 电机系列代号和功率（参见选型参数表） Motor type and motor power (see selection table)
- FF 69: 机型和规格号（参见选型参数表和安装结构尺寸图表） Type size (see selection table and mounting dimensional description)
- G: 公司代号 G G, symbol of company

注：　1、需带联接法兰时请注明 IEC。

2、输入轴型没有电机各项内容。

3、不注明减速机的安装形式时，则默认为安装形式中的 M1 位置。不注明接线盒方向时，则默认为安装形式中的 0 度位置。不注明入线口位置时，则默认为 X 位置。

4、对输出轴旋转方向和输入轴旋转方向有特别要求的用户，请与技术部联系，并在订货时用简图或文字说明。

Note: 1、Please make a note, if it needs connecting flange.

2、Contents of motors for input shaft types are not listed.

3、It is M1,When the mounting arrangement of the reducer is not mentioned.Degree=0°,if terminal box position is not mentioned. It is X, if cable entry position is not mentioned.

4、If specific rotation directions of output shaft or/and input shaft are specially requested, please contact our technology department, and make detailed description while placing order.

电机接线盒位置及入线口位置表示方法

Description of Motor Terminal Box Position and Cable Entry Position

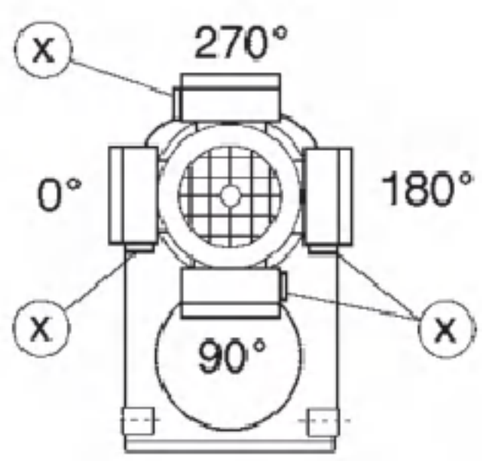

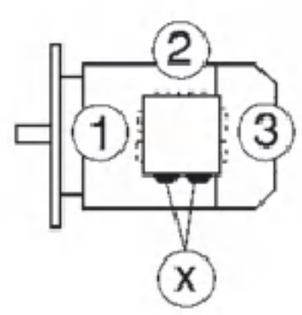

安装形式图例 Mounting Arrangements Description

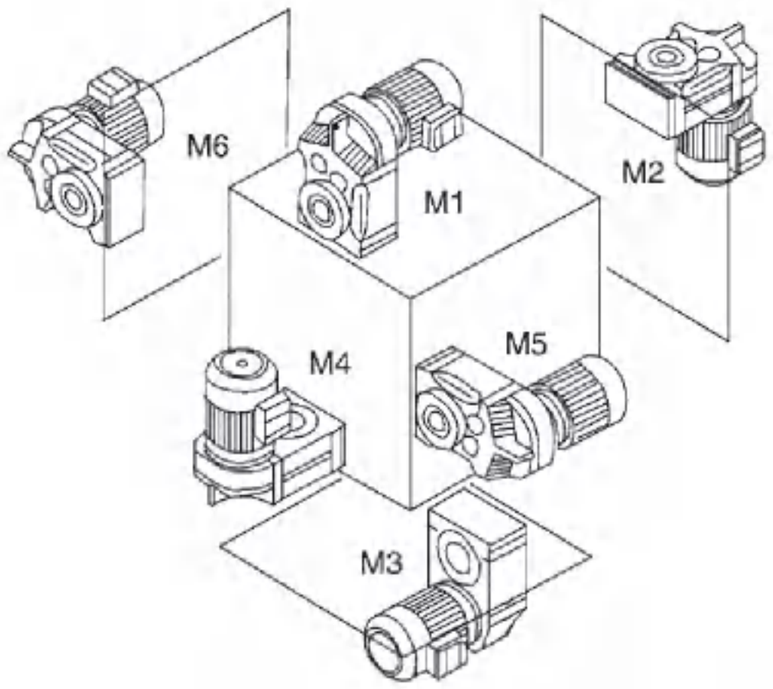

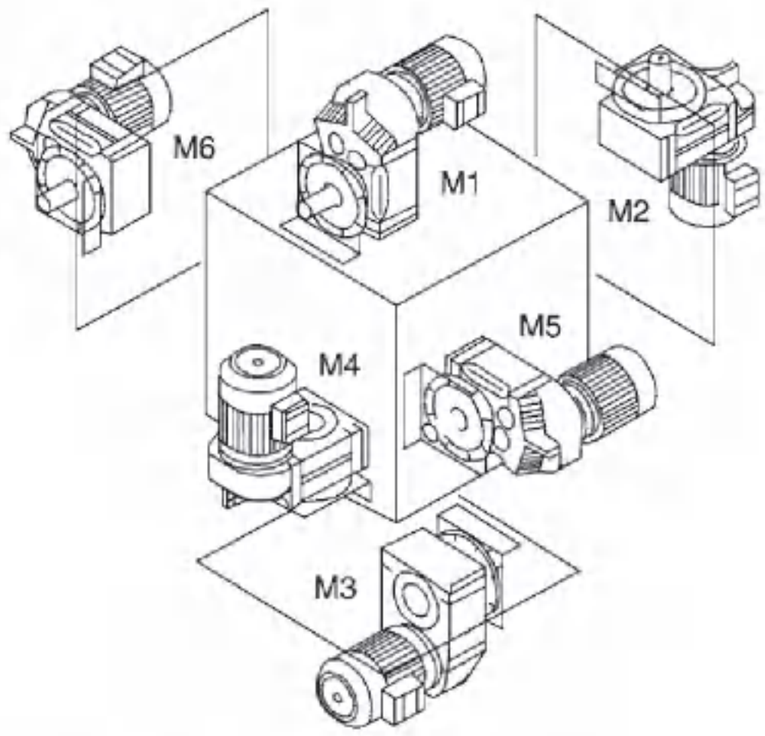

安装形式定义：

M1-电机水平放置；减速机底部朝下。

M2-电机居下。

M3-电机水平放置；减速机底部朝上。

M4-电机居上。

M5-电机水平放置；当减速机在 M1 安装位置时，从电机方向看，减速机的左面旋转到下方位置。

M6-电机水平放置；当减速机在 M1 安装位置时，从电机方向看，减速机的左面旋转到上方位置。

注:电机水平放置时，若电机过重或过长，建议电机增加辅助支撑。

Mounting arrangements are defined as following:

M1–horizontally mounted motor,unit base is at bottom.

M2–motor is vertically mounted downwards.

M3–horizontally mounted motor,unit base is on top.

M4–motor is vertically mounted upwards.

M5–horizontally mounted motor,if placed on M1 position,left side of unit turns to bottom (view point: towards from motor side).

M6–horizontally mounted motor,if placed on M1 position,left side of unit turns to top (view point: towards from motor side).

Note: When the motor is placed horizontally, if the motor is too heavy or too long, it is recommended to add auxiliary support to the motor.

减速机重量 Gear Unit Weight

机型号 Type size		GF39/ GFF39	GF49/ GFF49	GF59/ GFF59	GF69/ GFF69	GF79/ GFF79	GF89/ GFF89	GF99/ GFF99	GF109/ GFF109	GF129/ GFF129	GF159/ GFF159
重量(kg) Weight	二级	12.3/ 14.4	17.7/ 21.1	24.7/ 30.6	30.8/ 36.7	58.1/ 68.9	100.3/ 118.5	171.7/ 207	258.5/ 285.8	429/ 472.1	697.1/ 771.3
	三级	12.9/ 15	18.7/ 22.1	25.8/ 31.7	32.5/ 38.4	61.5/ 72.3	107.1/ 125.3	181.4/ 216.7	271.7/ 299	448.9/ 492	727/ 801.2

注:减速机重量为平均值，仅供参考。其重量不包括电机、联接单元、输入单元以及加油量。
Note: The gear weights mean values without the motor and IEC unit and AD unit and refueling volume, only for reference.

选型参数表注释 Description of Selection Table

恒功率 Constant power

n_a [r/min]	Ma [N.m]	i	F_{Ra} [kN]	f_B	机型号 Type size	极数 Pole

- n_a [r/min] → 输出转速 Output speed
- Ma [N.m] → 输出转矩 Output torque
- i → 减速比 Ratio
- F_{Ra} [kN] → 许用径向载荷 Permissible radial load
- f_B → 使用系数 Service factor

恒转矩 Constant torque

Mamax [N.m]	n_a [r/min]	i	F_{Ra} [kN]	机型号 Type size	P [kW]/4P

- Mamax [N.m] → 最大输出转矩 Max.output torque
- n_a [r/min] → 输出转速 Output speed
- i → 减速比 Ratio
- F_{Ra} [kN] → 许用径向载荷 Permissible radial load
- P [kW]/4P → 电机功率 Motor power

选型参数表
(恒功率)

Selection Table
(Constant Power)

n_a [r/min]	M_a [N.m]	i	F_{Ra} [kN]	f_B	机型号 Type size	极数 Pole
0.12kW						
0.06	17605	22298	80	0.80		
0.07	15021	19026	85	0.85	**GFA129R79**	
0.08	13135	16637	86	0.95	**GFAF129R79**	
0.09	11610	14705	86	1.10	**GF129R79**	**4P**
0.10	10194	12912	86	1.25	**GFF129R79**	
0.11	9192	11643	86	1.35		
0.13	8037	10180	86	1.55		
0.09	11660	14768	42	0.80		
0.12	8959	11347	48	0.90		
0.13	7926	10039	52	1.05		
0.15	6749	8548	54	1.25	**GFA109R79**	
0.17	6060	7675	54	1.35	**GFAF109R79**	**4P**
0.19	5343	6768	55	1.55	**GF109R79**	
0.22	4701	5954	56	1.75	**GFF109R79**	
0.25	4124	5223	57	2.00		
0.29	3606	4567	58	2.30		
0.37	2780	3521	59	3.00		
0.20	5107	6469	29	0.90	**GFA99R59**	
0.23	4433	5615	30	1.00	**GFAF99R59**	**4P**
0.26	3917	4961	31	1.15	**GF99R59**	
0.30	3421	4333	32	1.35	**GFF99R59**	
0.34	3084	3906	33	1.50	**GFA99R59**	
0.39	2646	3352	33	1.70	**GFAF99R59**	**4P**
0.45	2295	2907	34	2.00	**GF99R59**	
0.51	2016	2553	34	2.25	**GFF99R59**	
0.31	3351	4245	23	0.95	**GFA89R59** **GFAF89R59** **GF89R59** **GFF89R59**	**4P**
0.35	2938	3721	25	1.10		
0.40	2561	3244	25	1.25		
0.45	2275	2881	25	1.40		
0.51	2033	2575	26	1.55	**GFA89R59**	
0.60	1736	2199	27	1.85	**GFAF89R59**	**4P**
0.68	1524	1930	27	2.10	**GF89R59**	
0.77	1349	1709	27	2.35	**GFF89R59**	
0.88	1179	1493	28	2.70		
1.0	1026	1300	28	3.10		
1.1	906	1148	28	3.50		
0.50	2063	2613	13	0.85	**GFA79R39**	
0.57	1803	2284	15	0.90	**GFAF79R39**	**4P**
0.65	1603	2030	16	1.00	**GF79R39** **GFF79R39**	
0.76	1364	1728	17	1.15		
0.85	1219	1544	17	1.30		
0.97	1069	1354	18	1.50	**GFA79R39**	
1.1	947	1200	18	1.70	**GFAF79R39**	**4P**
1.2	831	1053	18	1.90	**GF79R39**	
1.4	718	910	19	2.20	**GFF79R39**	
1.6	640	810	19	2.50		
1.8	561	710	19	2.85		
0.92	1128	1429	8.8	0.80		
1.0	1003	1271	10	0.85		
1.2	870	1102	11	1.00		
1.4	766	970	11	1.15	**GFA69R39**	
1.5	677	858	12	1.30	**GFAF69R39**	**4P**
1.7	596	755	12	1.45	**GF69R39**	
2.0	506	641	12	1.70	**GFF69R39**	
2.3	452	572	12	1.90		
2.6	402	509	12	2.15		
3.0	345	437	12	2.50		

n_a [r/min]	M_a [N.m]	i	F_{Ra} [kN]	f_B	机型号 Type size	极数 Pole
0.12kW						
1.5	672	851	8.9	0.95		
1.8	583	738	9.4	1.10	**GFA59R39**	
2.0	510	646	10	1.25	**GFAF59R39**	**4P**
2.3	441	558	10	1.45	**GF59R39**	
2.6	399	506	10	1.60	**GFF59R39**	
2.9	357	452	11	1.80		
3.1	336	426	11	1.90	**GFA59R39**	
3.4	302	382	11	2.10	**GFAF59R39**	
4.0	261	330	11	2.45	**GF59R39**	**4P**
4.4	235	298	11	2.70	**GFF59R39**	
5.0	207	262	11	3.10		
2.4	429	543	6.0	1.00	**GFA49R19**	
2.8	375	475	6.5	1.15	**GFAF49R19**	**4P**
3.1	331	419	6.9	1.30	**GF49R19** **GFF49R19**	
2.5	414	524	6.1	1.00		
2.7	386	489	6.4	1.10	**GFA49R19**	
3.1	337	427	6.8	1.25	**GFAF49R19**	
3.4	301	381	7.0	1.40	**GF49R19**	**4P**
3.9	264	334	7.2	1.60	**GFF49R19**	
4.5	232	294	7.4	1.80		
5.2	200	253	7.5	2.10		
4.1	254	322	3.9	0.80	**GFA39R19**	
4.7	219	278	4.3	0.95	**GFAF39R19**	**4P**
5.4	191	242	4.6	1.10	**GF39R19**	
5.9	174	221	4.6	1.20	**GFF39R19**	
4.0	257	326	3.7	0.80		
4.6	225	285	4.2	0.95	**GFA39R19**	
5.2	197	250	4.4	1.05	**GFAF39R19**	**4P**
6.0	173	219	4.6	1.20	**GF39R19**	
7.0	147	186	4.8	1.45	**GFF39R19**	
7.8	132	167	4.9	1.60		
3.7	293	228.99	12	2.80	**GFA69**	
4.4	250	195.39	12	3.30	**GFAF69**	
5.0	219	170.85	12	3.80	**GF69**	**6P***
5.2	208	162.31	12	4.00	**GFF69**	
6.0	182	142.40	12	4.50		
4.3	256	199.70	11	2.40	**GFA59**	
4.6	235	183.60	11	2.60	**GFAF59**	
5.4	201	157.09	11	3.00	**GF59**	**6P***
6.2	174	136.16	11	3.50	**GFF59**	
6.7	163	127.27	11	3.70		
6.6	166	199.70	11	3.60	**GFA59**	
7.1	153	183.60	11	3.90	**GFAF59**	**4P**
8.3	131	157.09	11	4.60	**GF59**	
9.6	113	136.16	11	5.30	**GFF59**	
4.5	244	190.76	7.1	1.65		
4.8	225	175.38	7.3	1.80		
5.7	192	150.06	7.4	2.10	**GFA49**	
6.5	167	130.07	7.5	2.40	**GFAF49**	**6P***
7.0	156	121.57	7.6	2.60	**GF49**	
8.1	135	105.09	7.7	3.00	**GFF49**	
9.5	114	89.29	7.7	3.50		
11	102	79.72	7.8	3.90		
6.9	159	190.76	7.6	2.50	**GFA49**	
7.5	146	175.38	7.6	2.80	**GFAF49**	**4P**
8.7	125	150.06	7.7	3.20	**GF49**	
10.1	108	130.07	7.7	3.70	**GFF49**	
6.6	165	128.51	4.5	1.20	**GFA39**	
7.2	151	117.88	4.6	1.35	**GFAF39**	
8.5	129	100.36	4.8	1.55	**GF39**	**6P***
9.8	111	86.53	4.9	1.80	**GFF39**	
11	103	80.65	5.0	1.95		

*0.12kW（6P）电机需特制。*0.12kW motor of 6 poles needs to be specially requested and then manufactured.

选型参数表
(恒功率)

Selection Table
(Constant Power)

n_a [r/min]	M_a [N.m]	i	F_{Ra} [kN]	f_B	机型号 Type size	极数 Pole
0.12kW						
10	107	128.51	5.0	1.85	GFA39 GFAF39 GF39 GFF39	4P
11	98	117.88	5.0	2.00		
13	83	100.36	5.1	2.40		
15	72	86.53	5.1	2.80		
16	67	80.65	5.1	3.00		
0.18kW						
0.10	15291	12912	83	0.80	GFA129R79 GFAF129R79 GF129R79 GFF129R79	4P
0.11	13788	11643	86	0.90		
0.13	12056	10180	86	1.05		
0.15	10448	8822	86	1.20		
0.17	9041	7634	86	1.40		
0.20	7944	6708	86	1.60		
0.15	10123	8548	45	0.80	GFA109R79 GFAF109R79 GF109R79 GFF109R79	4P
0.17	9089	7675	46	0.90		
0.19	8015	6768	49	1.05		
0.22	7051	5954	51	1.15		
0.25	6185	5223	53	1.35		
0.29	5409	4567	54	1.55		
0.37	4170	3521	56	2.00		
0.43	3597	3037	57	2.30	GFA109R79 GFAF109R79 GF109R79 GFF109R79	4P
0.48	3264	2756	58	2.55		
0.55	2806	2369	58	2.95		
0.63	2449	2068	59	3.40		
0.30	5131	4333	27	0.90	GFA99R59 GFAF99R59 GF99R59 GFF99R59	4P
0.34	4626	3906	29	1.00	GFA99R59 GFAF99R59 GF99R59 GFF99R59	4P
0.39	3970	3352	30	1.15		
0.45	3443	2907	31	1.30		
0.51	3023	2553	32	1.50		
0.58	2659	2245	33	1.70		
0.66	2333	1970	33	1.95		
0.76	2041	1723	34	2.20		
0.86	1810	1528	34	2.50		
0.99	1572	1327	35	2.90		
1.1	1387	1171	35	3.30		
0.51	3050	2575	22	1.05	GFA89R59 GFAF89R59 GF89R59	4P
0.60	2604	2199	24	1.20		
0.68	2286	1930	25	1.40		
0.77	2024	1709	25	1.60		
0.88	1768	1493	26	1.80		
1.1	1360	1148	27	2.35		
1.3	1196	1010	27	2.65		
1.5	1050	887	28	3.00		
1.7	924	780	28	3.45		
0.85	1829	1544	13	0.85	GFA79R39 GFAF79R39 GF79R39 GFF79R39	4P
1.0	1604	1354	15	1.00		
1.1	1421	1200	16	1.10		
1.2	1247	1053	17	1.30		
1.4	1078	910	17	1.50		
1.6	959	810	18	1.65		
1.8	841	710	18	1.90		
2.1	728	615	18	2.20		

n_a [r/min]	M_a [N.m]	i	F_{Ra} [kN]	f_B	机型号 Type size	极数 Pole
0.18kW						
1.5	1016	858	8.9	0.85	GFA69R39 GFAF69R39 GF69R39 GFF69R39	4P
1.7	894	755	10	0.95		
2.0	759	641	11	1.15		
2.3	677	572	11	1.30		
2.6	603	509	12	1.45		
3.0	518	437	12	1.70		
3.4	455	384	12	1.90		
2.6	592	500	11	1.45	GFA69R39 GFAF69R39 GF69R39 GFF69R39	4P
2.9	538	454	12	1.60		
3.3	464	392	12	1.85		
3.9	394	333	12	2.20		
4.4	352	297	12	2.50		
5.0	309	261	12	2.80		
5.5	282	238	12	3.10		
6.6	237	200	12	3.65		
2.3	661	558	8.6	0.95	GFA59R39 GFAF59R39 GF59R39 GFF59R39	4P
2.6	599	506	9.1	1.05		
2.9	535	452	10	1.20		
3.4	457	386	10	1.40		
3.9	400	338	10	1.60		
3.1	505	426	10	1.25	GFA59R39 GFAF59R39 GF59R39 GFF59R39	4P
3.4	452	382	10	1.40		
4.0	391	330	10	1.60		
4.4	353	298	10	1.80		
5.0	310	262	11	2.05		
5.8	268	226	11	2.40		
6.6	237	200	11	2.70		
3.5	438	370	5.6	0.95	GFA49R19 GFAF49R19 GF49R19 GFF49R19	4P
4.0	384	324	6.1	1.10		
4.5	341	288	6.6	1.25		
5.3	295	249	6.9	1.45		
3.9	396	334	5.9	1.05	GFA49R19 GFAF49R19 GF49R19 GFF49R19	4P
4.5	348	294	6.4	1.20		
5.2	300	253	6.9	1.40		
6.0	257	217	7.1	1.65		
6.9	225	190	7.3	1.85		
7.4	211	178	7.4	2.00		
7.0	220	186	4.0	0.95	GFA39R19 GFAF39R19 GF39R19 GFF39R19	4P
7.8	198	167	4.2	1.05		
9.0	172	145	4.5	1.20		
10	153	129	4.7	1.40		
3.0	541	281.71	19	2.70	GFA79 GFAF79 GF79 GFF79	6P
3.2	505	262.93	19	2.90		
3.8	434	225.79	19	3.40		
3.7	440	228.99	12	1.80	GFA69 GFAF69 GF69 GFF69	6P
4.4	375	195.39	12	2.10		
5.0	328	170.85	12	2.40		
5.7	285	228.99	12	2.80	GFA69 GFAF69 GF69 GFF69	4P
6.7	244	195.39	12	3.20		
7.7	213	170.85	12	3.70		
4.3	384	199.70	10	1.50	GFA59 GFAF59 GF59 GFF59	6P
4.6	353	183.60	10	1.65		
5.4	302	157.09	11	1.95		
6.2	262	136.16	11	2.20		
6.7	245	127.27	11	2.40		
7.7	211	110.01	11	2.80		

选型参数表
(恒功率)

Selection Table
(Constant Power)

n_a [r/min]	M_a [N.m]	i	F_{Ra} [kN]	f_B	机型号 Type size	极数 Pole
0.18kW						
6.6	249	199.70	11	2.30	GFA59 GFAF59 GF59 GFF59	4P
7.1	229	183.60	11	2.50		
8.3	196	157.09	11	2.90		
9.6	170	136.16	11	3.40		
10.3	159	127.27	11	3.60		
4.5	366	190.76	5.9	1.05	GFA49 GFAF49 GF49 GFF49	6P
4.8	337	175.38	6.3	1.15		
5.7	288	150.06	6.7	1.35		
6.5	250	130.07	7.0	1.55		
7.0	234	121.57	7.2	1.65		
6.9	238	190.76	7.1	1.60	GFA49 GFAF49 GF49 GFF49	4P
7.5	219	175.38	7.2	1.75		
8.7	187	150.06	7.4	2.00		
10.1	162	130.07	7.5	2.40		
10.8	152	121.57	7.6	2.50		
7.2	226	117.88	3.6	0.85	GFA39 GFAF39 GF39 GFF39	6P
8.5	193	100.36	4.1	1.00		
10	166	86.53	4.4	1.15		
11	155	80.65	4.6	1.25		
12	135	70.50	4.7	1.45		
10	160	128.51	4.5	1.20	GFA39 GFAF39 GF39 GFF39	4P
11	147	117.88	4.6	1.30		
13	125	100.36	4.8	1.55		
15	108	86.53	4.9	1.75		
16	101	80.65	5.0	1.90		
19	88	70.50	5.0	2.20		
20	82	66.09	5.1	2.30		
22	73	58.32	5.1	2.60		
0.25kW						
0.15	14292	8822	84	0.85	GFA129R79 GFAF129R79 GF129R79 GFF129R79	4P
0.17	12368	7634	86	1.00		
0.20	10868	6708	86	1.15		
0.22	9589	5919	86	1.30		
0.26	8339	5147	86	1.50		
0.29	7336	4528	86	1.70		
0.22	9646	5954	44	0.85	GFA109R79 GFAF109R79 GF109R79 GFF109R79	4P
0.25	8462	5223	47	0.95		
0.29	7399	4567	49	1.10		
0.38	5704	3521	53	1.40		
0.44	4920	3037	54	1.65	GFA109R79 GFAF109R79 GF109R79 GFF109R79	4P
0.48	4465	2756	55	1.80		
0.56	3838	2369	56	2.10		
0.64	3350	2068	57	2.40		
0.83	2587	1597	58	3.15		
0.95	2270	1401	59	3.60		
0.46	4710	2907	28	0.95	GFA99R59 GFAF99R59 GF99R59 GFF99R59	4P
0.52	4136	2553	29	1.05		
0.59	3637	2245	30	1.20		
0.68	3192	1970	31	1.40		
0.77	2791	1723	32	1.60		
0.87	2475	1528	33	1.80		
1.0	2150	1327	34	2.10		
1.1	1897	1171	34	2.35		
1.3	1656	1022	34	2.70		
0.69	3127	1930	17	1.00	GFA89R59 GFAF89R59 GF89R59 GFF89R59	4P
0.78	2769	1709	23	1.10		
0.89	2419	1493	24	1.30		
1.0	2106	1300	25	1.50		

n_a [r/min]	M_a [N.m]	i	F_{Ra} [kN]	f_B	机型号 Type size	极数 Pole
0.25kW						
1.2	1860	1148	26	1.70	GFA89R59 GFAF89R59 GF89R59 GFF89R59	4P
1.3	1636	1010	26	1.90		
1.5	1437	887	27	2.20		
1.7	1264	780	27	2.50		
2.0	1092	674	27	2.90		
1.3	1706	1053	14	0.90	GFA79R39 GFAF79R39 GF79R39 GFF79R39	4P
1.5	1474	910	15	1.05		
1.6	1312	810	16	1.20		
1.9	1150	710	17	1.35		
2.2	996	615	17	1.55		
2.5	872	538	18	1.80		
2.8	778	480	18	2.00		
3.2	669	413	18	2.35		
2.3	927	572	9.0	0.90	GFA69R39 GFAF69R39 GF69R39 GFF69R39	4P
2.6	825	509	10	1.05		
3.0	708	437	11	1.20		
2.7	810	500	10	1.05	GFA69R39 GFAF69R39 GF69R39 GFF69R39	4P
2.9	736	454	10	1.15		
3.4	635	392	11	1.35		
4.0	539	333	12	1.60		
4.5	481	297	12	1.75		
5.1	423	261	12	2.00		
5.6	386	238	12	2.20		
3.4	625	386	8.7	1.00	GFA59R39 GFAF59R39 GF59R39 GFF59R39	4P
3.9	548	338	9.3	1.15		
5.2	413	255	10	1.50		
3.5	619	382	8.3	1.00	GFA59R39 GFAF59R39 GF59R39 GFF59R39	4P
4.0	535	330	9.2	1.15		
4.5	483	298	10	1.25		
5.1	424	262	10	1.45		
5.9	366	226	10	1.70		
6.7	324	200	10	1.90		
7.8	275	170	11	2.25		
5.3	403	249	5.7	1.00	GFA49R19 GFAF49R19 GF49R19 GFF49R19	4P
6.1	353	218	6.3	1.15		
6.9	313	193	6.7	1.30		
7.6	284	175	6.9	1.45		
5.3	410	253	5.6	1.00	GFA49R19 GFAF49R19 GF49R19 GFF49R19	4P
6.1	352	217	6.2	1.20		
7.0	308	190	6.6	1.35		
7.5	288	178	6.8	1.45		
8.9	241	149	7.1	1.70		
10	212	131	7.3	1.95		
9.2	235	145	3.5	0.85	GFA39R19 GFAF39R19 GF39R19 GFF39R19	4P
10	209	129	3.9	1.00		
11	191	118	4.2	1.10		
14	159	98	4.5	1.30		
15	141	87	4.7	1.45		
3.0	752	281.71	18	1.95	GFA79 GFAF79 GF79 GFF79	6P
3.2	702	262.93	18	2.10		
3.8	602	225.79	19	2.50		
4.3	529	198.31	19	2.80		
4.5	503	188.40	19	2.90		

选型参数表
(恒功率)

Selection Table
(Constant Power)

n_a [r/min]	M_a [N.m]	i	F_{Ra} [kN]	f_B	机型号 Type size	极数 Pole
0.25kW						
3.7	611	228.99	11	1.30	GFA69 GFAF69 GF69 GFF69	6P
4.4	521	195.39	12	1.55		
5.0	456	170.85	12	1.75		
5.2	433	162.31	12	1.85		
6.0	380	142.40	12	2.10		
5.8	391	228.99	12	1.95	GFA69 GFAF69 GF69 GFF69	4P
6.8	333	195.39	12	2.30		
7.8	291	170.85	12	2.60		
8.2	277	162.31	12	2.80		
9.3	243	142.40	12	3.10		
4.3	533	199.70	9.1	1.10	GFA59 GFAF59 GF59 GFF59	6P
4.6	490	183.60	9.4	1.20		
5.4	419	157.09	10	1.40		
6.2	363	136.16	10	1.60		
6.7	340	127.27	10	1.75		
7.7	294	110.01	11	2.00		
6.7	341	199.70	10	1.65	GFA59 GFAF59 GF59 GFF59	4P
7.2	313	183.60	10	1.80		
8.5	268	157.09	11	2.10		
9.8	232	136.16	11	2.40		
10	217	127.27	11	2.60		
12	188	110.01	11	3.00		
5.7	400	150.06	5.5	1.00	GFA49 GFAF49 GF49 GFF49	6P
6.5	347	130.07	6.2	1.15		
7.0	324	121.57	6.4	1.20		
8.1	280	105.09	6.8	1.40		
7.0	325	190.76	6.2	1.15	GFA49 GFAF49 GF49 GFF49	4P
7.6	299	175.38	6.5	1.25		
8.9	256	150.06	6.9	1.45		
10.2	222	130.07	7.2	1.65		
10.9	207	121.57	7.3	1.80		
12.7	179	105.09	7.4	2.10		
14.9	152	89.29	7.6	2.40		
10	219	128.51	3.5	0.85	GFA39 GFAF39 GF39 GFF39	4P
11	201	117.88	3.8	0.90		
13	171	100.36	4.3	1.10		
15	148	86.53	4.6	1.25		
16	138	80.65	4.7	1.35		
19	120	70.50	4.8	1.55		
20	113	66.09	4.9	1.65		
23	99	58.32	4.9	1.85		
24	93	54.54	5.0	2.00		
26	88	51.70	5.0	2.10		
28	80	47.02	5.1	2.30		
30	75	43.95	5.1	2.50		
35	65	38.31	5.1	2.80		
37	61	35.91	5.1	3.00		
42	54	31.69	5.2	3.40		
0.37kW						
0.20	16084	6708	81	0.80	GFA129R79 GFAF129R79 GF129R79 GFF129R79	4P
0.22	14192	5919	84	0.85		
0.26	12341	5147	86	1.00		
0.29	10857	4528	86	1.15		
0.34	9404	3922	86	1.35		
0.39	8272	3450	86	1.55		
0.44	7260	3028	86	1.70		

n_a [r/min]	M_a [N.m]	i	F_{Ra} [kN]	f_B	机型号 Type size	极数 Pole
0.37kW						
0.44	7282	3037	50	1.10	GFA109R79 GFAF109R79 GF109R79 GFF109R79	4P
0.48	6608	2756	51	1.25		
0.56	5680	2369	53	1.45		
0.64	4959	2068	54	1.65		
0.83	3829	1597	56	2.10		
0.68	4724	1970	28	0.95	GFA99R59 GFAF99R59 GF99R59 GFF99R59	4P
0.77	4131	1723	29	1.10		
0.87	3664	1528	31	1.20		
1.0	3182	1327	32	1.40		
1.1	2808	1171	32	1.60		
1.3	2450	1022	33	1.85		
1.5	2153	898	34	2.10		
1.0	3117	1300	22	1.00	GFA89R59 GFAF89R59 GF89R59 GFF89R59	4P
1.2	2753	1148	23	1.15		
1.3	2422	1010	24	1.30		
1.5	2127	887	25	1.45		
1.7	1870	780	26	1.65		
2.0	1616	674	27	1.95		
2.2	1460	609	27	2.15		
2.6	1235	515	27	2.55		
2.9	1084	452	28	2.90		
1.6	1942	810	13	0.80	GFA79R39 GFAF79R39 GF79R39 GFF79R39	4P
1.9	1702	710	14	0.90		
2.2	1475	615	16	1.05		
2.5	1290	538	17	1.20		
2.8	1151	480	17	1.35		
3.2	990	413	18	1.60		
3.6	880	367	18	1.80		
4.1	774	323	18	2.00		
3.5	921	384	9.4	0.95	GFA69R39 GFAF69R39 GF69R39 GFF69R39	4P
3.9	810	338	10	1.05		
4.4	731	305	11	1.15		
5.2	616	257	11	1.40		
5.8	554	231	12	1.55		
5.2	611	255	8.9	1.00	GFA59R39 GFAF59R39 GF59R39 GFF59R39	4P
6.6	482	201	10	1.30		
7.3	434	181	10	1.45		
5.1	628	262	8.7	1.00	GFA59R39 GFAF59R39 GF59R39 GFF59R39	4P
5.9	542	226	9.3	1.15		
6.7	480	200	10	1.30		
7.8	408	170	10	1.55		
8.8	364	152	10	1.70		
9.9	321	134	11	1.95		
7.6	420	175	5.7	1.00	GFA49R19 GFAF49R19 GF49R19 GFF49R19	4P
9.0	352	147	6.4	1.20		
10	312	130	6.8	1.35		
2.4	1377	270.68	27	2.10	GFA89 GFAF89 GF89 GFF89	8P
2.6	1299	255.37	27	2.30		
2.9	1164	228.93	27	2.50		
3.3	1003	197.20	27	2.90		
3.3	1021	270.68	27	2.80	GFA89 GFAF89 GF89 GFF89	6P
3.5	963	255.37	28	3.00		
3.9	863	228.93	28	3.30		

GF

选型参数表
(恒功率)

Selection Table
(Constant Power)

n_a [r/min]	M_a [N.m]	i	F_{Ra} [kN]	f_B	机型号 Type size	极数 Pole
0.37kW						
3.9	852	225.79	18	1.70	GFA79	6P
4.5	748	198.31	18	1.95	GFAF79	
4.7	711	188.40	18	2.00	GF79	
5.3	628	166.47	18	2.30	GFF79	
6.3	537	142.27	19	2.70		
4.7	711	281.71	18	2.10	GFA79	4P
5.1	664	262.93	18	2.20	GFAF79	
5.9	570	225.79	19	2.60	GF79	
6.7	501	198.31	19	3.00	GFF79	
4.6	737	195.39	10	1.05	GFA69	6P
5.2	644	170.85	11	1.20	GFAF69	
5.5	612	162.31	11	1.30	GF69	
6.3	537	142.40	11	1.45	GFF69	
7.4	456	120.79	12	1.75		
5.8	578	228.99	11	1.40		4P
6.8	493	195.39	12	1.65	GFA69	
7.8	431	170.85	12	1.85	GFAF69	
8.2	410	162.31	12	1.95	GF69	
9.3	359	142.40	12	2.20	GFF69	
11	305	120.79	12	2.70		
5.6	596	157.09	8.6	0.95	GFA59	6P
6.5	516	136.16	9.2	1.10	GFAF59	
7.0	483	127.27	9.4	1.20	GF59	
8.0	417	110.01	10	1.40	GFF59	
6.7	504	199.70	9.4	1.15		4P
7.2	463	183.60	10	1.30		
8.5	396	157.09	10	1.50	GFA59	
9.8	344	136.16	10	1.70	GFAF59	
10	321	127.27	10	1.85	GF59	
12	278	110.01	11	2.10	GFF59	
14	236	93.47	11	2.50		
16	211	83.46	11	2.80		
8.9	379	150.06	5.8	1.05		4P
10	328	130.07	6.4	1.20	GFA49	
13	265	105.09	7.0	1.50	GFAF49	
15	225	89.29	7.2	1.75	GF49	
17	201	79.72	7.4	1.95	GFF49	
20	172	68.09	7.5	2.30		
20	165	65.36	7.5	2.40		
15	218	86.53	3.8	0.90		4P
16	204	80.65	4.0	0.95		
19	178	70.50	4.3	1.10		
20	167	66.09	4.4	1.20		
23	147	58.32	4.6	1.35		
24	138	54.54	4.7	1.45	GFA39	
26	130	51.70	4.8	1.50	GFAF39	
28	119	47.02	4.9	1.65	GF39	
30	111	43.95	4.9	1.80	GFF39	
35	97	38.31	5.0	2.00		
37	91	35.91	5.0	2.20		
42	80	31.69	5.0	2.50		
47	71	28.10	4.9	2.80		
56	60	23.88	4.7	3.30		
0.55kW						
0.22	21468	6295	87	0.90	GFA159R99	4P
0.26	18430	5404	97	1.05	GFAF159R99	
0.50	9481	2780	113	2.00	GF159R99	
					GFF159R99	

n_a [r/min]	M_a [N.m]	i	F_{Ra} [kN]	f_B	机型号 Type size	极数 Pole
0.55kW						
0.57	8277	2427	114	2.30	GFA159R99	4P
0.83	5709	1674	114	3.30	GFAF159R99	
1.1	4461	1308	114	4.30	GF159R99	
1.2	3987	1169	114	4.80	GFF159R99	
0.35	13375	3922	84	0.90	GFA129R79	4P
0.40	11766	3450	86	1.05	GFAF129R79	
0.46	10327	3028	86	1.20	GF129R79	
					GFF129R79	
0.59	8079	2369	46	0.95		4P
0.67	7053	2068	49	1.10		
0.76	6227	1826	51	1.25		
0.87	5446	1597	53	1.40	GFA109R79	
0.99	4778	1401	54	1.60	GFAF109R79	
1.1	4239	1243	55	1.85	GF109R79	
1.3	3707	1087	56	2.10	GFF109R79	
1.5	3240	950	57	2.40		
1.7	2844	834	58	2.75		
2.2	2183	640	59	3.55		
1.0	4526	1327	28	0.95		4P
1.2	3994	1171	29	1.05		
1.4	3485	1022	30	1.20		
1.5	3062	898	32	1.40	GFA99R59	
1.8	2677	785	32	1.60	GFAF99R59	
2.0	2353	690	33	1.85	GF99R59	
2.3	2063	605	34	2.10	GFF99R59	
2.6	1804	529	34	2.40		
3.0	1593	467	34	2.70		
3.4	1385	406	35	3.10		
3.8	1238	363	35	3.45		
1.6	3025	887	17	1.00		4P
1.8	2660	780	23	1.10	GFA89R59	
2.1	2299	674	24	1.30	GFAF89R59	
2.3	2077	609	25	1.45	GF89R59	
2.7	1756	515	26	1.70	GFF89R59	
3.1	1541	452	26	1.95		
4.0	1177	345	27	2.55		
2.9	1637	480	14	0.90	GFA79R39	4P
3.4	1408	413	15	1.05	GFAF79R39	
3.8	1252	367	16	1.20	GF79R39	
4.3	1102	323	17	1.35	GFF79R39	
5.4	876	257	9.2	0.90	GFA69R39	4P
6.0	788	231	10	1.05	GFAF69R39	
6.8	699	205	11	1.15	GF69R39	
7.9	597	175	11	1.35	GFF69R39	
2.4	2092	276.77	33	2.00	GFA99	8P
2.6	1916	253.41	34	2.20	GFAF99	
2.9	1693	223.88	34	2.50	GF99	
					GFF99	
2.4	2046	270.68	25	1.45	GFA89	8P
2.6	1931	255.37	25	1.50	GFAF89	
2.9	1731	228.93	26	1.70	GF89	
3.3	1491	197.20	26	1.95	GFF89	
3.3	1518	270.68	26	1.90	GFA89	6P
3.5	1432	255.37	26	2.00	GFAF89	
3.9	1284	228.93	27	2.20	GF89	
4.5	1106	197.20	27	2.60	GFF89	
4.9	1009	179.97	27	2.90		

选型参数表
(恒功率)

Selection Table
(Constant Power)

n_a [r/min]	M_a [N.m]	i	F_{Ra} [kN]	f_B	机型号 Type size	极数 Pole
0.55kW						
3.9	1266	225.79	16	1.15		
4.5	1112	198.31	17	1.30	**GFA79**	
4.7	1056	188.40	17	1.35	**GFAF79**	**6P**
5.3	933	166.47	17	1.55	**GF79**	
6.3	798	142.27	18	1.80	**GFF79**	
6.8	731	130.42	18	1.95		
6.2	811	225.79	18	1.70		
7.0	712	198.31	18	1.95		
7.4	676	188.40	18	2.10	**GFA79**	
8.3	598	166.47	18	2.30	**GFAF79**	
9.8	511	142.27	19	2.70	**GF79**	**4P**
11	468	130.42	19	3.00	**GFF79**	
12	411	114.45	19	3.40		
13	389	108.46	19	3.60		
15	341	94.93	19	4.10		
7.1	701	195.39	10	1.10		
8.1	613	170.85	11	1.25		
8.6	583	162.31	11	1.30	**GFA69**	
9.8	511	142.40	12	1.50	**GFAF69**	
12	434	120.79	12	1.75	**GF69**	**4P**
13	391	109.04	12	1.95	**GFF69**	
14	344	95.94	12	2.20		
15	325	90.59	12	2.30		
17	286	79.76	12	2.70		
8.8	564	157.09	8.7	1.00		
10	489	136.16	9.3	1.15		
11	457	127.27	9.5	1.20	**GFA59**	
13	395	110.01	10	1.40	**GFAF59**	
15	336	93.47	10	1.65	**GF59**	**4P**
17	300	83.46	10	1.85	**GFF59**	
19	262	72.98	11	2.10		
20	245	68.22	11	2.30		
24	212	58.97	11	2.60		
13	377	105.09	5.5	1.00		
16	321	89.29	6.3	1.15		
17	286	79.72	6.6	1.30	**GFA49**	
20	244	68.09	7.0	1.50	**GFAF49**	
21	235	65.36	7.1	1.60	**GF49**	**4P**
25	203	56.49	7.3	1.85	**GFF49**	
29	172	48.00	7.3	2.20		
32	154	42.86	7.5	2.40		
24	209	58.32	3.7	0.90		
25	196	54.54	3.9	0.95		
27	186	51.70	4.1	1.00		
30	169	47.02	4.3	1.10	**GFA39**	
32	158	43.95	4.4	1.20	**GFAF39**	
36	138	38.31	4.7	1.35	**GF39**	**4P**
39	129	35.91	4.7	1.45	**GFF39**	
44	114	31.69	4.7	1.65		
49	101	28.10	4.6	1.85		
58	86	23.88	4.5	2.20		
59	85	23.63	4.5	2.20		
68	74	20.57	4.3	2.50	**GFA39**	
72	69	19.27	4.2	2.70	**GFAF39**	**4P**
82	61	17.03	4.1	3.00	**GF39**	
97	51	14.33	3.9	3.60	**GFF39**	

n_a [r/min]	M_a [N.m]	i	F_{Ra} [kN]	f_B	机型号 Type size	极数 Pole
0.75kW						
0.50	12928	2780	108	1.45	**GFA159R99 GFAF159R99 GF159R99 GFF159R99**	**4P**
0.57	11287	2427	110	1.70	**GFA159R99**	
0.83	7785	1674	114	2.40	**GFAF159R99**	**4P**
1.1	6083	1308	114	3.10	**GF159R99**	
1.2	5436	1169	114	3.50	**GFF159R99**	
0.46	14082	3028	83	0.85	**GFA129R79 GFAF129R79 GF129R79 GFF129R79**	**4P**
0.52	12412	2669	85	0.95		
0.59	10947	2354	86	1.10	**GFA129R79**	
0.68	9464	2035	86	1.25	**GFAF129R79**	**4P**
0.78	8287	1782	86	1.45	**GF129R79**	
0.87	7464	1605	86	1.60	**GFF129R79**	
0.76	8492	1826	46	0.90		
0.87	7427	1597	48	1.05		
0.99	6515	1401	50	1.20		
1.1	5781	1243	52	1.35	**GFA109R79**	
1.3	5055	1087	53	1.50	**GFAF109R79**	**4P**
1.5	4418	950	55	1.75	**GF109R79**	
1.7	3878	834	56	2.00	**GFF109R79**	
2.2	2976	640	57	2.60		
3.2	2028	436	59	3.85		
1.4	4753	1022	22	0.90		
1.5	4176	898	29	1.00		
1.8	3651	785	30	1.20		
2.0	3209	690	31	1.35	**GFA99R59**	
2.3	2814	605	32	1.55	**GFAF99R59**	**4P**
2.6	2460	529	33	1.75	**GF99R59**	
3.0	2172	467	33	2.00	**GFF99R59**	
3.4	1888	406	34	2.30		
3.8	1688	363	34	2.55		
2.1	3134	674	14	0.95		
2.3	2832	609	22	1.05	**GFA89R59**	
2.7	2395	515	24	1.25	**GFAF89R59**	**4P**
3.1	2102	452	25	1.45	**GF89R59**	
4.0	1604	345	26	1.85	**GFF89R59**	
3.8	1707	367	13	0.85	**GFA79R39**	
4.3	1502	323	15	1.00	**GFAF79R39**	**4P**
5.0	1302	280	16	1.15	**GF79R39**	
					GFF79R39	
2.7	2509	254.40	58	3.00	**GFA109 GFAF109 GF109 GFF109**	**8P**
2.5	2729	276.77	32	1.55	**GFA99**	
2.7	2499	253.41	32	1.70	**GFAF99**	**8P**
3.1	2208	223.88	33	1.90	**GF99**	
					GFF99	
3.3	2070	276.77	33	1.95	**GFA99**	
3.6	1895	253.41	34	2.10	**GFAF99**	**6P**
4.1	1674	223.88	34	2.40	**GF99**	
					GFF99	

GF

选型参数表
(恒功率)

Selection Table
(Constant Power)

n_a [r/min]	M_a [N.m]	i	F_{Ra} [kN]	f_B	机型号 Type size	极数 Pole
0.75kW						
3.4	2024	270.68	25	1.40		
3.6	1909	255.37	25	1.50	**GFA89**	
4.0	1712	228.93	26	1.65	**GFAF89**	**6P**
4.6	1475	197.20	26	1.90	**GF89**	
5.1	1346	179.97	27	2.10	**GFF89**	
5.7	1193	159.61	27	2.40		
5.1	1325	270.68	27	2.10	**GFA89**	
5.4	1250	255.37	27	2.30	**GFAF89**	**4P**
6.1	1121	228.93	27	2.50	**GF89**	
					GFF89	
4.6	1483	198.31	14	0.95	**GFA79**	
4.8	1409	188.40	15	1.00	**GFAF79**	
5.5	1245	166.47	16	1.15	**GF79**	**6P**
6.4	1064	142.27	17	1.30	**GFF79**	
7.0	975	130.42	17	1.45		
6.2	1105	225.79	17	1.30	**GFA79**	
7.0	971	198.31	17	1.45	**GFAF79**	**4P**
7.4	922	188.40	17	1.55	**GF79**	
					GFF79	
8.3	815	166.47	18	1.75	**GFA79**	
9.8	696	142.27	18	2.00	**GFAF79**	
11	638	130.42	18	2.20	**GF79**	**4P**
12	560	114.45	19	2.50	**GFF79**	
13	531	108.46	19	2.70		
8.1	810	170.85	9.2	0.90	**GFA69**	
8.6	769	162.31	10	0.95	**GFAF69**	**4P**
9.8	675	142.40	10	1.10	**GF69**	
12	573	120.79	11	1.30	**GFF69**	
13	517	109.04	11	1.45		
14	455	95.94	12	1.65	**GFA69**	
15	429	90.59	12	1.75	**GFAF69**	**4P**
17	378	79.76	12	2.00	**GF69**	
21	321	67.65	12	2.30	**GFF69**	
23	290	61.07	12	2.60		
11	603	127.27	5.0	0.90		
13	522	110.01	8.9	1.05		
15	443	93.47	10	1.25	**GFA59**	
17	396	83.46	10	1.40	**GFAF59**	
19	346	72.98	10	1.60	**GF59**	**4P**
20	323	68.22	10	1.70	**GFF59**	
24	280	58.97	11	1.95		
28	238	50.10	11	2.30		
31	212	44.73	11	2.60		
17	378	79.72	4.8	0.95	**GFA49**	
20	323	68.09	6.2	1.15	**GFAF49**	**4P**
21	310	65.36	6.3	1.20	**GF49**	
					GFF49	
25	268	56.49	6.8	1.35		
29	228	48.00	7.1	1.60	**GFA49**	
32	203	42.86	7.3	1.80	**GFAF49**	**4P**
38	174	36.61	7.4	2.10	**GF49**	
41	163	34.29	7.5	2.20	**GFF49**	
48	137	28.88	7.2	2.70		
30	223	47.02	3.4	0.80		
32	208	43.95	3.7	0.90	**GFA39**	
36	182	38.31	4.1	1.00	**GFAF39**	**4P**
39	170	35.91	4.3	1.05	**GF39**	
44	150	31.69	4.4	1.20	**GFF39**	
49	133	28.10	4.3	1.35		

n_a [r/min]	M_a [N.m]	i	F_{Ra} [kN]	f_B	机型号 Type size	极数 Pole
0.75kW						
59	112	23.63	4.2	1.65		
68	98	20.57	4.1	1.85	**GFA39**	
72	91	19.27	4.0	2.00	**GFAF39**	**4P**
82	81	17.03	3.9	2.30	**GF39**	
97	68	14.33	3.8	2.70	**GFF39**	
108	61	12.87	3.7	3.00		
1.1kW						
0.50	18826	2780	95	0.95	**GFA159R99** **GFAF159R99** **GF159R99** **GFF159R99**	**4P**
0.58	16436	2427	101	1.10		
0.64	14797	2185	104	1.20		
0.72	13165	1944	107	1.35		
0.84	11336	1674	110	1.60	**GFA159R99**	
1.1	8858	1308	113	2.00	**GFAF159R99**	**4P**
1.2	7916	1169	114	2.25	**GF159R99**	
1.5	6454	953	114	2.75	**GFF159R99**	
1.7	5722	845	114	3.15		
3.1	3020	446	114	5.95		
4.6	2045	302	114	8.65		
0.69	13781	2035	83	0.85		
0.79	12068	1782	86	1.00	**GFA129R79**	
0.87	10869	1605	86	1.10	**GFAF129R79**	**4P**
1.0	9406	1389	86	1.25	**GF129R79**	
1.1	8255	1219	86	1.45	**GFF129R79**	
1.3	7280	1075	86	1.65		
1.1	8418	1243	46	0.95		
1.3	7361	1087	48	1.05	**GFA109R79**	
1.5	6433	950	50	1.20	**GFAF109R79**	**4P**
1.7	5648	834	52	1.40	**GF109R79**	
1.9	4984	736	54	1.55	**GFF109R79**	
2.2	4334	640	55	1.80		
2.0	4673	690	26	0.90		
2.3	4097	605	29	1.05	**GFA99R59**	
2.6	3582	529	30	1.20	**GFAF99R59**	**4P**
3.0	3163	467	31	1.35	**GF99R59**	
3.4	2749	406	32	1.55	**GFF99R59**	
3.9	2458	363	33	1.75		
3.1	3061	452	16	1.00	**GFA89R59**	
4.1	2336	345	24	1.30	**GFAF89R59**	**4P**
4.7	2032	300	25	1.50	**GF89R59**	
5.6	1686	249	26	1.80	**GFF89R59**	
2.7	3679	254.40	56	1.95	**GFA109**	
3.2	3115	215.37	57	2.30	**GFAF109**	**8P**
3.5	2883	199.31	57	2.50	**GF109**	
3.9	2584	178.64	58	2.80	**GFF109**	
3.3	3035	276.77	31	1.35		
3.6	2779	253.41	32	1.50	**GFA99**	
4.1	2455	223.88	33	1.70	**GFAF99**	**6P**
4.8	2083	189.92	33	2.00	**GF99**	
5.2	1918	174.87	34	2.20	**GFF99**	
5.1	1973	276.77	33	2.10	**GFA99**	
5.5	1806	253.41	34	2.30	**GFAF99**	**4P**
6.3	1596	223.88	34	2.60	**GF99**	
					GFF99	

选型参数表
(恒功率)

Selection Table
(Constant Power)

n_a [r/min]	M_a [N.m]	i	F_{Ra} [kN]	f_B	机型号 Type size	极数 Pole
1.1kW						
3.4	2968	270.68	15	0.95		
3.6	2801	255.37	22	1.05	**GFA89**	
4.0	2511	228.93	23	1.15	**GFAF89**	
4.6	2163	197.20	24	1.35	**GF89**	**6P**
5.1	1974	179.97	25	1.45	**GFF89**	
5.7	1750	159.61	26	1.65		
5.2	1930	270.68	25	1.50	**GFA89**	
5.5	1820	255.37	25	1.55	**GFAF89**	
6.1	1632	228.93	26	1.75	**GF89**	**4P**
7.1	1406	197.20	27	2.00	**GFF89**	
7.8	1283	179.97	27	2.20	**GFA89**	
8.8	1138	159.61	27	2.50	**GFAF89**	
10	956	134.16	28	3.00	**GF89**	**4P**
11	879	123.29	28	3.20	**GFF89**	
7.1	1414	198.31	15	1.00	**GFA79**	
7.4	1343	188.40	15	1.05	**GFAF79**	
8.4	1187	166.47	16	1.20	**GF79**	**4P**
9.8	1014	142.27	17	1.40	**GFF79**	
11	930	130.42	17	1.55		
12	816	114.45	18	1.75	**GFA79**	
13	773	108.46	18	1.85	**GFAF79**	
15	677	94.93	18	2.10	**GF79**	**4P**
16	610	85.52	18	2.30	**GFF79**	
19	535	75.02	19	2.70		
12	861	120.79	9.0	0.90		
13	777	109.04	10	1.00		
15	684	95.94	11	1.15		
15	646	90.59	11	1.20		
18	569	79.76	11	1.35	**GFA69**	
21	482	67.65	12	1.60	**GFAF69**	
23	435	61.07	12	1.80	**GF69**	**4P**
26	383	53.73	12	2.00	**GFF69**	
28	362	50.74	12	2.20		
32	308	43.20	12	2.50		
36	280	39.26	12	2.70		
41	242	34.01	12	2.90		
17	595	83.46	8.0	0.95		
19	520	72.98	9.1	1.10		
21	486	68.22	9.3	1.15	**GFA59**	
24	420	58.97	10	1.35	**GFAF59**	
28	357	50.10	10	1.60	**GF59**	**4P**
31	319	44.73	10	1.80	**GFF59**	
37	272	38.21	10	2.10		
39	255	35.79	10	2.20		
46	215	30.15	9.3	2.60		
25	403	56.49	3.5	0.95	**GFA49** **GFAF49**	**4P**
29	342	48.00	6.1	1.10	**GF49** **GFF49**	
33	306	42.86	6.5	1.25	**GFA49**	
38	261	36.61	6.9	1.45	**GFAF49**	**4P**
41	244	34.29	6.9	1.55	**GF49**	
48	206	28.88	6.7	1.85	**GFF49**	
45	220	30.86	6.8	1.75	**GFA49**	
48	209	29.32	6.7	1.80	**GFAF49**	
54	183	25.72	6.5	2.10	**GF49**	**4P**
64	156	21.82	6.3	2.40	**GFF49**	
71	140	19.70	6.2	2.70		

n_a [r/min]	M_a [N.m]	i	F_{Ra} [kN]	f_B	机型号 Type size	极数 Pole
1.1kW						
44	226	31.69	3.5	0.85	**GFA39**	
50	200	28.10	3.8	0.95	**GFAF39**	**4P**
59	170	23.88	3.7	1.10	**GF39** **GFF39**	
68	147	20.57	3.7	1.30		
73	137	19.27	3.6	1.40		
82	121	17.03	3.6	1.55	**GFA39**	
98	102	14.33	3.5	1.85	**GFAF39**	**4P**
109	92	12.87	3.4	2.10	**GF39**	
126	79	11.08	3.3	2.30	**GFF39**	
134	74	10.42	3.3	2.40		
156	64	8.97	3.2	2.60		
1.5kW						
0.58	22412	2427	82	0.80		
0.64	20177	2185	90	0.90		
0.72	17952	1944	97	1.00		
0.84	15459	1674	102	1.15	**GFA159R99**	
1.1	12079	1308	109	1.50	**GFAF159R99**	**4P**
1.2	10795	1169	111	1.65	**GF159R99**	
1.5	8800	953	113	2.05	**GFF159R99**	
1.7	7803	845	114	2.30		
3.1	4119	446	114	4.35		
4.6	2789	302	114	6.35		
0.87	14821	1605	81	0.80		
1.0	12827	1389	85	0.95		
1.1	11257	1219	86	1.05	**GFA129R79**	
1.3	9927	1075	86	1.20	**GFAF129R79**	**4P**
1.5	8579	929	86	1.40	**GF129R79**	
1.7	7563	819	86	1.60	**GFF129R79**	
1.9	6704	726	86	1.80		
2.2	5975	647	86	2.05		
1.5	8773	950	45	0.90		
1.7	7702	834	47	1.00		
1.9	6797	736	50	1.15	**GFA109R79**	
2.2	5910	640	52	1.30	**GFAF109R79**	**4P**
2.5	5171	560	53	1.50	**GF109R79**	
2.9	4516	489	55	1.75	**GFF109R79**	
3.2	4026	436	55	1.95		
3.8	3417	370	57	2.30		
2.6	4885	529	19	0.90	**GFA99R59**	
3.0	4313	467	28	1.00	**GFAF99R59**	**4P**
3.4	3749	406	30	1.15	**GF99R59**	
3.9	3352	363	31	1.30	**GFF99R59**	
4.7	2770	300	23	1.10	**GFA89R59** **GFAF89R59**	**4P**
5.6	2299	249	24	1.30	**GF89R59** **GFF89R59**	
2.7	5091	254.40	53	1.50	**GFA109**	
3.2	4310	215.37	55	1.75	**GFAF109**	**8P**
3.4	3989	199.31	55	1.90	**GF109**	
3.8	3575	178.64	56	2.10	**GFF109**	
3.7	3683	254.40	56	1.95	**GFA109**	
4.4	3118	215.37	57	2.30	**GFAF109**	**6P**
4.7	2885	199.31	57	2.50	**GF109**	
5.3	2586	178.64	58	2.80	**GFF109**	

GF

选型参数表
(恒功率)

Selection Table
(Constant Power)

n_a [r/min]	M_a [N.m]	i	F_{Ra} [kN]	f_B	机型号 Type size	极数 Pole
1.5kW						
3.4	4007	276.77	28	1.00	GFA99 GFAF99 GF99 GFF99	6P
3.7	3669	253.41	29	1.10		
4.2	3241	223.88	30	1.25		
4.9	2750	189.92	32	1.45		
5.4	2532	174.87	32	1.60		
5.1	2690	276.77	32	1.55	GFA99 GFAF99 GF99 GFF99	4P
5.5	2463	253.41	33	1.65		
6.3	2176	223.88	33	1.90		
7.4	1846	189.92	34	2.20		
8.0	1700	174.87	34	2.40		
5.2	2631	270.68	23	1.10	GFA89 GFAF89 GF89 GFF89	4P
5.5	2482	255.37	23	1.15		
6.1	2225	228.93	24	1.30		
7.1	1917	197.20	25	1.50		
7.8	1749	179.97	26	1.65	GFA89 GFAF89 GF89 GFF89	4P
8.8	1551	159.61	26	1.85		
10	1304	134.16	27	2.20		
13	1064	109.49	27	2.70		
14	952	97.89	28	3.00		
8.4	1618	166.47	14	0.90	GFA79 GFAF79 GF79 GFF79	4P
9.8	1383	142.27	15	1.05		
11	1268	130.42	16	1.15		
12	1113	114.45	17	1.30		
13	1054	108.46	17	1.35	GFA79 GFAF79 GF79 GFF79	4P
15	923	94.93	17	1.55		
16	831	85.52	18	1.75		
19	729	75.02	18	1.95		
19	705	72.50	18	2.00		
21	646	66.46	18	2.20		
24	567	58.32	19	2.50		
25	537	55.27	19	2.70		
29	470	48.37	19	3.00		
32	424	43.58	19	3.40		
37	372	38.23	19	3.90		
38	356	36.58	19	3.00	GFA79 GFAF79 GF79 GFF79	4P
44	306	31.51	19	4.30		
15	881	90.59	8.8	0.90	GFA69 GFAF69 GF69 GFF69	4P
18	775	79.76	10	1.00		
21	658	67.65	11	1.20		
23	594	61.07	11	1.30		
26	522	53.73	12	1.50		
28	493	50.74	12	1.60		
32	420	43.20	12	1.85		
36	382	39.26	12	1.95		
39	353	36.30	12	2.20	GFA69 GFAF69 GF69 GFF69	4P
44	312	32.08	12	2.50		
51	266	27.41	12	2.90		
56	244	25.13	12	3.20		
24	573	58.97	8.7	1.00	GFA59 GFAF59 GF59 GFF59	4P
28	487	50.10	9.4	1.20		
31	435	44.73	9.5	1.30		
37	371	38.21	9.3	1.55		
39	348	35.79	9.1	1.65		
46	293	30.15	8.8	1.95		

n_a [r/min]	M_a [N.m]	i	F_{Ra} [kN]	f_B	机型号 Type size	极数 Pole
1.5kW						
33	417	42.86	0.5	0.90	GFA49 GFAF49 GF49 GFF49	4P
38	356	36.61	6.0	1.10		
41	333	34.29	6.3	1.15		
48	281	28.88	6.2	1.35		
45	300	30.86	6.2	1.30	GFA49 GFAF49 GF49 GFF49	4P
48	285	29.32	6.2	1.35		
54	250	25.72	6.1	1.55		
64	212	21.82	5.9	1.80		
71	191	19.70	5.8	2.00		
81	168	17.33	5.7	2.30		
86	159	16.36	5.6	2.40		
101	135	13.93	5.4	2.80		
68	200	20.57	3.2	0.95	GFA39 GFAF39 GF39 GFF39	4P
73	187	19.27	3.2	1.00		
82	166	17.03	3.2	1.15		
98	139	14.33	3.2	1.35		
109	125	12.87	3.1	1.55		
126	108	11.08	3.1	1.70		
134	101	10.42	3.1	1.75		
156	87	8.97	3.0	1.90		
174	78	8.03	2.9	2.10		
2.2kW						
0.99	19107	1441	93	0.95	GFA159R99 GFAF159R99 GF159R99 GFF159R99	4P
1.1	17344	1308	96	1.05	GFA159R99 GFAF159R99 GF159R99 GFF159R99	4P
1.2	15501	1169	101	1.15		
1.5	12637	953	107	1.40		
1.7	11205	845	110	1.60		
1.9	10130	764	111	1.75		
2.1	9017	680	113	1.95		
2.5	7638	576	114	2.30		
3.2	5914	446	114	3.00		
4.7	4004	302	114	4.40		
5.2	3620	273	114	4.85		
6.2	3076	232	114	5.70		
7.3	2612	197	114	6.90		
1.3	14254	1075	81	0.85	GFA129R79 GFAF129R79 GF129R79 GFF129R79	4P
1.5	12318	929	85	1.00		
1.7	10860	819	86	1.10		
2.0	9627	726	86	1.25		
2.2	8579	647	86	1.40		
2.6	7266	548	86	1.65		
2.9	6550	494	86	1.80		
3.3	5675	428	86	2.10		
2.2	8486	640	45	0.90	GFA109R79 GFAF109R79 GF109R79 GFF109R79	4P
2.6	7425	560	48	1.05		
2.9	6484	489	50	1.20		
3.3	5781	436	51	1.35		
3.9	4906	370	53	1.60		
4.3	4416	333	54	1.75		
5.0	3779	285	30	1.15	GFA99R59 GFAF99R59 GF99R59 GFF99R59	4P
5.8	3249	245	31	1.30		

选型参数表
(恒功率)

Selection Table
(Constant Power)

n_a [r/min]	M_a [N.m]	i	F_{Ra} [kN]	f_B	机型号 Type size	极数 Pole
2.2kW						
2.8	7152	254.40	47	1.00	GFA109	8P
3.3	6054	215.37	50	1.20	GFAF109	
3.6	5603	199.31	51	1.30	GF109	
4.0	5022	178.64	53	1.45	GFF109	
3.7	5402	254.40	52	1.35	GFA109	6P
4.4	4573	215.37	54	1.60	GFAF109	
4.7	4232	199.31	55	1.70	GF109	
5.3	3793	178.64	55	1.90	GFF109	
5.6	3551	254.40	56	2.00	GFA109	4P
6.6	3006	215.37	57	2.40	GFAF109	
7.2	2782	199.31	57	2.60	GF109	
8.0	2493	178.64	58	2.90	GFF109	
4.2	4754	223.88	12	0.85	GFA99	6P
4.9	4033	189.92	29	1.00	GFAF99	
5.4	3713	174.87	29	1.10	GF99	
6.0	3319	156.30	30	1.25	GFF99	
5.2	3863	276.77	29	1.05	GFA99 GFAF99 GF99 GFF99	4P
5.6	3537	253.41	30	1.15		
6.4	3125	223.88	31	1.30		
7.5	2651	189.92	32	1.50		
8.2	2441	174.87	32	1.65		
9.1	2182	156.30	33	1.85		
10	1964	140.71	33	2.00		
11	1778	127.42	34	2.30		
7.3	2752	197.20	21	1.00	GFA89 GFAF89 GF89 GFF89	4P
7.9	2512	179.97	23	1.10		
9.0	2228	159.61	24	1.25		
11	1873	134.16	25	1.50		
12	1721	123.29	26	1.65		
13	1528	109.49	26	1.85		
15	1366	97.89	27	2.10		
16	1228	88.01	27	2.30		
19	1066	76.39	26	2.60		
21	955	68.40	26	2.90		
25	792	56.75	25	3.50		
28	703	50.36	24	3.90		
32	632	45.28	23	4.20		
12	1597	114.45	13	0.90	GFA79	4P
13	1514	108.46	14	0.95	GFAF79	
15	1325	94.93	15	1.05	GF79	
17	1194	85.52	16	1.20	GFF79	
19	1047	75.02	17	1.35	GFA79 GFAF79 GF79 GFF79	4P
22	928	66.46	17	1.50		
25	814	58.32	18	1.75		
26	771	55.27	18	1.80		
30	675	48.37	18	2.10		
33	608	43.58	18	2.30		
39	511	36.58	19	2.00	GFA79 GFAF79 GF79 GFF79	4P
45	440	31.51	19	2.90		
50	401	28.75	19	3.30		
56	356	25.50	19	4.00		
23	852	61.07	8.9	0.90	GFA69 GFAF69 GF69 GFF69	4P
27	750	53.73	10	1.00		
28	708	50.74	10	1.10		
33	603	43.20	11	1.25		
36	548	39.26	11	1.35		
42	475	34.01	12	1.45		

n_a [r/min]	M_a [N.m]	i	F_{Ra} [kN]	f_B	机型号 Type size	极数 Pole
2.2kW						
45	448	32.08	12	1.70	GFA69 GFAF69 GF69 GFF69	4P
52	383	27.41	12	2.00		
57	351	25.13	12	2.20		
65	308	22.05	12	2.50		
68	292	20.90	12	2.60		
78	255	18.29	12	3.00		
32	624	44.73	4.3	0.90	GFA59 GFAF59 GF59 GFF59	4P
37	533	38.21	8.2	1.05		
40	500	35.79	8.2	1.15		
47	421	30.15	8.0	1.30		
57	348	24.96	7.8	1.55	GFA59 GFAF59 GF59 GFF59	4P
68	295	21.17	7.6	1.90		
75	267	19.11	7.5	2.10		
85	235	16.81	7.3	2.40		
90	222	15.88	7.2	2.50		
56	359	25.72	5.3	1.05	GFA49 GFAF49 GF49 GFF49	4P
66	305	21.82	5.2	1.25		
73	275	19.70	5.2	1.35		
83	242	17.33	5.1	1.55		
87	228	16.36	5.1	1.65		
103	194	13.93	5.0	1.95		
113	177	12.66	4.9	2.10		
130	153	10.97	4.8	2.50		
159	125	8.97	4.5	2.50		
100	200	14.33	2.7	0.95	GFA39 GFAF39 GF39 GFF39	4P
111	180	12.87	2.7	1.05		
129	155	11.08	2.7	1.15		
137	145	10.42	2.7	1.20		
159	125	8.97	2.7	1.30		
178	112	8.03	2.6	1.40		
212	94	6.76	2.5	1.40		
236	85	6.07	2.5	1.50		
273	73	5.23	2.4	1.60		
291	69	4.92	2.4	1.65		
338	59	4.23	2.3	1.75		
378	53	3.78	2.3	1.85		
3kW						
1.2	22250	1169	83	0.85	GFA159R99 GFAF159R99 GF159R99 GFF159R99	4P
1.5	18139	953	96	1.05		
1.7	16083	845	101	1.15		
1.9	14541	764	105	1.30		
2.1	12943	680	108	1.45		
2.5	10963	576	111	1.70		
3.2	8489	446	114	2.20		
4.7	5748	302	114	3.20		
5.2	5196	273	114	3.55		
6.2	4416	232	114	4.20		
7.3	3750	197	114	5.05		
2.0	13818	726	83	0.90	GFA129R79 GFAF129R79 GF129R79 GFF129R79	4P
2.2	12314	647	86	1.05		
2.6	10430	548	86	1.20		
2.9	9402	494	86	1.35		
3.3	8298	436	46	1.00	GFA109R79 GFAF109R79 GF109R79 GFF109R79	4P
3.9	7042	370	49	1.15		
4.3	6338	333	51	1.30		
4.9	5539	291	53	1.45		

GF

选型参数表
(恒功率)

Selection Table
(Constant Power)

n_a [r/min]	M_a [N.m]	i	F_{Ra} [kN]	f_B	机型号 Type size	极数 Pole
3kW						
3.8	7213	254.40	47	1.00	GFA109	6P
4.5	6106	215.37	50	1.15	GFAF109	
4.8	5651	199.31	51	1.25	GF109	
5.4	5065	178.64	53	1.40	GFF109	
5.6	4842	254.40	53	1.50	GFA109	4P
6.6	4099	215.37	55	1.75	GFAF109	
7.2	3794	199.31	55	1.90	GF109	
8.0	3400	178.64	56	2.10	GFF109	
8.9	3070	161.28	57	2.30		
6.4	4261	223.88	28	0.95	GFA99	4P
7.5	3615	189.92	30	1.10	GFAF99	
8.2	3328	174.87	30	1.20	GF99	
9.1	2975	156.30	31	1.35	GFF99	
10	2678	140.71	32	1.50		
11	2425	127.42	32	1.65		
13	2151	112.99	33	1.85		
14	1944	102.16	33	2.10		
16	1710	89.85	34	2.30		
11	2553	134.16	23	1.10	GFA89	4P
12	2347	123.29	23	1.20	GFAF89	
13	2084	109.49	24	1.35	GF89	
					GFF89	
15	1863	97.89	25	1.50	GFA89	4P
16	1675	88.01	26	1.65	GFAF89	
19	1454	76.39	25	1.90	GF89	
21	1302	68.40	24	2.10	GFF89	
25	1080	56.75	24	2.60		
28	959	50.36	23	2.80		
17	1628	85.52	13	0.85	GFA79	4P
19	1428	75.02	15	1.00	GFAF79	
22	1265	66.46	16	1.10	GF79	
25	1110	58.32	17	1.25	GFA79	4P
26	1052	55.27	17	1.35	GFAF79	
30	921	48.37	17	1.50	GF79	
33	829	43.58	18	1.70	GFF79	
37	728	38.23	18	1.90		
39	696	36.58	18	1.50	GFA79	4P
45	600	31.51	18	2.10	GFAF79	
50	547	28.75	19	2.40	GF79	
56	485	25.50	19	2.90	GFF79	
67	408	21.43	19	3.40		
33	822	43.20	9	0.95	GFA69	4P
36	747	39.26	10	0.95	GFAF69	
42	647	34.01	11	1.05	GF69	
					GFF69	
45	611	32.08	11	1.25	GFA69	4P
52	522	27.41	11	1.45	GFAF69	
57	478	25.13	12	1.60	GF69	
65	420	22.05	12	1.80	GFF69	
68	398	20.90	12	1.90		
78	348	18.29	12	2.20		
87	314	16.48	12	2.40		
99	275	14.46	12	2.80		
57	475	24.96	7.1	1.15	GFA59	4P
68	403	21.17	7.0	1.40	GFAF59	
75	364	19.11	6.9	1.55	GF59	
85	320	16.81	6.8	1.75	GFF59	
90	302	15.88	6.7	1.85		

n_a [r/min]	M_a [N.m]	i	F_{Ra} [kN]	f_B	机型号 Type size	极数 Pole
3kW						
106	257	13.52	6.5	2.20	GFA59	4P
116	234	12.29	6.4	2.40	GFAF59	
134	203	10.64	6.3	2.80	GF59	
					GFF59	
73	375	19.70	4.5	1.00	GFA49	4P
83	330	17.33	4.5	1.15	GFAF49	
87	311	16.36	4.5	1.20	GF49	
103	265	13.93	4.5	1.40	GFF49	
113	241	12.66	4.5	1.55		
130	209	10.97	4.4	1.80		
159	171	8.97	4.2	1.80		
129	211	11.08	2.2	0.85	GFA39	4P
137	198	10.42	2.2	0.85	GFAF39	
159	171	8.97	2.3	0.95	GF39	
178	153	8.03	2.3	1.05	GFF39	
212	129	6.76	2.2	1.00		
236	116	6.07	2.2	1.10		
273	100	5.23	2.2	1.15		
291	94	4.92	2.2	1.20		
338	81	4.23	2.1	1.25		
378	72	3.78	2.1	1.35		
4kW						
1.7	20230	845	87	0.90	GFA159R99	4P
1.9	18291	764	93	1.00	GFAF159R99	
2.1	16280	680	99	1.10	GF159R99	
2.5	13790	576	105	1.30	GFF159R99	
3.2	10678	446	110	1.70		
4.8	7230	302	114	2.45		
5.3	6536	273	114	2.70		
6.2	5554	232	114	3.20		
7.3	4716	197	114	3.85		
2.6	13120	548	83	0.90	GFA129R79	4P
2.9	11827	494	86	1.00	GFAF129R79	
3.4	10247	428	86	1.15	GF129R79	
3.8	8978	375	86	1.30	GFF129R79	
4.3	7972	333	46	1.00	GFA109R79	4P
4.9	6967	291	49	1.10	GFAF109R79	
5.6	6105	255	51	1.30	GF109R79	
					GFF109R79	
4.2	8601	170.64	86	1.30	GFA129	8P
4.7	7737	153.50	86	1.45	GFAF129	
5.7	6312	125.23	86	1.80	GF129	
					GFF129	
5.7	6411	254.40	49	1.10	GFA109	4P
6.7	5428	215.37	52	1.35	GFAF109	
7.2	5023	199.31	53	1.45	GF109	
8.1	4502	178.64	54	1.60	GFF109	
8.9	4064	161.28	55	1.75		
9.8	3692	146.49	56	1.95		
11	3275	129.97	56	2.20		
12	2972	117.94	57	2.40		
14	2555	101.38	58	2.80		
8.2	4407	174.87	25	0.90	GFA99	4P
9.2	3939	156.30	29	1.00	GFAF99	
10	3546	140.71	30	1.15	GF99	
11	3211	127.42	31	1.25	GFF99	

选型参数表
(恒功率)

Selection Table
(Constant Power)

n_a [r/min]	M_a [N.m]	i	F_{Ra} [kN]	f_B	机型号 Type size	极数 Pole
4kW						
13	2848	112.99	32	1.40	GFA99 GFAF99 GF99 GFF99	4P
14	2575	102.16	32	1.55		
15	2459	97.58	32	1.65		
16	2264	89.85	33	1.80		
18	2024	80.31	33	2.00		
20	1822	72.30	34	2.20		
22	1650	65.47	34	2.40		
13	2759	109.49	21	1.00	GFA89 GFAF89 GF89 GFF89	4P
15	2467	97.89	23	1.15		
16	2218	88.01	23	1.25		
19	1925	76.39	23	1.45	GFA89 GFAF89 GF89 GFF89	4P
21	1724	68.40	23	1.65		
25	1430	56.75	22	1.95		
29	1269	50.36	22	2.20		
32	1141	45.28	21	2.30		
22	1675	66.46	13	0.85	GFA79 GFAF79 GF79 GFF79	4P
25	1470	58.32	14	0.95		
26	1393	55.27	15	1.00		
30	1219	48.37	16	1.15		
33	1098	43.58	17	1.30	GFA79 GFAF79 GF79 GFF79	4P
38	963	38.23	17	1.45		
43	850	33.74	18	1.65		
48	754	29.91	18	1.85		
56	644	25.54	18	2.10		
46	794	31.51	18	1.65	GFA79 GFAF79 GF79 GFF79	4P
50	725	28.75	18	1.85		
56	643	25.50	18	2.20		
67	540	21.43	19	2.60		
73	496	19.70	19	2.80		
53	691	27.41	10	1.10	GFA69 GFAF69 GF69 GFF69	4P
57	633	25.13	11	1.20		
65	556	22.05	11	1.40		
69	527	20.90	11	1.45		
79	461	18.29	12	1.65		
87	415	16.48	12	1.85		
100	364	14.46	12	2.10		
113	322	12.76	12	2.40		
127	285	11.31	12	2.70		
149	243	9.66	12	3.20		
159	229	9.08	12	2.20		
167	217	8.60	12	2.50		
191	190	7.53	12	3.00		
212	171	6.78	11	3.40		
242	150	5.95	11	3.80		
274	132	5.25	11	4.20		
309	117	4.66	10	4.50		
363	100	3.97	10	4.70		
68	534	21.17	6.2	1.05	GFA59 GFAF59 GF59 GFF59	4P
75	482	19.11	6.2	1.15		
86	424	16.81	6.1	1.35		
91	400	15.88	6.1	1.40		
107	341	13.52	6.0	1.65		
117	310	12.29	6.0	1.80		
135	268	10.64	5.8	2.10		
155	235	9.31	5.6	1.70		
176	206	8.19	5.4	1.90		
186	195	7.73	5.4	2.00		
219	166	6.58	5.2	2.40		
241	151	5.98	5.1	2.60		
278	131	5.18	5.0	3.00		

n_a [r/min]	M_a [N.m]	i	F_{Ra} [kN]	f_B	机型号 Type size	极数 Pole
5.5kW						
2.5	18962	576	91	0.95	GFA159R99 GFAF159R99 GF159R99 GFF159R99	4P
2.9	16558	503	98	1.10		
3.2	14682	446	103	1.25		
4.1	11621	353	109	1.55		
4.8	9942	302	111	1.80		
5.3	8987	273	112	1.95		
6.2	7637	232	114	2.30		
7.1	6650	202	114	2.65		
7.3	6485	197	114	2.80		
3.4	13760	418	82	0.85	GFA129R89 GFAF129R89 GF129R89 GFF129R89	4P
3.8	12345	375	85	0.95		
4.6	10271	312	86	1.15		
4.9	9645	293	86	1.25		
5.6	8526	259	86	1.40		
6.5	7341	223	86	1.60		
3.4	14089	428	81	0.85	GFA129R79 GFAF129R79 GF129R79 GFF129R79	4P
3.8	12345	375	85	0.95		
2.7	18534	267.43	90	0.90	GFA159 GFAF159 GF159 GFF159	8P
3.3	15082	217.62	100	1.10		
4.0	12350	178.20	106	1.35		
4.4	11294	162.96	108	1.50		
5.1	9827	141.80	111	1.70		
5.8	8673	125.14	112	1.90		
6.6	7519	108.49	114	2.20		
7.5	6690	96.53	114	2.50		
8.4	5946	85.80	114	2.80		
9.2	5438	78.46	114	3.10		
11	4732	68.28	114	3.60		
4.2	11826	170.64	85	0.95	GFA129 GFAF129 GF129 GFF129	8P
4.7	10638	153.50	86	1.05		
5.7	8679	125.23	86	1.30		
6.3	7915	114.21	86	1.40		
6.7	7463	215.37	47	0.95	GFA109 GFAF109 GF109 GFF109	4P
7.2	6906	199.31	48	1.05		
8.1	6190	178.64	50	1.15		
8.9	5589	161.28	51	1.30		
9.8	5076	146.49	53	1.45		
11	4504	129.97	54	1.60		
12	4087	117.94	55	1.75		
14	3513	101.38	56	2.10		
16	3204	92.47	57	2.30		
16	3066	88.49	57	2.40		
17	2910	83.99	57	2.50		
11	4415	127.42	26	0.90	GFA99 GFAF99 GF99 GFF99	4P
13	3915	112.99	29	1.05		
14	3540	102.16	30	1.15		
15	3381	97.58	30	1.20	GFA99 GFAF99 GF99 GFF99	4P
16	3113	89.85	31	1.30		
17	3001	86.59	31	1.35		
18	2783	80.31	32	1.45		
19	2621	75.63	32	1.55		
20	2505	72.30	32	1.60		
22	2269	65.47	33	1.80		
25	2012	58.06	33	2.00		
27	1819	52.49	32	2.20		

选型参数表
(恒功率)

Selection Table
(Constant Power)

n_a [r/min]	M_a [N.m]	i	F_{Ra} [kN]	f_B	机型号 Type size	极数 Pole
5.5kW						
16	3050	88.01	5.5	0.95	GFA89	4P
19	2647	76.39	20	1.05	GFAF89	
21	2370	68.40	20	1.20	GF89	
25	1966	56.75	20	1.45	GFF89	
29	1745	50.36	20	1.60	GFA89	4P
32	1569	45.28	19	1.70	GFAF89	
37	1362	39.30	19	1.90	GF89	
41	1219	35.19	19	2.00	GFF89	
49	1012	29.20	18	2.30		
42	1175	33.92	19	2.10	GFA89	4P
50	997	28.78	18	2.30	GFAF89	
54	918	26.50	18	3.10	GF89	
61	821	23.68	17	3.50	GFF89	
30	1676	48.37	13	0.85	GFA79	4P
33	1510	43.58	14	0.95	GFAF79	
38	1325	38.23	15	1.05	GF79	
43	1169	33.74	16	1.20	GFF79	
48	1036	29.91	17	1.35		
56	885	25.54	18	1.55		
56	884	25.50	18	1.60	GFA79	4P
67	743	21.43	18	1.90	GFAF79	
73	683	19.70	18	2.10	GF79	
82	606	17.49	18	2.30	GFF79	
92	542	15.64	19	2.60		
102	487	14.06	18	2.90		
118	423	12.21	18	3.30		
65	764	22.05	10	1.00	GFA69	4P
69	724	20.90	10	1.05	GFAF69	
79	634	18.29	11	1.20	GF69	
87	571	16.48	11	1.35	GFF69	
100	501	14.46	12	1.55		
113	442	12.76	12	1.75		
127	392	11.31	12	1.95		
149	335	9.66	12	2.30		
159	315	9.08	12	1.60		
167	298	8.60	12	1.80		
191	261	7.53	11	2.20		
212	235	6.78	11	2.50		
242	206	5.95	11	2.80		
274	182	5.25	11	3.10		
309	161	4.66	10	3.30		
363	138	3.97	10	3.40		
86	582	16.81	5.2	0.95	GFA59	4P
91	550	15.88	5.2	1.05	GFAF59	
107	468	13.52	5.3	1.20	GF59	
117	426	12.29	5.3	1.35	GFF59	
135	369	10.64	5.2	1.55		
176	284	8.19	4.9	1.40		
186	268	7.73	4.9	1.50		
219	228	6.58	4.8	1.75		
241	207	5.98	4.8	1.90		
278	179	5.18	4.7	2.20		
7.5kW						
4.6	14006	312	82	0.85	GFA129R89	4P
4.9	13153	293	83	0.90	GFAF129R89	
5.6	11627	259	86	1.05	GF129R89	
6.5	10010	223	86	1.20	GFF129R89	
7.3	8888	198	86	1.40		

n_a [r/min]	M_a [N.m]	i	F_{Ra} [kN]	f_B	机型号 Type size	极数 Pole
7.5kW						
3.3	20566	217.62	83	0.85	GFA159	8P
4.0	16841	178.20	96	1.00	GFAF159	
4.4	15401	162.96	100	1.10	GF159	
5.1	13401	141.80	105	1.30	GFF159	
5.8	11826	125.14	108	1.45		
6.6	10253	108.49	110	1.65		
7.5	9123	96.53	112	1.85		
8.4	8109	85.80	113	2.10		
9.2	7415	78.46	114	2.30		
11	6453	68.28	114	2.70		
12	5694	60.25	114	3.00		
14	4937	52.24	114	3.50		
15	4393	46.48	114	3.90		
18	3786	40.06	114	4.50		
3.6	18760	267.43	89	0.90	GFA159	6P
4.5	15266	217.62	100	1.10	GFAF159	
5.4	12500	178.20	106	1.35	GF159	
6.0	11431	162.96	108	1.50	GFF159	
6.8	9947	141.80	111	1.70		
7.8	8778	125.14	112	1.95		
8.9	7610	108.49	114	2.20		
10	6771	96.53	114	2.50		
11	6019	85.80	114	2.80		
12	5504	78.46	114	3.10		
14	4790	68.28	114	3.50		
16	4226	60.25	114	4.00		
19	3665	52.24	113	4.60		
5.7	11835	125.23	85	0.95	GFA129	8P
6.3	10793	114.21	86	1.05	GFAF129	
7.3	9341	98.84	86	1.20	GF129	
8.3	8242	87.21	86	1.40	GFF129	
5.7	11970	170.64	85	0.95	GFA129	6P
6.3	10768	153.50	86	1.05	GFAF129	
7.7	8785	125.23	86	1.30	GF129	
8.5	8012	114.21	86	1.40	GFF129	
8.4	8063	170.64	86	1.40	GFA129	4P
9.4	7253	153.50	86	1.55	GFAF129	
11	5917	125.23	86	1.90	GF129	
					GFF129	
8.1	8441	178.64	44	0.85	GFA109	4P
8.9	7621	161.28	46	0.95	GFAF109	
9.8	6922	146.49	48	1.05	GF109	
11	6141	129.97	50	1.20	GFF109	
12	5573	117.94	51	1.30	GFA109	4P
14	4790	101.38	53	1.50	GFAF109	
16	4369	92.47	54	1.65	GF109	
16	4181	88.49	55	1.75	GFF109	
17	3969	83.99	55	1.85		
19	3521	74.52	56	2.10		
21	3195	67.62	57	2.30		
15	4611	97.58	18	0.90	GFA99	4P
16	4246	89.85	28	0.95	GFAF99	
17	4092	86.59	28	1.00	GF99	
18	3795	80.31	29	1.05	GFF99	
19	3574	75.63	30	1.15		
20	3416	72.30	30	1.20		

选型参数表
(恒功率)

Selection Table
(Constant Power)

n_a [r/min]	M_a [N.m]	i	F_{Ra} [kN]	f_B	机型号 Type size	极数 Pole
7.5kW						
22	3094	65.47	31	1.30		
25	2743	58.06	30	1.50	GFA99	
27	2480	52.49	30	1.65	GFAF99	4P
32	2102	44.49	29	1.95	GF99	
37	1836	38.86	28	2.20	GFF99	
44	1536	32.50	27	2.60		
33	2045	43.28	29	1.40	GFA99	
39	1731	36.64	28	1.65	GFAF99	4P
42	1602	33.91	28	2.50	GF99	
47	1436	30.39	27	2.80	GFF99	
25	2682	56.75	17	1.05		
29	2380	50.36	17	1.15	GFA89	
32	2140	45.28	17	1.25	GFAF89	4P
37	1857	39.30	17	1.40	GF89	
41	1663	35.19	17	1.50	GFF89	
49	1380	29.20	17	1.70		
50	1360	28.78	17	1.70		
54	1252	26.50	17	2.30	GFA89	
61	1119	23.68	16	2.50	GFAF89	4P
68	1007	21.32	16	2.80	GF89	
75	912	19.31	16	3.10	GFF89	
84	809	17.12	15	3.50		
93	731	15.48	15	3.90		
43	1594	33.74	14	0.90	GFA79	
48	1413	29.91	15	1.00	GFAF79	4P
56	1207	25.54	17	1.15	GF79	
					GFF79	
56	1205	25.50	16	1.15		
67	1013	21.43	17	1.40		
73	931	19.70	17	1.50		
82	826	17.49	18	1.70		
92	739	15.64	18	1.90		
102	664	14.06	18	2.10	GFA79	
118	577	12.21	17	2.50	GFAF79	4P
132	516	10.93	17	2.70	GF79	
155	439	9.30	16	2.30	GFF79	
174	390	8.26	15	2.60		
195	349	7.39	15	2.90		
217	314	6.64	15	3.20		
250	272	5.76	14	3.70		
279	244	5.16	14	4.20		
336	202	4.28	13	4.70		
11kW						
4.8	19611	302	88	0.90	GFA159R99	
5.3	17728	273	94	1.00	GFAF159R99	4P
6.3	15065	232	102	1.15	GF159R99	
7.2	13117	202	106	1.35	GFF159R99	
7.4	12793	197	106	1.40		
6.5	14481	223	80	0.80	GFA129R89	
7.4	12857	198	84	0.95	GFAF129R89	4P
8.8	10779	166	86	1.10	GF129R89	
					GFF129R89	
5.1	19385	141.80	87	0.85	GFA159	
5.8	17108	125.14	95	1.00	GFAF159	8P
6.7	14832	108.49	101	1.15	GF159	
7.6	13197	96.53	105	1.30	GFF159	

n_a [r/min]	M_a [N.m]	i	F_{Ra} [kN]	f_B	机型号 Type size	极数 Pole
11kW						
5.4	18334	178.20	91	0.90		
6.0	16766	162.96	96	1.00		
6.8	14589	141.80	102	1.15	GFA159	
7.8	12875	125.14	105	1.30	GFAF159	6P
8.9	11162	108.49	109	1.50	GF159	
10	9931	96.53	111	1.70	GFF159	
11	8827	85.80	112	1.90		
12	8072	78.46	113	2.10		
5.5	18280	267.43	91	0.90		
6.7	14875	217.62	101	1.15		
8.2	12181	178.20	107	1.40		
9.0	11139	162.96	109	1.50	GFA159	
10	9693	141.80	111	1.75	GFAF159	4P
12	8554	125.14	112	1.92	GF159	
13	7416	108.49	114	2.30	GFF159	
15	6598	96.53	114	2.60		
17	5865	85.80	112	2.90		
19	5363	78.46	110	3.10		
21	4667	68.28	106	3.60		
7.7	12884	125.23	83	0.85	GFA129	
8.5	11750	114.21	85	0.95	GFAF129	6P
9.8	10169	98.84	86	1.10	GF129	
11	8973	87.21	86	1.25	GFF129	
13	7749	75.32	86	1.45		
8.6	11664	170.64	85	0.95		
9.5	10492	153.50	86	1.05	GFA129	
12	8560	125.23	86	1.30	GFAF129	4P
13	7807	114.21	86	1.45	GF129	
15	6756	98.84	86	1.65	GFF129	
17	5961	87.21	86	1.90		
19	5148	75.32	84	2.20		
12	8062	117.94	45	0.90	GFA109	
14	6930	101.38	48	1.05	GFAF109	4P
16	6321	92.47	50	1.15	GF109	
					GFF109	
17	5741	83.99	51	1.25		
20	5094	74.52	53	1.40	GFA109	
22	4622	67.62	54	1.55	GFAF109	4P
25	3973	58.12	54	1.80	GF109	
29	3468	50.73	52	2.10	GFF109	
34	2941	43.03	51	2.50		
43	2310	33.79	48	3.00	GFA109	
53	1885	27.57	46	3.90	GFAF109	4P
58	1718	25.14	45	4.30	GF109	
					GFF109	
22	4475	65.47	23	0.90	GFA99	
25	3969	58.06	26	1.00	GFAF99	4P
28	3588	52.49	26	1.10	GF99	
					GFF99	
33	3041	44.49	26	1.30	GFA99	
38	2656	38.86	25	1.50	GFAF99	4P
45	2222	32.50	25	1.80	GF99	
					GFF99	
43	2318	33.91	25	1.75	GFA99	
48	2077	30.39	25	1.95	GFAF99	4P
53	1876	27.44	24	2.20	GF99	
59	1703	24.92	24	2.40	GFF99	
66	1511	22.11	23	2.70		

GF

选型参数表
(恒功率)

Selection Table
(Constant Power)

n_a [r/min]	M_a [N.m]	i	F_{Ra} [kN]	f_B	机型号 Type size	极数 Pole
11kW						
37	2686	39.30	14	0.95	GFA89 GFAF89 GF89 GFF89	4P
41	2405	35.19	14	1.00		
50	1996	29.20	14	1.20		
55	1811	26.50	14	1.55	GFA89 GFAF89 GF89 GFF89	4P
62	1619	23.68	14	1.75		
68	1457	21.32	14	1.95		
76	1320	19.31	14	2.10		
85	1170	17.12	14	2.40		
94	1058	15.48	14	2.70		
111	897	13.12	14	3.10		
74	1347	19.70	15	1.05	GFA79 GFAF79 GF79 GFF79	4P
83	1196	17.49	16	1.20		
93	1069	15.64	17	1.30		
104	961	14.06	17	1.45		
120	835	12.21	16	1.70		
134	747	10.93	16	1.90		
157	636	9.30	15	1.60		
177	565	8.26	14	1.80		
198	505	7.39	14	2.00		
220	454	6.64	14	2.20		
253	394	5.76	13	2.60		
283	353	5.16	13	2.90		
341	293	4.28	13	3.20		
15kW						
6.3	20544	232	86	0.85	GFA159R99 GFAF159R99 GF159R99 GFF159R99	4P
7.2	17887	202	95	1.00		
7.4	17444	197	96	1.05		
6.8	19894	141.80	86	0.85	GFA159 GFAF159 GF159 GFF159	6P
7.8	17557	125.14	94	0.95		
8.9	15221	108.49	100	1.10		
10	13543	96.53	104	1.25		
11	12037	85.80	107	1.40		
6.7	20284	217.62	84	0.85	GFA159 GFAF159 GF159 GFF159	4P
8.2	16610	178.20	97	1.05		
9.0	15190	162.96	100	1.15		
10	13217	141.80	105	1.30		
12	11664	125.14	108	1.45		
13	10112	108.49	11	1.70		
15	8998	96.53	110	1.90		
17	7997	85.80	108	2.10		
19	7313	78.46	106	2.30		
21	6364	68.28	10	2.70		
24	5616	60.25	100	3.00		
9.8	13867	98.84	81	0.80	GFA129 GFAF129 GF129 GFF129	6P
11	12235	87.21	84	0.95		
13	10567	75.32	84	1.10		
14	9819	69.99	83	1.15		
15	8955	63.83	82	1.25		
12	11673	125.23	85	1.00	GFA129 GFAF129 GF129 GFF129	4P
13	10646	114.21	84	1.05		
15	9213	98.84	83	1.25		
17	8129	87.21	81	1.40		
19	7021	75.32	80	1.60		
21	6524	69.99	79	1.75		

n_a [r/min]	M_a [N.m]	i	F_{Ra} [kN]	f_B	机型号 Type size	极数 Pole
15kW						
16	8619	92.47	44	0.85	GFA109 GFAF109 GF109 GFF109	4P
16	8248	88.49	45	0.90		
17	7829	83.99	46	0.95		
20	6946	74.52	48	1.05		
22	6303	67.62	50	1.15		
25	5417	58.12	50	1.35	GFA109 GFAF109 GF109 GFF109	4P
29	4729	50.73	49	1.55		
34	4011	43.03	48	1.80		
39	3506	37.61	47	2.10		
46	2964	31.80	46	2.50		
43	3150	33.79	46	2.20	GFA109 GFAF109 GF109 GFF109	4P
53	2570	27.57	44	2.90		
58	2343	25.14	44	3.20		
67	2028	21.76	42	3.70		
33	4147	44.49	22	1.00	GFA99 GFAF99 GF99 GFF99	4P
38	3622	38.86	22	1.15		
45	3029	32.50	22	1.35		
43	3161	33.91	22	1.30	GFA99 GFAF99 GF99 GFF99	4P
48	2833	30.39	22	1.45		
53	2558	27.44	22	1.60		
59	2323	24.92	22	1.75		
66	2061	22.11	21	2.00		
73	1871	20.07	21	2.20		
85	1608	17.25	21	2.50		
97	1404	15.06	20	2.90		
114	1190	12.77	20	3.40		
131	1040	11.16	19	3.70		
55	2470	26.50	12	1.15	GFA89 GFAF89 GF89 GFF89	4P
62	2207	23.68	12	1.30		
68	1987	21.32	12	1.45		
76	1800	19.31	12	1.60		
85	1596	17.12	12	1.80		
94	1443	15.48	12	2.00		
111	1223	13.12	12	2.30		
127	1068	11.46	12	2.70		
152	893	9.58	12	3.10		
176	773	8.29	11	1.90		
199	685	7.35	11	2.10		
220	620	6.65	11	2.30		
259	525	5.63	10	2.80		
297	459	4.92	10	3.20		
354	384	4.12	10	3.60		
18.5kW						
7.3	21911	202	73	0.80	GFA159R99 GFAF159R99 GF159R99 GFF159R99	4P
7.5	21368	197	82	0.85		
8.2	20346	178.20	84	0.85	GFA159 GFAF159 GF159 GFF159	4P
9.0	18606	162.96	90	0.90		
10	16190	141.80	98	1.05		
12	14288	125.14	103	1.20		
14	12387	108.49	106	1.40		
15	11022	96.53	106	1.55		
17	9796	85.80	104	1.75		
19	8958	78.46	102	1.90		
22	7796	68.28	100	2.20		
24	6879	60.25	97	2.50		
28	5965	52.24	94	3.00		

选型参数表 (恒功率)

Selection Table (Constant Power)

n_a [r/min]	M_a [N.m]	i	F_{Ra} [kN]	f_B	机型号 Type size	极数 Pole
18.5kW						
13	13040	114.21	78	0.85		
15	11285	98.84	78	1.00		
17	9957	87.21	77	1.15	GFA129	
20	8600	75.32	76	1.30	GFAF129	4P
21	7991	69.99	75	1.40	GF129	
23	7288	63.83	74	1.55	GFF129	
27	6308	55.25	73	1.80		
30	5566	48.75	71	2.00		
20	8509	74.52	44	0.85	GFA109	
22	7721	67.62	46	0.95	GFAF109	4P
25	6636	58.12	46	1.10	GF109	
29	5792	50.73	46	1.25	GFF109	
34	4913	43.03	45	1.50	GFA109	
39	4294	37.61	45	1.70	GFAF109	4P
46	3631	31.80	44	2.00	GF109	
					GFF109	
44	3858	33.79	44	1.80	GFA109	
53	3148	27.57	43	2.40	GFAF109	4P
58	2870	25.14	42	2.60	GF109	
68	2485	21.76	41	3.00	GFF109	
					GFA99	
38	4437	38.86	19	0.90	GFAF99	4P
45	3711	32.50	20	1.10	GF99	
					GFF99	
54	3133	27.44	20	1.30		
59	2845	24.92	20	1.45		
66	2524	22.11	20	1.60	GFA99	
73	2292	20.07	20	1.80	GFAF99	4P
85	1970	17.25	19	2.10	GF99	
98	1720	15.06	19	2.40	GFF99	
115	1458	12.77	19	2.80		
132	1274	11.16	18	3.00		
69	2434	21.32	10	1.15		
76	2205	19.31	11	1.30		
86	1955	17.12	11	1.45		
95	1767	15.48	11	1.60		
112	1498	13.12	11	1.90	GFA89	
128	1308	11.46	11	2.20	GFAF89	
153	1094	9.58	11	2.50	GF89	4P
177	947	8.29	10	1.55	GFF89	
200	839	7.35	10	1.75		
221	759	6.65	10	1.90		
261	643	5.63	10	2.20		
299	562	4.92	10	2.60		
357	470	4.12	9.4	2.90		
22kW						
10	19863	96.53	86	0.85	GFA159	
11	17655	85.80	94	0.95	GFAF159	6P
12	16145	78.46	98	1.05	GF159	
14	14050	68.28	102	1.20	GFF159	
10	19253	141.80	88	0.90		
12	16991	125.14	95	1.00	GFA159	
14	14731	108.49	101	1.15	GFAF159	
15	13107	96.53	102	1.30	GF159	4P
17	11650	85.80	100	1.45	GFF159	
19	10653	78.46	99	1.60		
22	9271	68.28	97	1.85		

n_a [r/min]	M_a [N.m]	i	F_{Ra} [kN]	f_B	机型号 Type size	极数 Pole
22kW						
24	8181	60.25	95	2.10	GFA159	
28	7093	52.24	92	2.40	GFAF159	
32	6311	46.48	90	2.70	GF159	4P
37	5439	40.06	87	3.10	GFF159	
45	4420	32.55	83	3.90		
15	13420	98.84	73	0.85		
17	11841	87.21	72	0.95		
20	10227	75.32	72	1.10	GFA129	
21	9503	69.99	72	1.20	GFAF129	4P
23	8667	63.83	71	1.30	GF129	
27	7502	55.25	70	1.50	GFF129	
30	6619	48.75	69	1.70		
35	5716	42.10	67	2.00		
25	7891	58.12	43	0.90	GFA109	
29	6888	50.73	43	1.05	GFAF109	4P
34	5843	43.03	43	1.25	GF109	
					GFF109	
					GFA109	
39	5107	37.61	43	1.40	GFAF109	4P
46	4318	31.80	42	1.70	GF109	
					GFF109	
44	4588	33.79	42	1.55	GFA109	
53	3743	27.57	41	2.00	GFAF109	
58	3413	25.14	41	2.20	GF109	4P
68	2955	21.76	40	2.50	GFF109	
77	2607	19.20	39	2.80		
54	3726	27.44	18	1.10		
59	3384	24.92	18	1.20		
66	3002	22.11	18	1.35	GFA99	
73	2725	20.07	18	1.50	GFAF99	4P
85	2342	17.25	18	1.75	GF99	
98	2045	15.06	18	2.00	GFF99	
115	1734	12.77	18	2.30		
132	1515	11.16	17	2.60		
69	2895	21.32	8.5	1.00		
76	2622	19.31	9.0	1.10		
86	2325	17.12	9.4	1.20		
95	2102	15.48	10	1.35		
112	1781	13.12	10	1.60	GFA89	
128	1556	11.46	10	1.85	GFAF89	
153	1301	9.58	10	2.10	GF89	4P
177	1126	8.29	10	1.30	GFF89	
200	998	7.35	10	1.45		
221	903	6.65	10	1.60		
261	764	5.63	9.4	1.90		
299	668	4.92	9.3	2.20		
357	559	4.12	9.0	2.50		
30kW						
14	20087	108.49	85	0.85		
15	17873	96.53	92	0.95		
17	15886	85.80	92	1.10	GFA159	
19	14527	78.46	91	1.20	GFAF159	4P
22	12642	68.28	90	1.35	GF159	
24	11155	60.25	89	1.55	GFF159	
28	9672	52.24	87	1.75		
32	8606	46.48	85	2.00		
37	7417	40.06	83	2.30		

GF

选型参数表
(恒功率)

Selection Table
(Constant Power)

n_a [r/min]	M_a [N.m]	i	F_{Ra} [kN]	f_B	机型号 Type size	极数 Pole
30kW						
20	13946	75.32	63	0.80		
21	12959	69.99	63	0.90		
23	11818	63.83	64	0.95		
27	10230	55.25	63	1.10	GFA129	
30	9026	48.75	63	1.25	GFAF129	4P
35	7795	42.10	62	1.45	GF129	
39	6895	37.24	61	1.65	GFF129	
47	5793	31.29	60	1.95		
58	4681	25.28	58	2.40		
55	4970	26.84	59	1.60	GFA129	
60	4544	24.54	58	1.80	GFAF129	4P
69	3953	21.35	56	2.90	GF129	
78	3488	18.84	55	3.00	GFF129	
34	7967	43.03	37	0.90	GFA109	
39	6964	37.61	38	1.05	GFAF109	4P
46	5888	31.80	38	1.25	GF109	
					GFF109	
53	5105	27.57	38	1.45		
58	4655	25.14	37	1.60		
68	4029	21.76	37	1.85	GFA109	
77	3555	19.20	36	2.10	GFAF109	4P
89	3070	16.58	36	2.40	GF109	
100	2716	14.67	35	2.70	GFF109	
119	2283	12.33	34	2.90		
148	1844	9.96	33	3.30		
66	4094	22.11	14	1.00		
73	3716	20.07	15	1.10		
85	3194	17.25	15	1.30		
98	2788	15.06	15	1.45		
115	2364	12.77	16	1.75	GFA99	
132	2066	11.16	16	1.90	GFAF99	4P
162	1677	9.06	15	1.35	GF99	
179	1522	8.22	15	1.45	GFF99	
208	1307	7.06	14	1.70		
238	1142	6.17	14	1.85		
281	968	5.23	14	2.10		
322	846	4.57	14	2.30		
37kW						
17	19461	85.80	84	0.85		
19	17796	78.46	84	0.95		
22	15487	68.28	84	1.10	GFA159	
25	13665	60.25	83	1.25	GFAF159	4P
28	11849	52.24	82	1.45	GF159	
32	10542	46.48	81	1.60	GFF159	
37	9086	40.06	80	1.85		
45	7383	32.55	77	2.30		
54	6260	27.60	75	2.70		
27	12531	55.25	58	0.90		
30	11057	48.75	58	1.00	GFA129	
35	9549	42.10	57	1.20	GFAF129	4P
40	8446	37.24	56	1.35	GF129	
47	7097	31.29	56	1.60	GFF129	
59	5734	25.28	55	1.95		
55	6088	26.84	54	1.30	GFA129	
60	5566	24.54	53	1.45	GFAF129	4P
69	4842	21.35	52	2.30	GF129	
79	4273	18.84	51	2.40	GFF129	

n_a [r/min]	M_a [N.m]	i	F_{Ra} [kN]	f_B	机型号 Type size	极数 Pole
37kW						
91	3706	16.34	49	2.80		
102	3298	14.54	47	3.10	GFA129	
118	2842	12.53	45	3.30	GFAF129	4P
145	2309	10.18	44	3.90	GF129	
167	2012	8.87	34	3.30	GFF129	
188	1790	7.89	34	3.20		
54	6253	27.57	34	1.20		
59	5702	25.14	34	1.30		
68	4935	21.76	34	1.50		
77	4355	19.20	33	1.70		
89	3761	16.58	33	1.95	GFA109	
101	3327	14.67	32	2.20	GFAF109	4P
120	2797	12.33	31	2.40	GF109	
149	2259	9.96	30	2.70	GFF109	
153	2198	9.69	29	2.10		
177	1898	8.37	29	2.40		
200	1678	7.40	77	2.60		
238	1411	6.22	78	3.10		
45kW						
22	18835	68.28	77	0.90		
25	16620	60.25	78	1.00	GFA159	
28	14411	52.24	77	1.20	GFAF159	4P
32	12822	46.48	77	1.30	GF159	
37	11051	40.06	76	1.55	GFF159	
45	8979	32.55	74	1.90		
54	7614	27.60	72	2.20		
30	13448	48.75	52	0.85	GFA129	
35	11613	42.10	53	0.95	GFAF129	4P
40	10273	37.24	53	1.10	GF129	
47	8631	31.29	53	1.30	GFF129	
59	6974	25.28	53	1.60		
55	7404	26.84	53	1.10		
60	6769	24.54	53	1.20		
69	5889	21.35	52	1.90		
79	5197	18.84	51	2.00		
91	4507	16.34	50	2.30	GFA129	
102	4011	14.54	49	2.60	GFAF129	4P
118	3456	12.53	48	2.70	GF129	
145	2808	10.18	46	3.20	GFF129	
167	2447	8.87	44	2.70		
188	2176	7.89	43	2.60		
218	1876	6.80	42	3.50		
268	1525	5.53	40	3.70		
54	7605	27.57	31	0.95		
59	6935	25.14	31	1.05		
68	6003	21.76	32	1.25		
77	5296	19.20	32	1.40		
89	4574	16.58	32	1.60	GFA109	
101	4047	14.67	31	1.80	GFAF109	4P
120	3401	12.33	31	1.95	GF109	
149	2747	9.96	30	2.20	GFF109	
153	2673	9.69	29	1.75		
177	2309	8.37	29	1.95		
200	2041	7.40	28	2.10		
238	1716	6.22	28	2.50		

选型参数表
(恒功率)

Selection Table
(Constant Power)

n_a [r/min]	M_a [N.m]	i	F_{Ra} [kN]	f_B	机型号 Type size	极数 Pole
55kW						
25	20314	60.25	70	0.85		
28	17613	52.24	71	0.95	GFA159	
32	15671	46.48	71	1.10	GFAF159	4P
37	13506	40.06	71	1.25	GF159	
45	10974	32.55	70	1.55	GFF159	
54	9305	27.60	69	1.85		
52	9643	28.60	69	1.65		
58	8574	25.43	68	1.65	GFA159	
67	7471	22.16	67	2.30	GFAF159	4P
75	6666	19.77	66	2.40	GF159	
88	5681	16.85	64	3.00	GFF159	
40	12556	37.24	49	0.90	GFA129	
47	10550	31.29	49	1.10	GFAF129	4P
59	8523	25.28	49	1.35	GF129	
					GFF129	
69	7198	21.35	49	1.60		
79	6352	18.84	48	1.65		
91	5509	16.34	48	1.90		
102	4902	14.54	47	2.10		
118	4225	12.53	46	2.20	GFA129	
145	3432	10.18	44	2.60	GFAF129	4P
167	2991	8.87	43	2.20	GF129	
188	2660	7.89	42	2.10	GFF129	
218	2293	6.80	41	2.90		
268	1864	5.53	39	3.00		
316	1581	4.69	38	3.60		
75kW						
32	21369	46.48	60	0.80	GFA159	
37	18418	40.06	61	0.95	GFAF159	4P
45	14965	32.55	62	1.15	GF159	
54	12689	27.60	62	1.35	GFF159	
52	13149	28.60	62	1.25		
58	11692	25.43	62	1.20		
67	10188	22.16	62	1.70	GFA159	
75	9089	19.77	61	1.80	GFAF159	4P
88	7747	16.85	60	2.20	GF159	
106	6418	13.96	59	2.50	GFF159	
124	5480	11.92	57	2.80		
59	11623	25.28	42	1.00	GFA129 GFAF129 GF129 GFF129	4P
69	9816	21.35	84	1.15		
79	8662	18.84	84	1.20		
91	7512	16.34	84	1.40		
102	6685	14.54	83	1.55		
118	5761	12.53	82	1.65	GFA129	
145	4680	10.18	81	1.95	GFAF129	4P
167	4078	8.87	80	1.65	GF129	
188	3627	7.89	77	1.55	GFF129	
218	3126	6.80	75	2.10		
268	2542	5.53	58	2.20		
316	2156	4.69	58	2.70		

n_a [r/min]	M_a [N.m]	i	F_{Ra} [kN]	f_B	机型号 Type size	极数 Pole
90kW						
46	17838	32.55	58	0.95	GFA159 GFAF159	4P
54	15125	27.60	58	1.10	GF159 GFF159	
59	13936	25.43	56	1.00		
67	12144	22.16	56	1.40	GFA159	
75	10834	19.77	55	1.50	GFAF159	4P
88	9234	16.85	54	1.85	GF159	
107	7650	13.96	53	2.10	GFF159	
125	6532	11.92	52	2.30		
59	13854	25.28	51	0.80	GFA129 GFAF129 GF129 GFF129	4P
79	10324	18.84	47	1.00		
91	8954	16.34	45	1.15		
102	7968	14.54	44	1.30		
119	6866	12.53	34	1.35	GFA129	
146	5579	10.18	34	1.60	GFAF129	4P
168	4861	8.87	34	1.35	GF129	
189	4324	7.89	34	1.30	GFF129	
219	3726	6.80	34	1.75		
269	3030	5.53	33	1.85		
318	2570	4.69	33	2.20		
110kW						
54	18486	27.60	32	0.90	GFA159 GFAF159 GF159 GFF159	4P
67	14842	22.16	31	1.15		
75	13242	19.77	30	1.20	GFA159	
88	11286	16.85	29	1.50	GFAF159	4P
107	9350	13.96	29	1.70	GF159	
125	7984	11.92	77	1.90	GFF159	

GF

选型参数表
(恒转矩)

Selection Table
(Constant Torque)

M_{amax} [N.m]	n_a [r/min]	i	F_{Ra} [kN]	机型号 Type size	P [kW]/4P
200	0.16	8193	4.1		
	0.19	7064	4.1		
	0.20	6585	4.1		
	0.23	5756	4.1		
	0.26	4962	4.1	GFA39R19 GFAF39R19 GF39R19 GFF39R19	0.12
	0.30	4434	4.1		
	0.34	3875	4.1		
	0.39	3392	4.1		
	0.44	2965	4.1		
	0.51	2587	4.1		
	0.57	2284	4.1		
	0.66	1997	4.1		
	0.68	1929	4.1	GFA39R19 GFAF39R19 GF39R19 GFF39R19	0.12
	0.78	1679	4.1		
	0.85	1550	4.1		
	1.0	1356	4.1		
	1.1	1180	4.1		
	1.3	1044	4.1		
	1.4	914	4.1		
	1.6	808	4.1		
	1.9	698	4.1		
	2.1	616	4.1		
	2.4	544	4.1		
	2.8	466	4.1		
	3.2	411	4.1		
	3.6	364	4.1		
	4.0	326	4.1	GFA39R19 GFAF39R19 GF39R19 GFF39R19	0.12
	4.6	285	4.1	GFA39R19 GFAF39R19 GF39R19 GFF39R19	0.18
	5.2	250	4.1		
	6.0	219	4.1		
	7.0	186	4.1		
	8.0	167	4.1	GFA39R19 GFAF39R19 GF39R19 GFF39R19	0.25
	9.2	145	4.1		
	10.3	129	4.1		
400	0.11	12251	5.6		
	0.12	10619	5.6		
	0.13	9845	5.6		
	0.15	8534	5.6		
	0.18	7460	5.6	GFA49R19 GFAF49R19 GF49R19 GFF49R19	0.12
	0.20	6536	5.6		
	0.23	5746	5.6		
	0.26	5022	5.6		
	0.30	4401	5.6		
	0.34	3883	5.6		
	0.38	3443	5.6		
	0.44	2976	5.6		
	0.50	2629	5.6		
	0.52	2519	5.6	GFA49R19 GFAF49R19 GF49R19 GFF49R19	0.12
	0.55	2394	5.6		
	0.60	2172	5.6		
	0.65	2025	5.6		
	0.74	1770	5.6		
	0.83	1576	5.6		
	0.96	1363	5.6		
	1.1	1192	5.6		
	1.2	1061	5.6		
	1.4	931	5.6		
	1.6	822	5.6		
	1.9	706	5.6		

M_{amax} [N.m]	n_a [r/min]	i	F_{Ra} [kN]	机型号 Type size	P [kW]/4P
400	2.1	619	5.6	GFA49R19 GFAF49R19 GF49R19 GFF49R19	0.18
	2.5	524	5.6	GFA49R19 GFAF49R19 GF49R19 GFF49R19	0.18
	2.7	489	5.6		
	3.1	427	5.6		
	3.4	381	5.6		
	4	334	5.6	GFA49R19 GFAF49R19 GF49R19 GFF49R19	0.25
	4.5	294	5.6		
	5.3	253	5.6		
	6.1	217	5.6	GFA49R19 GFAF49R19 GF49R19 GFF49R19	0.37
	7	190	5.6		
	7.5	178	5.6		
	9.3	149	5.6	GFA49R19 GFAF49R19 GF49R19 GFF49R19	0.55
	11	131	5.6		
600	0.09	14832	8.7		
	0.1	13604	8.7		
	0.1	12602	8.7		
	0.12	11252	8.7		
	0.13	9986	8.7		
	0.15	8787	8.7	GFA59R39 GFAF59R39 GF59R39 GFF59R39	0.12
	0.17	7908	8.7		
	0.19	6913	8.7		
	0.22	6030	8.7		
	0.25	5289	8.7		
	0.28	4654	8.7		
	0.32	4060	8.7		
	0.37	3564	8.7		
	0.41	3161	8.7		
	0.46	2854	8.7	GFA59R39 GFAF59R39 GF59R39 GFF59R39	0.12
	0.51	2576	8.7		
	0.58	2266	8.7		
	0.65	2012	8.7		
	0.73	1791	8.7		
	0.81	1617	8.7		
	0.92	1422	8.7		
	1.1	1243	8.7		
	1.2	1066	8.7		
	1.4	949	8.7		
	1.5	856	8.7	GFA59R39 GFAF59R39 GF59R39 GF59R39	0.18
	1.7	749	8.7		
	2	658	8.7		
	2.4	549	8.7	GFA59R39 GFAF59R39 GF59R39 GFF59R39	0.25
	2.8	483	8.7		
	3.1	426	8.7	GFA59R39 GFAF59R39 GF59R39 GFF59R39	0.25
	3.5	382	8.7		
	4	330	8.7	GFA59R39 GFAF59R39 GF59R39 GFF59R39	0.37
	4.5	298	8.7		
	5.1	262	8.7		

选型参数表
(恒转矩)

Selection Table
(Constant Torque)

M_{amax} [N.m]	n_a [r/min]	i	F_{Ra} [kN]	机型号 Type size	P [kW]/4P
600	6.2	226	8.7	GFA59R39 GFAF59R39 GF59R39 GFF59R39	0.55
	7.0	200	8.7		
	8.2	170	8.7	GFA59R39 GFAF59R39 GF59R39 GFF59R39	0.75
	9.1	152	8.7		
	10	134	8.7		
820	0.07	19198	8.7	GFA69R39 GFAF69R39 GF69R39 GFF69R3	0.12
	0.07	17609	8.7		
	0.09	14992	8.7		
	0.10	12926	8.7		
	0.11	11480	8.7		
	0.13	10220	8.7		
	0.15	8934	8.7		
	0.16	7940	8.7		
	0.18	7096	8.7		
	0.22	6080	8.7		
	0.25	5342	8.7		
	0.28	4690	8.7		
	0.32	4091	8.7		
	0.37	3574	8.7		
	0.42	3133	8.7		
	0.48	2756	8.7		
	0.54	2440	8.7		
	0.39	3377	8.7	GFA69R39 GFAF69R39 GF69R39 GFF69R39	0.12
	0.45	2912	8.7		
	0.48	2714	8.7		
	0.55	2373	8.7		
	0.62	2126	8.7		
	0.80	1631	8.7		
	0.91	1438	8.7		
	1.0	1257	8.7		
	1.2	1126	8.7	GFA69R39 GFAF69R39 GF69R39 GFF69R39	0.18
	1.3	984	8.7		
	1.5	864	8.7		
	1.8	722	8.7	GFA69R39 GFAF69R39 GF69R39 GFF69R39	0.25
	2.1	633	8.7		
	2.5	539	8.7		
	0.70	1884	10	GFA69R39 GFAF69R39 GF69R39 GFF69R39	0.12
	2.7	500	10	GFA69R39 GFAF69R39 GF69R39 GFF69R39	0.37
	2.9	454	10		
	3.4	392	10		
	4.2	333	10	GFA69R39 GFAF69R39 GF69R39 GFF69R39	0.55
	4.7	297	10		
	5.3	261	10		
	5.8	238	10		
	7.0	200	10	GFA69R39 GFAF69R39 GF69R39 GFF69R39	0.75

M_{amax} [N.m]	n_a [r/min]	i	F_{Ra} [kN]	机型号 Type size	P [kW]/4P
1550	0.07	19181	15	GFA79R39 GFAF79R39 GF79R39 GFF79R39	0.12
	0.07	17593	15		
	0.08	16128	15		
	0.09	14978	15		
	0.1	13731	15		
	0.11	12049	15		
	0.12	11035	15		
	0.14	9684	15		
	0.15	8465	15		
	0.17	7520	15		
	0.2	6581	15		
	0.23	5808	15		
	0.26	5026	15		
	0.3	4436	15		
	0.34	3832	15		
	0.44	2978	15		
	0.5	2613	15		
	0.57	2284	15		
	0.65	2030	15	GFA79R39 GFAF79R39 GF79R39 GFF79R39	0.18
	0.76	1728	15	GFA79R39 GFAF79R39 GF79R39 GFF79R39	0.18
	0.85	1544	15		
	0.97	1354	15		
	1.1	1200	15	GFA79R39 GFAF79R39 GF79R39 GFF79R39	0.25
	1.3	1053	15		
	1.5	910	15	GFA79R39 GFAF79R39 GF79R39 GFF79R39	0.37
	1.6	810	15		
	1.9	710	15		
	2.3	615	15	GFA79R39 GFAF79R39 GF79R39 GFF79R39	0.55
	2.6	538	15		
	2.9	480	15		
	3.4	413	15	GFA79R39 GFAF79R39 GF79R39 GFF79R39	0.75
	3.8	367	15		
	4.3	323	15		
2700	0.06	23042	19	GFA89R59 GFAF89R59 GF89R59 GFF89R59	0.12
	0.06	20463	19		
	0.07	18237	19		
	0.08	15876	19		
	0.09	14099	19		
	0.11	12204	19		
	0.13	10433	19		
	0.14	9380	19		
	0.16	8142	19		
	0.18	7100	19		
	0.21	6273	19		
	0.24	5510	19		
	0.26	4954	19		

选型参数表
(恒转矩)

Selection Table
(Constant Torque)

M_{amax} [N.m]	n_a [r/min]	i	F_{Ra} [kN]	机型号 Type size	P [kW]/4P
2700	0.31	4245	19	GFA89R59 GFAF89R59 GF89R59 GFF89R59	0.18
	0.35	3721	19		
	0.40	3244	19	GFA89R59 GFAF89R59 GF89R59 GFF89R59	0.18
	0.45	2881	19		
	0.52	2575	19	GFA89R59 GFAF89R59 GF89R59 GFF89R59	0.25
	0.60	2199	19		
	0.69	1930	19		
	0.78	1709	19	GFA89R59 GFAF89R59 GF89R59 GFF89R59	0.37
	0.89	1493	19		
	1.1	1300	19	GFA89R59 GFAF89R59 GF89R59 GFF89R59	0.55
	1.2	1148	19		
	1.4	1010	19		
	1.6	887	19		
	1.8	780	19	GFA89R59 GFAF89R59 GF89R59 GFF89R59	0.75
	2.1	674	19		
	2.3	609	19	GFA89R59 GFAF89R59 GF89R59 GFF89R59	1.1
	2.7	515	19		
	3.1	452	19		
	4.1	345	19	GFA89R59 GFAF89R59 GF89R59 GFF89R59	1.5
4300	0.06	20814	28	GFA99R59 GFAF99R59 GF99R59 GFF99R59	0.12
	0.07	18119	28		
	0.08	15472	28		
	0.09	14022	28		
	0.11	12324	28		
	0.12	10839	28		
	0.14	9576	28		
	0.16	8318	28		
	0.18	7327	28		
	0.20	6469	28	GFA99R59 GFAF99R59 GF99R59 GFF99R59	0.18
	0.23	5615	28		
	0.26	4961	28		
	0.30	4333	28		
	0.34	3906	28	GFA99R59 GFAF99R59 GF99R59 GFF99R59	0.25
	0.40	3352	28		
	0.46	2907	28		
	0.52	2553	28	GFA99R59 GFAF99R59 GF99R59 GFF99R59	0.37
	0.59	2245	28		
	0.68	1970	28		
	0.81	1723	28	GFA99R59 GFAF99R59 GF99R59 GFF99R59	0.55
	0.91	1528	28		
	1.0	1327	28		

M_{amax} [N.m]	n_a [r/min]	i	F_{Ra} [kN]	机型号 Type size	P [kW]/4P
4300	1.2	1171	28	GFA99R59 GFAF99R59 GF99R59 GFF99R59	0.75
	1.4	1022	28		
	1.6	898	28	GFA99R59 GFAF99R59 GF99R59 GFF99R59	1.1
	1.8	785	28		
	2.0	690	28		
	2.3	605	28	GFA99R59 GFAF99R59 GF99R59 GFF99R59	1.5
	2.6	529	28		
	3.0	467	28		
	3.5	406	28	GFA99R59 GFAF99R59 GF99R59 GFF99R59	2.2
	3.9	363	28		
	5.0	285	28	GFA99R59 GFAF99R59 GF99R59 GFF99R59	3
	5.8	245	28		
8000	0.05	25375	47	GFA109R79 GFAF109R79 GF109R79 GFF109R79	0.12
	0.06	21652	47		
	0.07	18933	47		
	0.08	16889	47		
	0.09	14768	47		
	0.12	11347	47	GFA109R79 GFAF109R79 GF109R79 GFF109R79	0.18
	0.13	10039	47		
	0.15	8548	47		
	0.17	7675	47		
	0.20	6768	47	GFA109R79 GFAF109R79 GF109R79 GFF109R79	0.25
	0.22	5954	47		
	0.25	5223	47		
	0.29	4567	47	GFA109R79 GFAF109R79 GF109R79 GFF109R79	0.37
	0.38	3521	47		
	0.46	3037	47	GFA109R79 GFAF109R79 GF109R79 GFF109R79	0.55
	0.50	2756	47		
	0.59	2369	47		
	0.67	2068	47	GFA109R79 GFAF109R79 GF109R79 GFF109R79	0.75
	0.76	1826	47		
	0.88	1597	47	GFA109R79 GFAF109R79 GF109R79 GFF109R79	1.1
	1.00	1401	47		
	1.1	1243	47		
	1.3	1087	47	GFA109R79 GFAF109R79 GF109R79 GFF109R79	1.5
	1.5	950	47		
	1.7	834	47	GFA109R79 GFAF109R79 GF109R79 GFF109R79	2.2
	1.9	736	47		
	2.2	640	47		

选型参数表
(恒转矩)

Selection Table
(Constant Torque)

M_{amax} [N.m]	n_a [r/min]	i	F_{Ra} [kN]	机型号 Type size	P [kW]/4P
8000	2.6 2.9 3.3	560 489 436	47 47 47	GFA109R79 GFAF109R79 GF109R79 GFF109R79	3
	3.9 4.3	370 333	47 47	GFA109R79 GFAF109R79 GF109R79 GFF109R79	4
13000	0.05 0.06 0.07	24450 22298 19026	86 86 86	GFA129R79 GFAF129R79 GF129R79 GFF129R79	0.12
	0.08 0.09 0.10 0.11	16637 14705 12912 11643	86 86 86 86	GFA129R79 GFAF129R79 GF129R79 GFF129R79	0.18
	0.13 0.15	10180 8822	86 86	GFA129R79 GFAF129R79 GF129R79 GFF129R79	0.25
	0.17 0.20 0.22	7634 6708 5919	86 86 86	GFA129R79 GFAF129R79 GF129R79 GFF129R79	0.37
	0.27 0.31 0.35	5147 4528 3922	86 86 86	GFA129R79 GFAF129R79 GF129R79 GFF129R79	0.55
	0.40 0.46	3450 3028	86 86	GFA129R79 GFAF129R79 GF129R79 GFF129R79	0.75
	0.52	2669	86	GFA129R79 GFAF129R79 GF129R79 GFF129R79	0.75
	0.59 0.69 0.79	2354 2035 1782	86 86 86	GFA129R79 GFAF129R79 GF129R79 GFF129R79	1.1
	0.87 1.0	1605 1389	86 86	GFA129R79 GFAF129R79 GF129R79 GFF129R79	1.5
	1.2 1.3 1.5	1219 1075 929	86 86 86	GFA129R79 GFAF129R79 GF129R79 GFF129R79	2.2
	1.7 2.0 2.2	819 726 647	86 86 86	GFA129R79 GFAF129R79 GF129R79 GFF129R79	3
	2.6 2.9	548 494	86 86	GFA129R79 GFAF129R79 GF129R79 GFF129R79	4

M_{amax} [N.m]	n_a [r/min]	i	F_{Ra} [kN]	机型号 Type size	P [kW]/4P
13000	3.4 3.8	428 375	86 86	GFA129R79 GFAF129R79 GF129R79 GFF129R79	5.5
	3.0 3.4 3.8	485 418 375	86 86 86	GFA129R89 GFAF129R89 GF129R89 GFF129R89	5.5
	4.6 4.9	312 293	86 86	GFA129R89 GFAF129R89 GF129R89 GFF129R89	7.5
	5.6 6.5	259 223	86 86	GFA129R89 GFAF129R89 GF129R89 GFF129R89	7.5
	7.4	198	86	GFA129R89 GFAF129R89 GF129R89 GFF129R89	11
18000	0.04 0.05 0.06 0.07 0.08 0.08 0.10 0.11	31434 26173 23464 20212 17984 16358 13751 12235	95 95 95 95 95 95 95 95	GFA159R99 GFAF159R99 GF159R99 GFF159R99	0.55
	0.14 0.16 0.17	10033 9021 8026	95 95 95	GFA159R99 GFAF159R99 GF159R99 GFF159R99	1.1
	0.20 0.22	7075 6295	95 95	GFA159R99 GFAF159R99 GF159R99 GFF159R99	0.55
	0.26	5404	95	GFA159R99 GFAF159R99 GF159R99 GFF159R99	0.75
	0.29 0.34	4831 4130	95 95	GFA159R99 GFAF159R99 GF159R99 GFF159R99	1.1
	0.40 0.45	3607 3210	95 95	GFA159R99 GFAF159R99 GF159R99 GFF159R99	2.2
	0.50	2780	95	GFA159R99 GFAF159R99 GF159R99 GFF159R99	1.1
	0.99	1441	95	GFA159R99 GFAF159R99 GF159R99 GFF159R99	2.2

GF

选型参数表
(恒转矩)

Selection Table
(Constant Torque)

M_{amax} [N.m]	n_a [r/min]	i	F_{Ra} [kN]	机型号 Type size	P [kW]/4P
18000	0.58 0.64	2427 2185	95 95	GFA159R99 GFAF159R99 GF159R99 GFF159R99	1.5
	0.74 0.85	1944 1674	95 95	GFA159R99 GFAF159R99 GF159R99 GFF159R99	2.2
	1.09 1.22	1308 1169	95 95	GFA159R99 GFAF159R99 GF159R99 GFF159R99	3
	1.5 1.7 1.9	953 845 764	95 95 95	GFA159R99 GFAF159R99 GF159R99 GFF159R99	4
	2.1 2.5	680 576	95 95	GFA159R99 GFAF159R99 GF159R99 GFF159R99	5.5

M_{amax} [N.m]	n_a [r/min]	i	F_{Ra} [kN]	机型号 Type size	P [kW]/4P
18000	2.9 3.3	503 446	95 95	GFA159R99 GFAF159R99 GF159R99 GFF159R99	7.5
	4.1	353	95	GFA159R99 GFAF159R99 GF159R99 GFF159R99	7.5
	4.8 5.3	302 273	95 95	GFA159R99 GFAF159R99 GF159R99 GFF159R99	11
	6.3 7.2	232 202	95 95	GFA159R99 GFAF159R99 GF159R99 GFF159R99	15
	7.5	197	95	GFA159R99 GFAF159R99 GF159R99 GFF159R99	18.5

GF39-159
安装结构尺寸

GF39-159
Mounting Dimensional Description

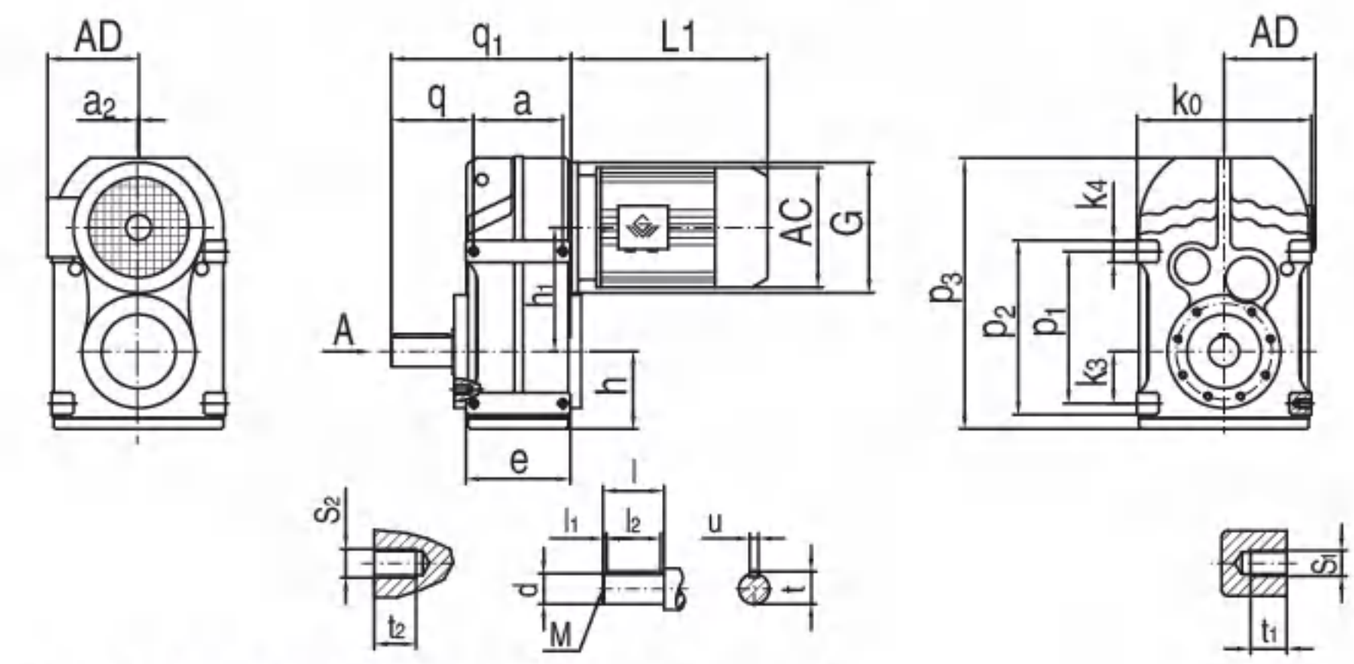

A 向法兰安装结构尺寸（Fig.A Mounting Dimension)

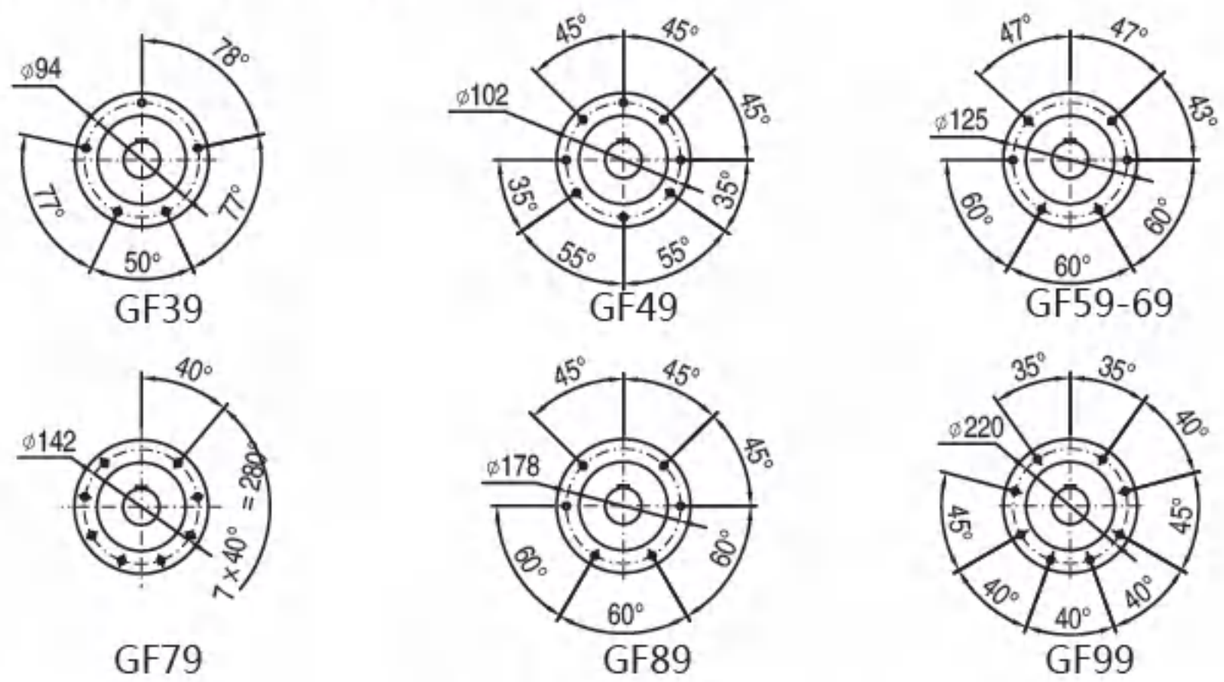

机 型 号 Type Size	q_1 S_1	q t_1	a u	h_1 t	h l_1	e l_2	p_3 l	p_2 d	p_1 M	k_3 S_2	k_4 t_2	K0 a_2	G	电机尺寸 Motor Size AC	AD	L1
GF39	160 M8	72.5 15	77 8	112 28	77 5	95 40	256 50	135 Φ25k6	115 M10	31 M8	20 15	165 /	Φ120	见附录 A-2 和 A-3 Please see appendix A-2 and A-3		
GF49	193 M10	91 15	93 8	128.1 33	80 3.5	109 50	276 60	170 Φ30k6	145 M10	43 M8	25 14	180 /	Φ120			
GF59	220 M12	104.5 17	102 10	136 38	93 7	127 56	321 70	195 Φ35k6	170 M12	55 M12	25 20	200 /	Φ160			
GF69	242 M12	118.5 17	112 12	159.5 43	97 5	131 70	348 80	215 Φ40k6	190 M16	60 M12	25 22	212 /	Φ160			
GF79	294 M16	137.5 26	140 14	200 53.5	122 10	170 80	430 100	275 Φ50k6	240 M16	70 M12	35 17	270 /	Φ200			
GF89	344 M16	163 26	165 18	246.7 64	150 5	195 110	534 120	350 Φ60m6	310 M20	100 M16	40 29	330 /	Φ250			
GF99	415 M20	189.5 33	205 20	285 74.5	180 7.5	240 125	630 140	400 Φ70m6	350 M20	120 M16	50 28	400 /	Φ300			
GF109	484 M24	241.5 38	220 25	332.4 95	201 5	260 160	723 170	460 Φ90m6	400 M24	125 /	60 /	450 /	Φ350			
GF129	586 M30	292 45	270 28	382.6 116	236 15	316 180	861 210	520 Φ110m6	450 M24	142 /	70 /	530 10	Φ450			
GF159	662 M36	325 55	310 32	447 127	286 5	364 200	1021 210	620 Φ120m6	540 M24	170 /	80 /	660 15	Φ550			

注： 1.减速机部分的外形尺寸，未包含通气帽的高度尺寸。通气帽的高度尺寸为 17。
2.电机需方配或配特殊电机时需加联接法兰（见附录 D）

Note: 1.The dimensions don't include the height of the breathe valve.the height of the breathe valve is 17.
2. When equipping the user´s motor or the special one, the flange is required to connected. (Please see appendix D)

GFF39-159
安装结构尺寸

GFF39-159
Mounting Dimensional Description

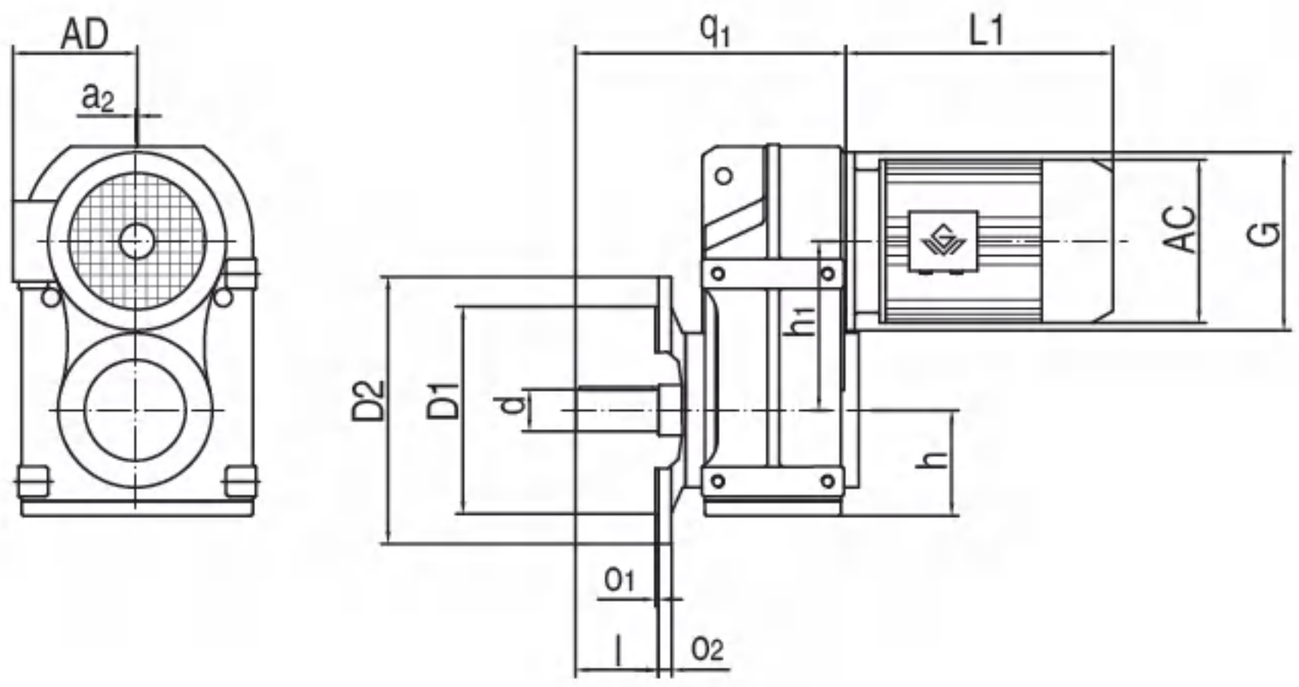

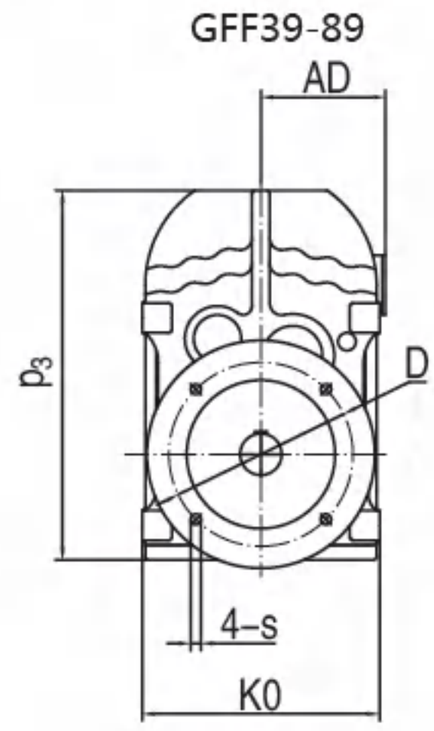

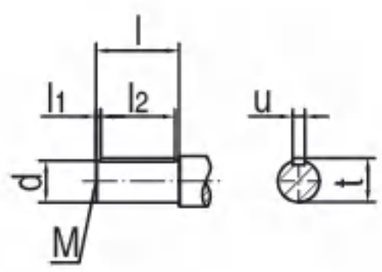

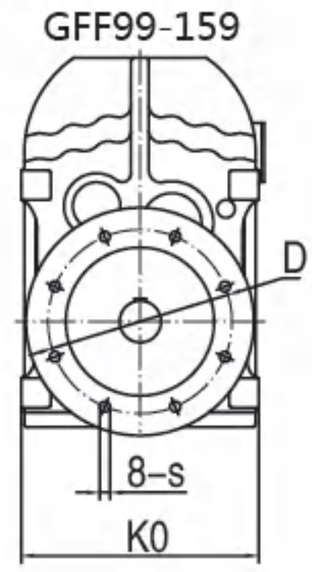

机 型 号 Type Size	q_1 s	o_2 D	o_1 K0	d u	D1 t	D2 l_1	h_1 l_2	h l	p_3 M	G a_2	电机尺寸 Motor Size		
											AC	AD	L1
GFF39	184 Φ9	10 Φ130	3.5 165	Φ25k6 8	Φ110j6 28	Φ160 5	112 40	77 50	256 M10	Φ120 /	见附录 A-2 和 A-3 Please see appendix A-2 and A-3		
GFF49	218 Φ11	12 Φ165	3.5 180	Φ30k6 8	Φ130j6 33	Φ200 3.5	128.1 50	80 60	276 M10	Φ120 /			
GFF59	243.5 Φ13.5	15 Φ215	4 200	Φ35k6 10	Φ180j6 38	Φ250 7	136 56	93 70	321 M12	Φ160 /			
GFF69	264 Φ13.5	15 Φ215	4 212	Φ40k6 12	Φ180j6 43	Φ250 5	159.5 70	97 80	348 M16	Φ160 /			
GFF79	330 Φ13.5	16 Φ265	4 270	Φ50k6 14	Φ230j6 53.5	Φ300 10	200 80	122 100	430 M16	Φ200 /			
GFF89	374 Φ17.5	18 Φ300	5 330	Φ60m6 18	Φ250h6 64	Φ350 5	246.7 110	150 120	534 M20	Φ250 /			
GFF99	456 Φ17.5	22 Φ400	5 400	Φ70m6 20	Φ350h6 74.5	Φ450 7.5	285 125	180 140	630 M20	Φ300 /			
GFF109	523 Φ17.5	22 Φ400	5 450	Φ90m6 25	Φ350h6 95	Φ450 5	332.4 160	201 170	723 M24	Φ350 /			
GFF129	634 Φ17.5	25 Φ500	5 530	Φ110m6 28	Φ450h6 116	Φ550 15	382.6 180	236 210	861 M24	Φ450 10			
GFF159	725 Φ22	28 Φ600	6 660	Φ120m6 32	Φ550h6 127	Φ660 5	447 200	286 210	1021 M24	Φ550 15			

注： 1.减速机部分的外形尺寸，未包含通气帽的高度尺寸。通气帽的高度尺寸为 17。
2. 电机需方配或配特殊电机时需加联接法兰（见附录 D）

Note: 1.The dimensions don't include the height of the breathe valve.the height of the breathe valve is 17.
2. When equipping the user´s motor or the special one, the flange is required to connected. (Please see appendix D)

GFA39-159
安装结构尺寸

GFA39-159
Mounting Dimensional Description

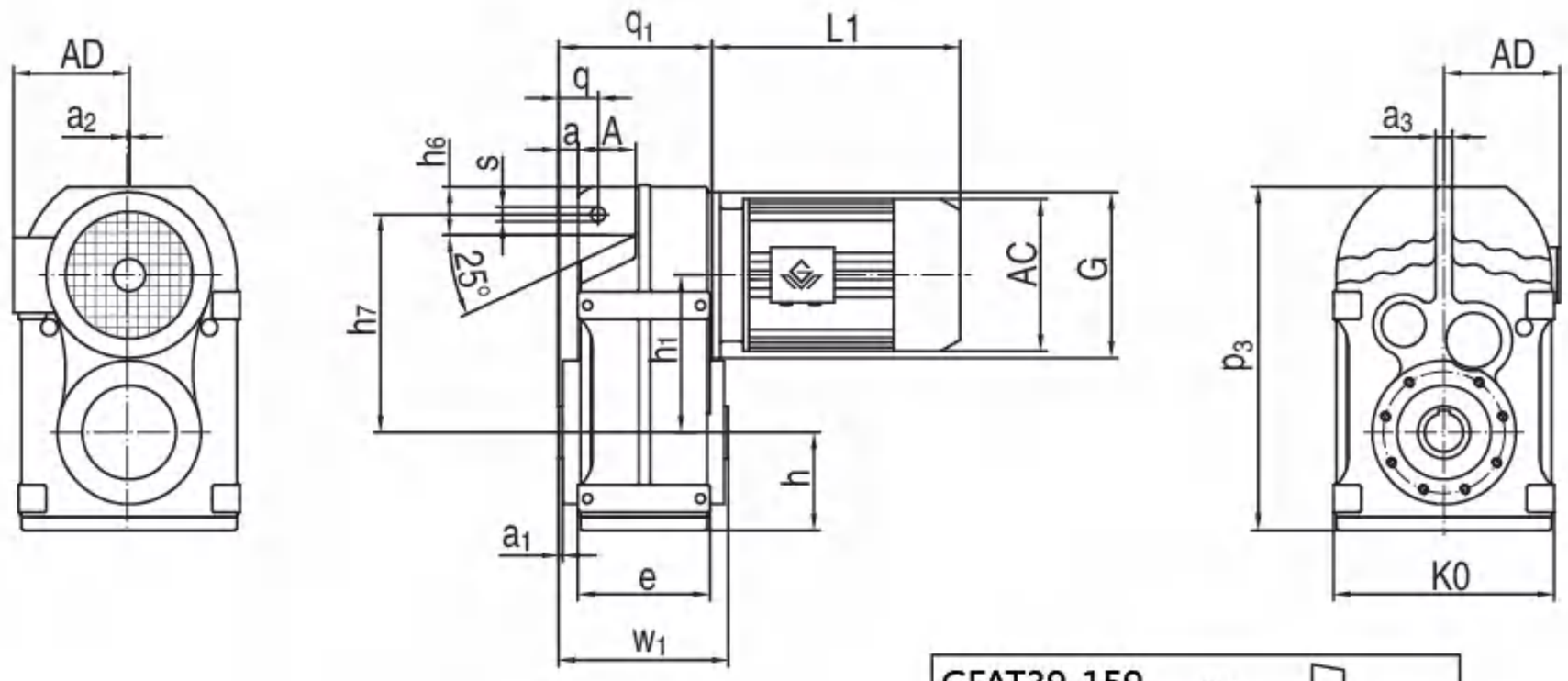

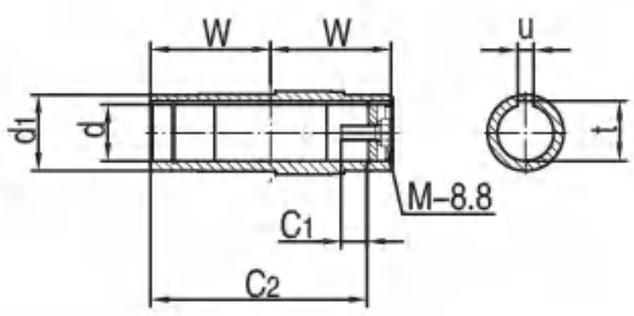

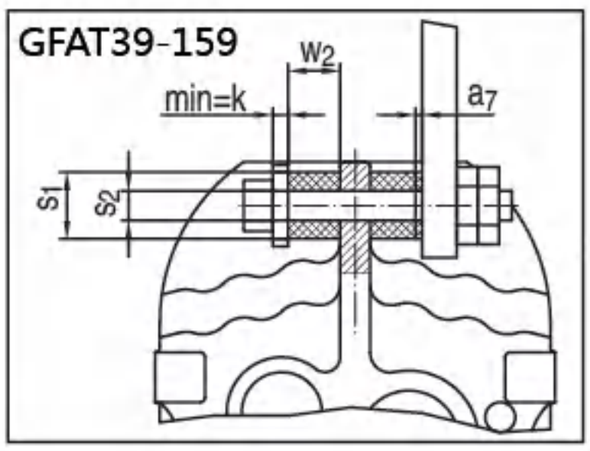

螺栓、螺母、垫片不在标准供货范围内

机 型 号 Type Size	q_1 a_2	q d	A d_1	a w	h_7 c_1	h_6 s	h_1 u	h t	a_1 s_1	e s_2	w_1 k	p_3 w_2	a_3 a_7	K0 G	c_2 M	电机尺寸 Motor Size		
																AC	AD	L1
GFA39	110 /	31.5 Φ30H7	46 Φ45	15 60	158 17	30 Φ14	112 8	77 33.3	2.5 Φ40	95 $\Phi12.5^{+0.5}$	123 5	256 20	12 1	165 Φ120	105 M10×25	见附录 A-2 和 A-3 Please see appendix A-2 and A-3		
GFA49	133 /	32 Φ35H7	64 Φ50	12 75	170 22	22 Φ14	128.1 10	80 38.3	3 Φ40	109 $\Phi12.5^{+0.5}$	153 5	276 20	12 1.8	180 Φ120	132 M12×30			
GFA59	150 /	40.5 Φ40H7	60 Φ55	19.5 83	198 29	31 Φ14	136 12	93 43.3	3 Φ40	127 $\Phi12.5^{+0.5}$	170 5	321 20	14 2.4	200 Φ160	142 M16×40			
GFA69	161 /	41 Φ40H7	65 Φ55	21 90	218 29	40 Φ14	159.5 12	97 43.3	3.5 Φ40	131 $\Phi12.5^{+0.5}$	184 5	348 20	16 3	212 Φ160	156 M16×40			
GFA79	193 /	50 Φ50H7	69 Φ70	26.5 105	278 32	50 Φ22	200 14	122 53.8	4 Φ60	170 $\Phi21^{+0.5}$	213 10	430 30	20 3.2	270 Φ200	183 M16×45			
GFA89	224 /	62 Φ60H7	79 Φ85	32 120	346 36	57 Φ22	246.7 18	150 64.4	4 Φ60	195 $\Phi21^{+0.5}$	243 10	534 30	26 4.5	330 Φ250	210 M20×50			
GFA99	274 /	70 Φ70H7	104 Φ95	32 150	395 34	88 Φ26	285 20	180 74.9	4 Φ80	240 $\Phi25^{+0.5}$	303 12	630 40	30 5	400 Φ300	270 M20×50			
GFA109	312 /	88 Φ90H7	100 Φ118	57 175	485 40	108 Φ26	332.4 25	201 95.4	2.5 Φ80	260 $\Phi25^{+0.5}$	353 12	723 40	36 6	450 Φ350	313 M24×60			
GFA129	373 10	110 Φ100H7	125 Φ135	66 205	550 38	138 Φ33	382.6 28	236 106.4	2.5 Φ100	316 $\Phi32^{+0.5}$	413 15	861 60	40 9	530 Φ450	373 M24×60			
GFA159	455 15	150 Φ120H7	140 Φ155	98 250	660 36	170 Φ33	447 32	286 127.4	3 Φ120	364 $\Phi32^{+0.5}$	503 15	1021 60	45 9	660 Φ550	460 M24×60			

注： 1.减速机部分的外形尺寸，未包含通气帽的高度尺寸。通气帽的高度尺寸为 17。
2. 电机需方配或配特殊电机时需加联接法兰（见附录 D）

Note: 1.The dimensions don't include the height of the breathe valve.the height of the breathe valve is 17.
2. When equipping the user´s motor or the special one, the flange is required to connected. (Please see appendix D)

GFAF39-159
安装结构尺寸

GFAF39-159
Mounting Dimensional Description

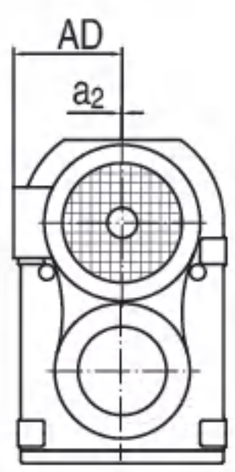

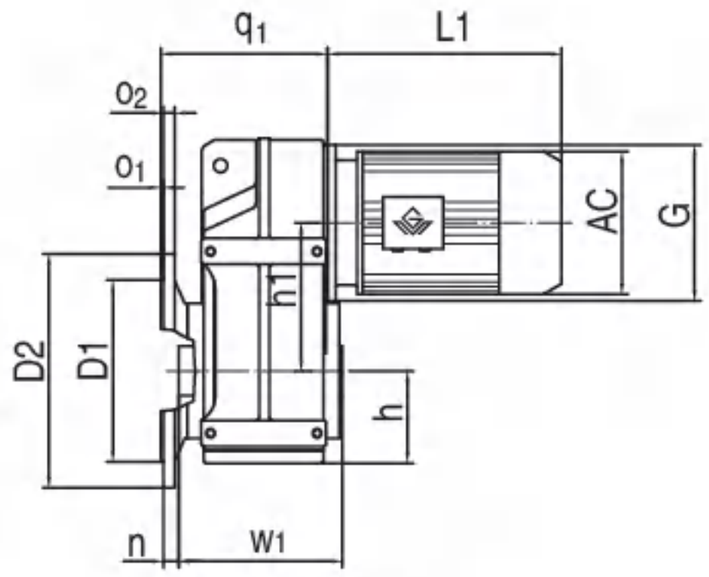

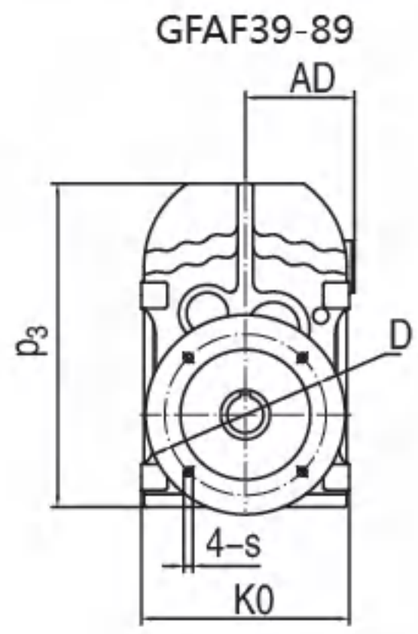

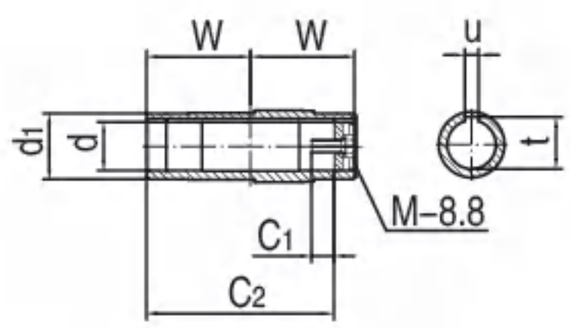

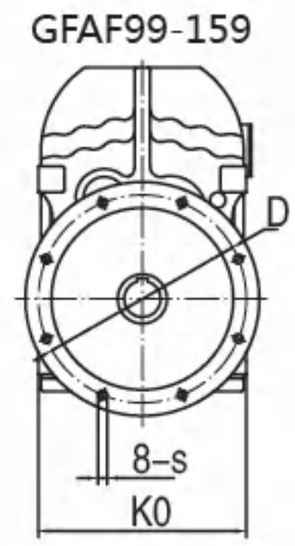

机 型 号 Type Size	q_1 K0	o_1 a_2	o_2 d	D1 d_1	D2 w	h_1 c_1	h n	w_1 u	p_3 t	s D	G c_2	M	电机尺寸 Motor Size AC	AD	L1
GFAF39	137.5 165	3.5 /	10 Φ30H7	Φ110j6 Φ45	Φ160 60	112 17	77 24	123 8	256 33.3	Φ9 Φ130	Φ120 105	M10×25	见附录 A-2 和 A-3 Please see appendix A-2 and A-3		
GFAF49	161.5 180	3.5 /	12 Φ35H7	Φ130j6 Φ50	Φ200 75	128.1 22	80 25	153 10	276 38.3	Φ11 Φ165	Φ120 132	M12×30			
GFAF59	177.5 200	4 /	15 Φ40H7	Φ180j6 Φ55	Φ250 83	136 29	93 23.5	170 12	321 43.3	Φ13.5 Φ215	Φ160 142	M16×40			
GFAF69	188 212	4 /	15 Φ40H7	Φ180j6 Φ55	Φ250 90	159.5 29	97 23	184 12	348 43.3	Φ13.5 Φ215	Φ160 156	M16×40			
GFAF79	234 270	4 /	16 Φ50H7	Φ230j6 Φ70	Φ300 105	200 32	122 37	213 14	430 53.8	Φ13.5 Φ265	Φ200 183	M16×45			
GFAF89	259 330	5 /	18 Φ60H7	Φ250h6 Φ85	Φ350 120	246.7 36	150 30	243 18	534 64.4	Φ17.5 Φ300	Φ250 210	M20×50			
GFAF99	320.5 400	5 /	22 Φ70H7	Φ350h6 Φ95	Φ450 150	285 34	180 41.5	303 20	630 74.9	Φ17.5 Φ400	Φ300 270	M20×50			
GFAF109	358 450	5 /	22 Φ90H7	Φ350h6 Φ118	Φ450 175	332.4 40	201 41	353 25	723 95.4	Φ17.5 Φ400	Φ350 313	M24×60			
GFAF129	429 530	5 10	25 Φ100H7	Φ450h6 Φ135	Φ550 205	382.6 38	236 51	413 28	861 106.4	Φ17.5 Φ500	Φ450 373	M24×60			
GFAF159	521 660	6 15	28 Φ120H7	Φ550h6 Φ155	Φ660 250	447 36	286 60	503 32	1021 127.4	Φ22 Φ600	Φ550 460	M24×60			

注： 1.减速机部分的外形尺寸，未包含通气帽的高度尺寸。通气帽的高度尺寸为 17。
2.电机需方配或配特殊电机时需加联接法兰（见附录 D）

Note: 1.The dimensions don't include the height of the breathe valve.the height of the breathe valve is 17.
2. When equipping the user´s motor or the special one, the flange is required to connected. (Please see appendix D)

GFAZ39-159
安装结构尺寸

GFAZ39-159
Mounting Dimensional Description

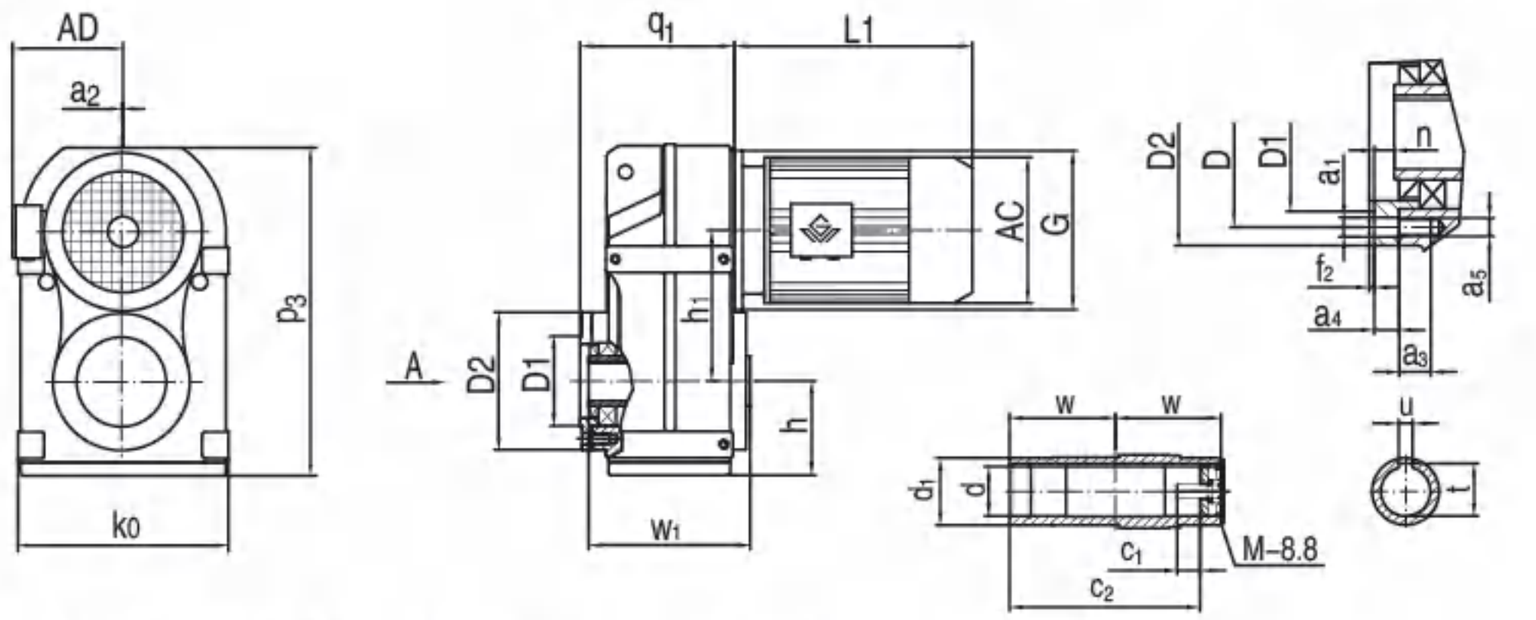

A向法兰安装结构尺寸（Fig.A Mounting Dimension)

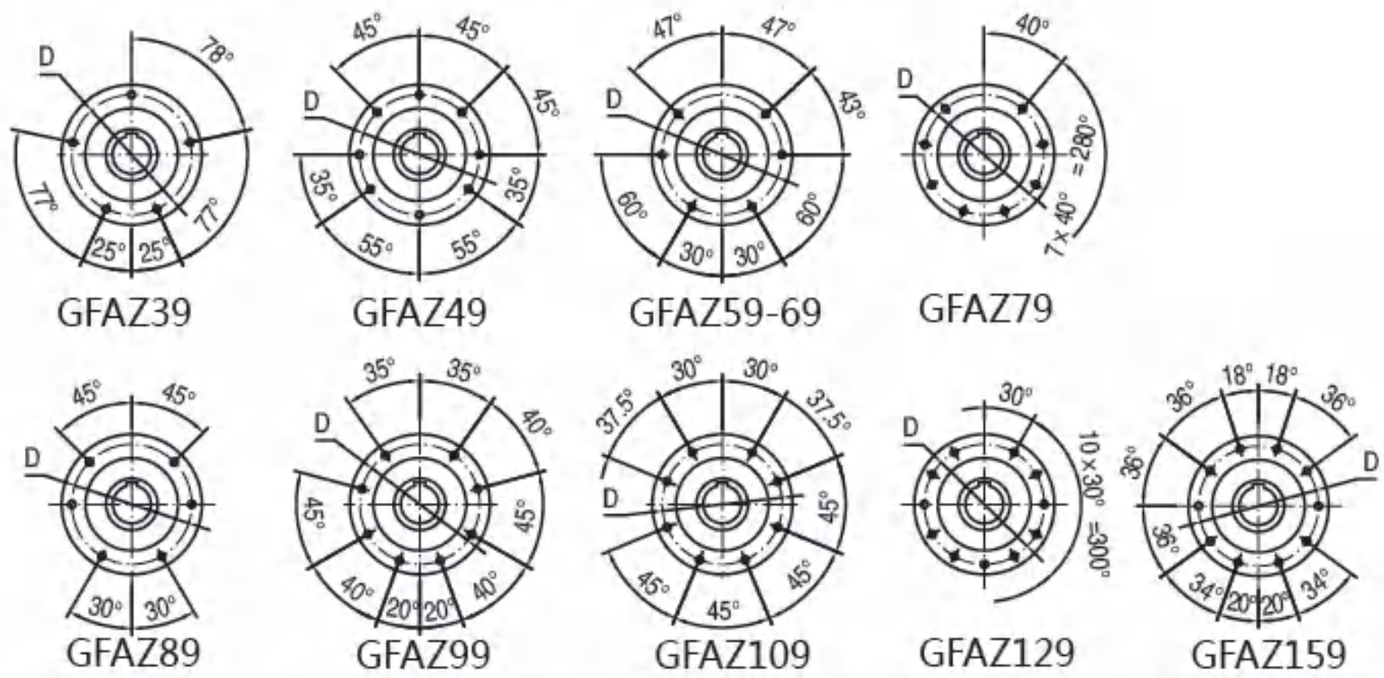

机 型 号 Type Size	q_1 k0	h h_1	t D	D2 D1	p_3 n	a_4 a_3	a_5 w_1	w c_1	c_2 u	d_1 d	a_2 f_2	a_1 M	G	电机尺寸 Motor Size AC	AD	L1
GFAZ39	122 165	77 112	33.3 Φ94	Φ110 Φ80j6	256 9	11.5 15	M8 123	60 17	105 8	Φ45 Φ30H7	/ 3	Φ9 M10×25	Φ120	见附录 A-2 和 A-3 Please see appendix A-2 and A-3		
GFAZ49	144 180	80 128.1	38.3 Φ102	Φ120 Φ80j6	276 8	11 14	M8 153	75 22	132 10	Φ50 Φ35H7	/ 3	Φ9 M12×30	Φ120			
GFAZ59	162.5 200	93 136	43.3 Φ125	Φ155 Φ105j6	321 9	12 20	M12 170	83 29	142 12	Φ55 Φ40H7	/ 3.5	Φ13.5 M16×40	Φ160			
GFAZ69	173 212	97 159.5	43.3 Φ125	Φ155 Φ105j6	348 8.5	12 22	M12 184	90 29	156 12	Φ55 Φ40H7	/ 3.5	Φ13.5 M16×40	Φ160			
GFAZ79	206.5 270	122 200	53.8 Φ142	Φ170 Φ125j6	430 10	14 20	M12 213	105 32	183 14	Φ70 Φ50H7	/ 3.5	Φ13.5 M16×45	Φ200			
GFAZ89	239 330	150 246.7	64.4 Φ178	Φ215 Φ155j6	534 11	15 29	M16 243	120 36	210 18	Φ85 Φ60H7	/ 4	Φ17.5 M20×50	Φ250			
GFAZ99	292 400	180 285	74.9 Φ220	Φ260 Φ180j6	630 14	18 28	M16 303	150 34	270 20	Φ95 Φ70H7	/ 4	Φ17.5 M20×50	Φ300			
GFAZ109	308 450	201 332.4	95.4 Φ260	Φ304 Φ210j6	723 -8	22 32	M20 353	175 40	313 25	Φ118 Φ90H7	/ 4	Φ22 M24×60	Φ350			
GFAZ129	378 530	236 382.6	106.4 Φ300	Φ350 Φ250h6	861 0	30 36	M20 413	205 38	373 28	Φ135 Φ100H7	10 5	Φ22 M24×60	Φ450			
GFAZ159	455 660	286 447	127.4 Φ340	Φ400 Φ290h6	1021 -14	28 48	M24 503	250 36	460 32	Φ155 Φ120H7	15 5	Φ26 M24×60	Φ550			

注： 1.减速机部分的外形尺寸，未包含通气帽的高度尺寸。通气帽的高度尺寸为 17。
2.电机需方配或配特殊电机时需加联接法兰（见附录 D）

Note: 1.The dimensions don't include the height of the breathe valve.the height of the breathe valve is 17.
2. When equipping the user´s motor or the special one, the flange is required to connected. (Please see appendix D)

GFH39-159
安装结构尺寸

GFH39-159
Mounting Dimensional Description

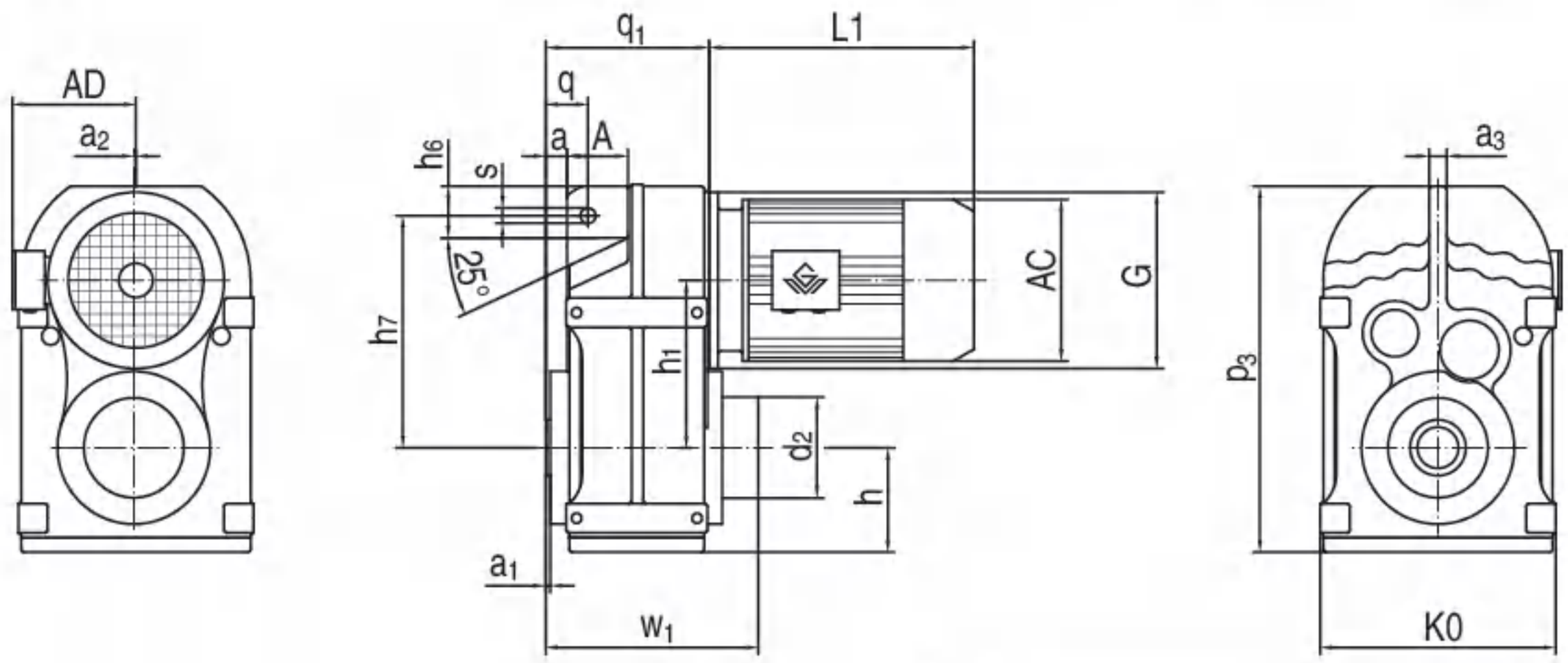

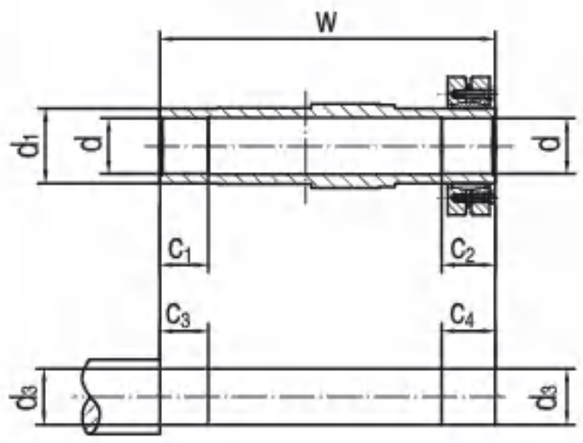

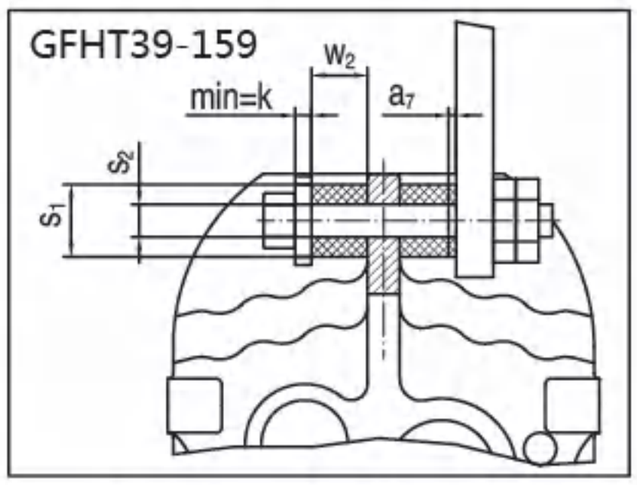

螺栓、螺母、垫片不在标准供货范围内

机 型 号 Type Size	q_1 p_3	h h_1	h_7 h_6	w w_1	c_2 c_1	c_3 c_4	q A	d_2 d_1	d d_3	a a_1	s a_2	a_3 K0	s_1 s_2	k w_2	a_7 G	电机尺寸 Motor Size AC	AD	L1
GFH39	110 256	77 112	158 30	146 152.5	31 20	25 36	31.5 46	Φ80 Φ45	Φ30H7 Φ30h6	15 2.5	Φ14 /	12 165	Φ40 $Φ12.5^{+0.5}$	5 20	1 Φ120	见附录 A-2 和 A-3 Please see appendix A-2 and A-3		
GFH49	133 276	80 128.1	170 22	177 183	32 20	25 37	32 64	Φ88 Φ50	Φ35H7 Φ35h6	12 3	Φ14 /	12 180	Φ40 $Φ12.5^{+0.5}$	5 20	1.8 Φ120			
GFH59	150 321	93 136	198 31	195 202	26 20	25 31	40.5 60	Φ102 Φ55	Φ40H7 Φ40h6	19.5 3	Φ14 /	14 200	Φ40 $Φ12.5^{+0.5}$	5 20	2.4 Φ160			
GFH69	161 348	97 159.5	218 40	208 215.5	38 20	25 43	41 65	Φ102 Φ55	Φ40H7 Φ40h6	21 3.5	Φ14 /	16 212	Φ40 $Φ12.5^{+0.5}$	5 20	3 Φ160			
GFH79	193 430	122 200	278 50	241 249	36 30	35 41	50 69	Φ127 Φ70	Φ50H7 Φ50h6	26.5 4	Φ22 /	20 270	Φ60 $Φ21^{+0.5}$	10 30	3.2 Φ200			
GFH89	224 534	150 246.7	346 57	281 287	41 40	45 46	62 79	Φ157 Φ85	Φ65H7 Φ65h6	32 4	Φ22 /	26 330	Φ60 $Φ21^{+0.5}$	10 30	4.5 Φ250			
GFH99	274 630	180 285	395 88	345 352	55 50	55 60	70 104	Φ171 Φ95	Φ75H7 Φ75h6	34 4	Φ26 /	30 400	Φ80 $Φ25^{+0.5}$	12 40	5 Φ300			
GFH109	312 723	201 332.4	485 108	405 417	65 60	70 75	88 100	Φ234 Φ118	Φ95H7 Φ95h6	57 2.5	Φ26 /	36 450	Φ80 $Φ25^{+0.5}$	12 40	6 Φ350			
GFH129	373 861	236 382.6	550 138	485 493	85 70	80 95	110 125	Φ233 Φ135	Φ105H7 Φ105h6	66 2.5	Φ33 10	40 530	Φ100 $Φ32^{+0.5}$	15 60	9 Φ450			
GFH159	455 1021	286 447	660 170	580 592	90 80	90 100	150 140	Φ287 Φ155	Φ125H7 Φ125h6	98 3	Φ33 15	45 660	Φ120 $Φ32^{+0.5}$	15 60	9 Φ550			

注： 1.减速机部分的外形尺寸，未包含通气帽的高度尺寸。通气帽的高度尺寸为 17。
2.电机需方配或配特殊电机时需加联接法兰（见附录 D）

Note: 1.The dimensions don't include the height of the breathe valve.the height of the breathe valve is 17.
2. When equipping the user´s motor or the special one, the flange is required to connected. (Please see appendix D)

GFHF39-159
安装结构尺寸

GFHF39-159
Mounting Dimensional Description

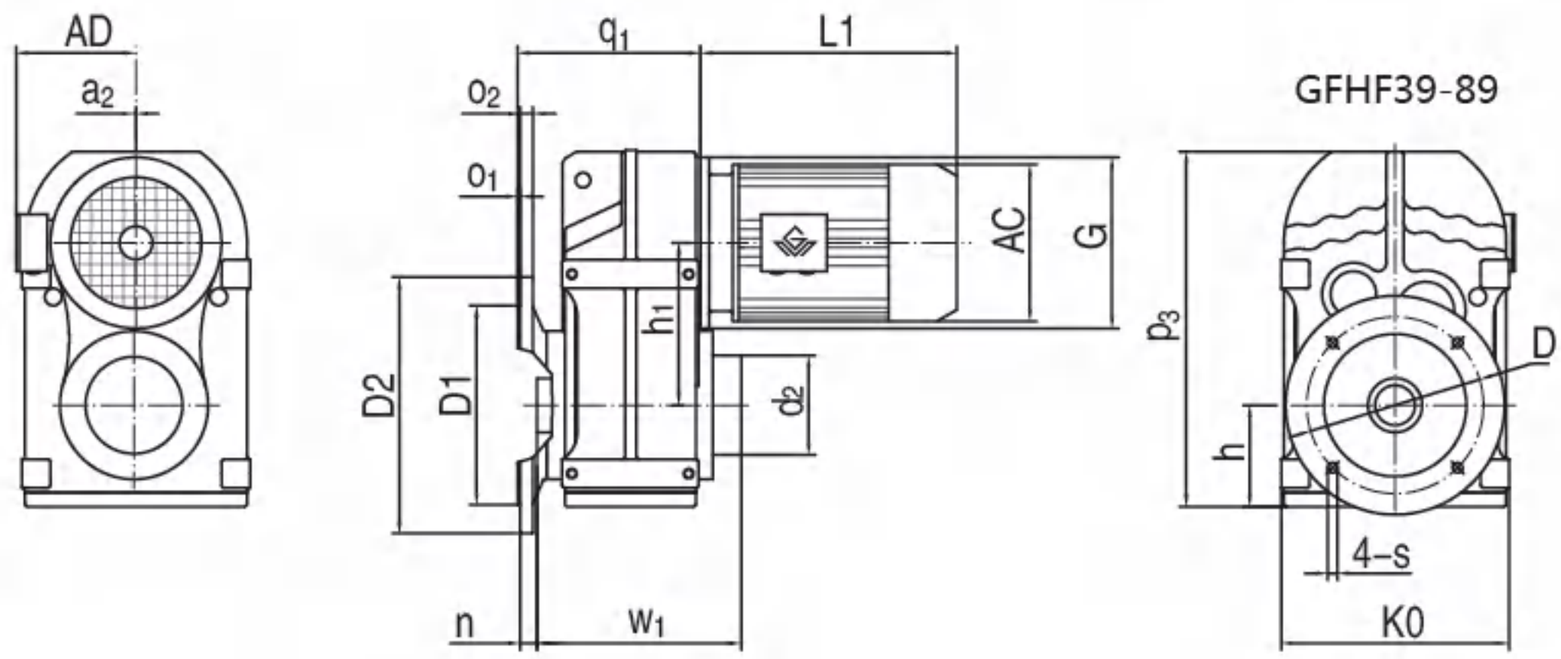

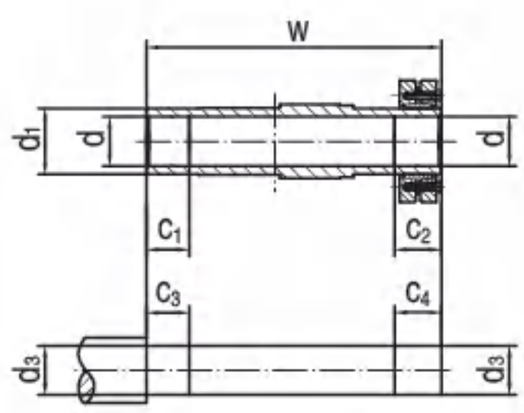

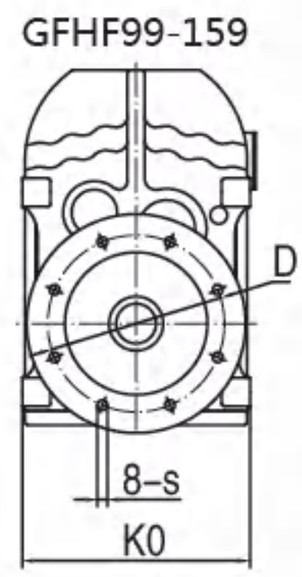

机 型 号 Type Size	q_1 p_3	o_1 o_2	h h_1	n s	K0 D	D1 D2	d_2 d_1	d d_3	w w_1	c_1 c_2	c_3 c_4	a_2 G	电机尺寸 Motor Size AC	AD	L1
GFHF39	137.5 256	3.5 10	77 112	24 Φ9	165 Φ130	Φ110j6 Φ160	Φ80 Φ45	Φ30H7 Φ30h6	146 152.5	20 31	25 36	/ Φ120	见附录 A-2 和 A-3 Please see appendix A-2 and A-3		
GFHF49	161.5 276	3.5 12	80 128.1	25 Φ11	180 Φ165	Φ130j6 Φ200	Φ88 Φ50	Φ35H7 Φ35h6	177 183	20 32	25 37	/ Φ120			
GFHF59	177.5 321	4 15	93 136	23.5 Φ13.5	200 Φ215	Φ180j6 Φ250	Φ102 Φ55	Φ40H7 Φ40h6	195 202	20 26	25 31	/ Φ160			
GFHF69	188 348	4 15	97 159.5	23 Φ13.5	212 Φ215	Φ180j6 Φ250	Φ102 Φ55	Φ40H7 Φ40h6	208 215.5	20 38	25 43	/ Φ160			
GFHF79	234 430	4 16	122 200	37 Φ13.5	270 Φ265	Φ230j6 Φ300	Φ127 Φ70	Φ50H7 Φ50h6	241 249	30 36	35 41	/ Φ200			
GFHF89	259 534	5 18	150 246.7	30 Φ17.5	330 Φ300	Φ250h6 Φ350	Φ157 Φ85	Φ65H7 Φ65h6	281 287	40 41	45 46	/ Φ250			
GFHF99	320.5 630	5 22	180 285	41.5 Φ17.5	400 Φ400	Φ350h6 Φ450	Φ171 Φ95	Φ75H7 Φ75h6	345 352	50 55	55 60	/ Φ300			
GFHF109	358 723	5 22	201 332.4	41 Φ17.5	450 Φ400	Φ350h6 Φ450	Φ234 Φ118	Φ95H7 Φ95h6	405 417	60 65	70 75	/ Φ350			
GFHF129	429 861	5 25	236 382.6	51 Φ17.5	530 Φ500	Φ450h6 Φ550	Φ233 Φ135	Φ105H7 Φ105h6	485 493	70 85	80 95	10 Φ450			
GFHF159	521 1021	6 28	286 447	60 Φ22	660 Φ600	Φ550h6 Φ660	Φ287 Φ155	Φ125H7 Φ125h6	580 592	80 90	90 100	15 Φ550			

注： 1.减速机部分的外形尺寸，未包含通气帽的高度尺寸。通气帽的高度尺寸为 17。
2.电机需方配或配特殊电机时需加联接法兰（见附录 D）

Note: 1.The dimensions don't include the height of the breathe valve.the height of the breathe valve is 17.
2. When equipping the user´s motor or the special one, the flange is required to connected. (Please see appendix D)

GFHZ39-159
安装结构尺寸

GFHZ39-159
Mounting Dimensional Description

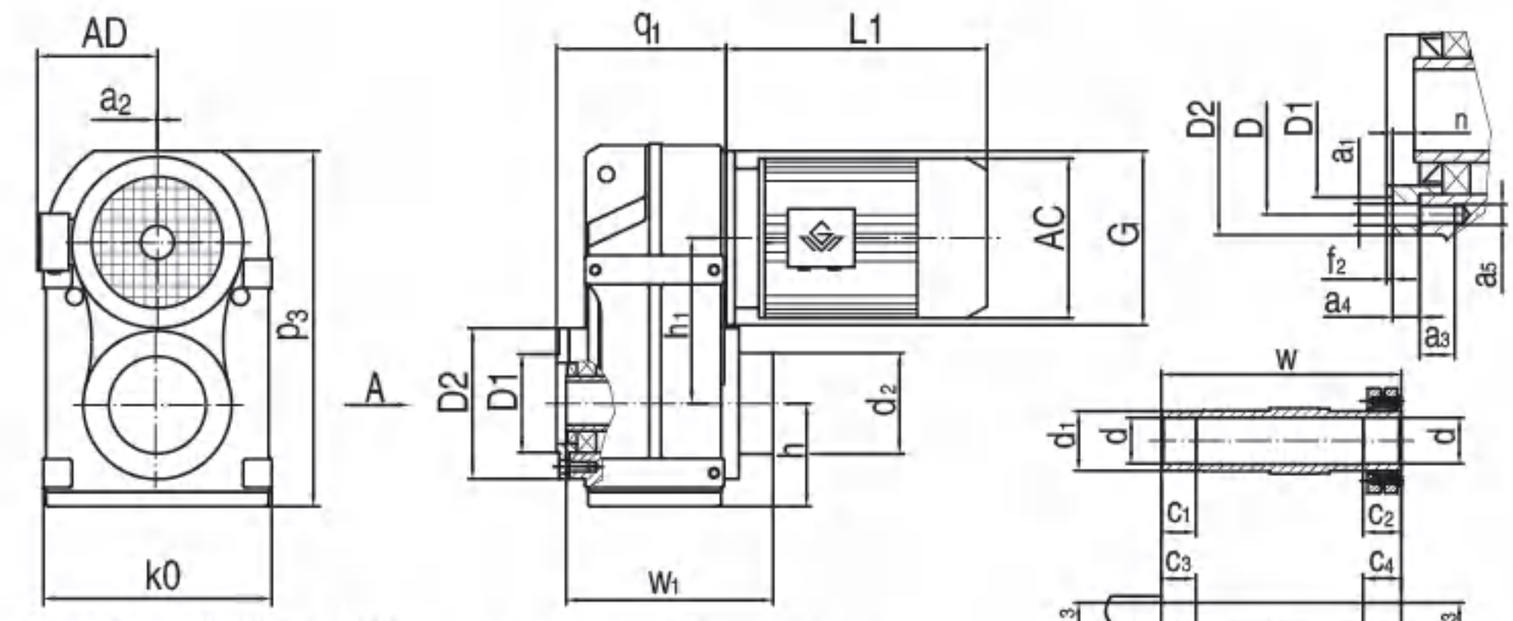

A向法兰安装结构尺寸（Fig.A Mounting Dimension)

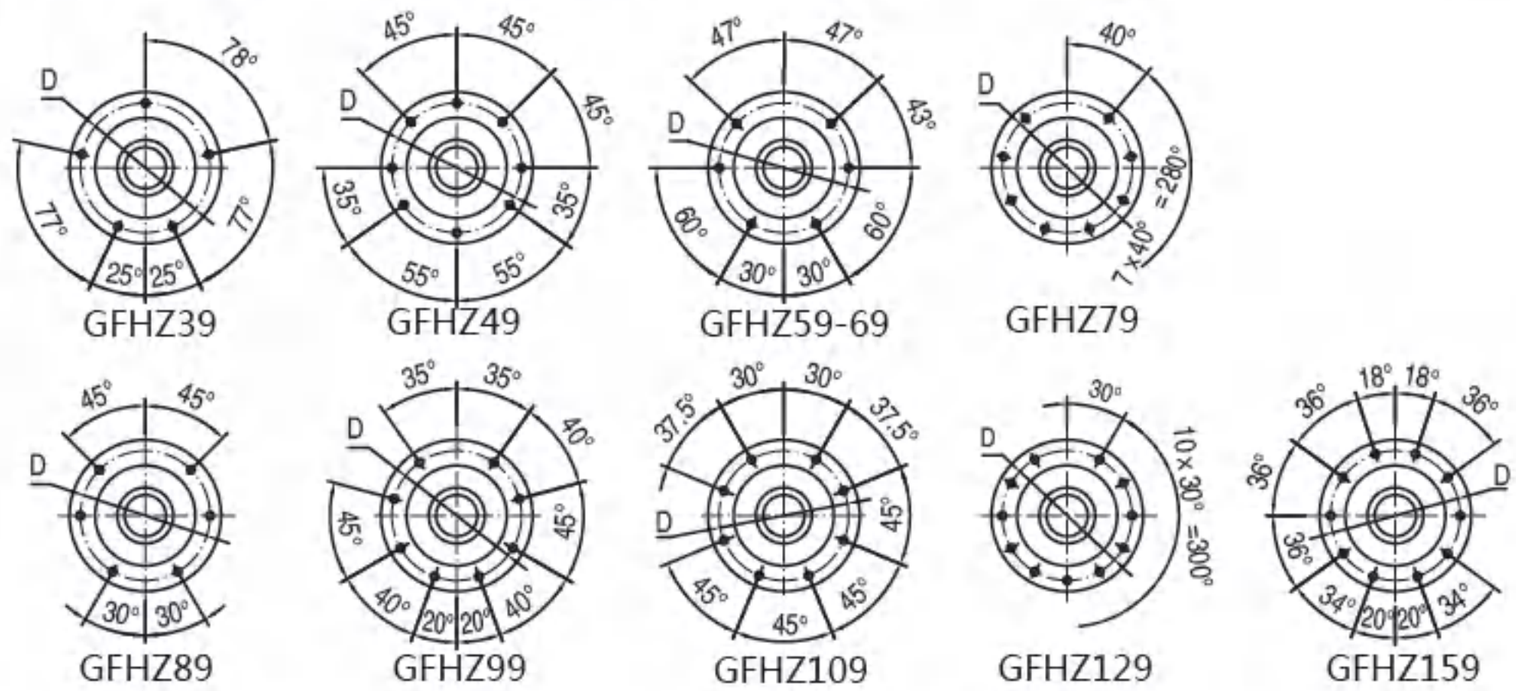

机 型 号 Type Size	q_1 K0	h h_1	D2 D1	p_3 n	a_4 a_3	a_5 G	w w_1	c_2 c_1	c_3 c_4	d_2 d_1	d d_3	a_2 f_2	a_1 D	电机尺寸 Motor Size AC	AD	L1
GFHZ39	122 165	77 112	Φ110 Φ80j6	256 9	11.5 15	M8 Φ120	146 152.5	31 20	25 36	Φ80 Φ45	Φ30H7 Φ30h6	/ 3	Φ9 Φ94	见附录 A-2 和 A-3 Please see appendix A-2 and A-3		
GFHZ49	144 180	80 128.1	Φ120 Φ80j6	276 8	11 14	M8 Φ120	177 183	32 20	25 37	Φ88 Φ50	Φ35H7 Φ35h6	/ 3	Φ9 Φ102			
GFHZ59	162.5 200	93 136	Φ155 Φ105j6	321 9	12 20	M12 Φ160	195 202	26 20	25 31	Φ102 Φ55	Φ40H7 Φ40h6	/ 3.5	Φ13.5 Φ125			
GFHZ69	173 212	97 159.5	Φ155 Φ105j6	348 8.5	12 22	M12 Φ160	208 215.5	38 20	25 43	Φ102 Φ55	Φ40H7 Φ40h6	/ 3.5	Φ13.5 Φ125			
GFHZ79	206.5 270	122 200	Φ170 Φ125j6	430 10	14 20	M12 Φ200	241 249	36 30	35 41	Φ127 Φ70	Φ50H7 Φ50h6	/ 3.5	Φ13.5 Φ142			
GFHZ89	239 330	150 246.7	Φ215 Φ155j6	534 11	15 29	M16 Φ250	281 287	41 40	45 46	Φ157 Φ85	Φ65H7 Φ65h6	/ 4	Φ17.5 Φ178			
GFHZ99	292 400	180 285	Φ260 Φ180j6	630 14	18 28	M16 Φ300	345 352	55 50	55 60	Φ171 Φ95	Φ75H7 Φ75h6	/ 4	Φ17.5 Φ220			
GFHZ109	308 450	201 332.4	Φ304 Φ210j6	723 -8	22 32	M20 Φ350	405 417	65 60	70 75	Φ234 Φ118	Φ95H7 Φ95h6	/ 4	Φ22 Φ260			
GFHZ129	378 530	236 382.6	Φ350 Φ250h6	861 0	30 36	M20 Φ450	485 493	85 70	80 95	Φ233 Φ135	Φ105H7 Φ105h6	10 5	Φ22 Φ300			
GFHZ159	455 660	286 447	Φ400 Φ290h6	1021 -14	28 48	M24 Φ550	580 592	90 80	90 100	Φ287 Φ155	Φ125H7 Φ125h6	15 5	Φ26 Φ340			

注： 1.减速机部分的外形尺寸，未包含通气帽的高度尺寸。通气帽的高度尺寸为 17。

2. 电机需方配或配特殊电机时需加联接法兰（见附录 D）

Note: 1.The dimensions don't include the height of the breathe valve.the height of the breathe valve is 17.

2. When equipping the user´s motor or the special one, the flange is required to connected. (Please see appendix D)

GF..39-159AD1-8
安装结构尺寸

GF..39-159AD1-8
Mounting Dimensional Description

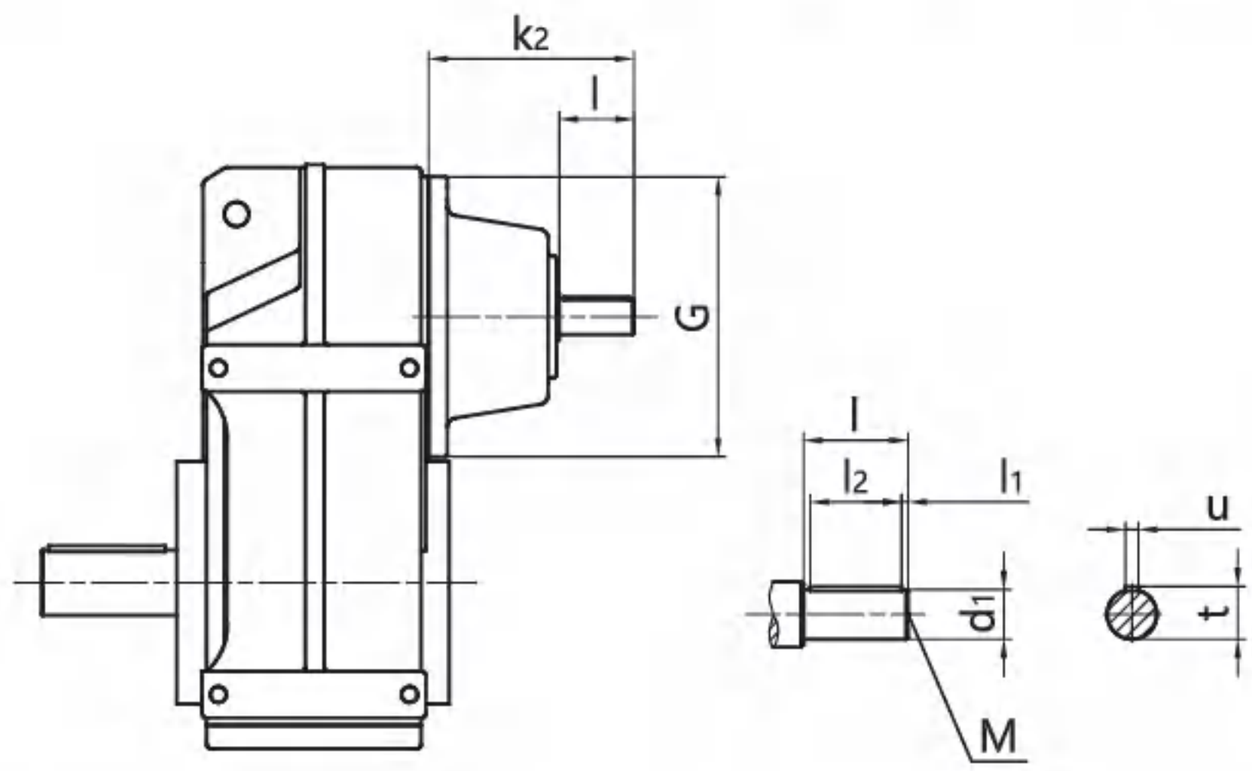

机 型 号 Type Size	规 格 Specification	适用功率范围(kW)/4P Range Power	d_1	G	k_2	l	M	l_1	l_2	t	u	输入单元重量 (kg) Weight
GF..39/49	AD1	0.12-0.18	16k6	Φ120	130	40	M5	4	32	18	5	6.6
	AD2	0.25-3	19k6	Φ120	130	40	M6	4	32	21.5	6	
GF..59/69	AD2	0.12-1.5	19k6	Φ160	149	40	M6	4	32	21.5	6	9.8
	AD3	2.2-5.5	24k6	Φ160	159	50	M8	5	40	27	8	9.9
GF..79	AD2	0.37-1.5	19k6	Φ200	184	40	M6	4	32	21.5	6	14.2
	AD3	2.2-4	24k6	Φ200	194	50	M8	5	40	27	8	14.3
	AD4	5.5-11	38k6	Φ200	224	80	M12	5	70	41	10	15
GF..89	AD2	0.75-1.5	19k6	Φ250	136	40	M6	4	32	21.5	6	13
	AD3	2.2-4	28k6	Φ250	156	60	M10	5	50	31	8	13.2
	AD4	5.5-7.5	38k6	Φ250	262	80	M12	5	70	41	10	32.9
	AD5	11-22	42k6	Φ250	292	110	M16	10	70	45	12	33.5
GF..99	AD3	1.1-4	28k6	Φ300	194	60	M10	5	50	31	8	18.5
	AD4	5.5-7.5	38k6	Φ300	214	80	M12	5	70	41	10	18.9
	AD5	11-22	42k6	Φ300	327	110	M16	10	70	45	12	51.3
	AD6	30	48k6	Φ300	327	110	M16	10	80	51.5	14	52
GF..109	AD3	2.2-4	28k6	Φ350	188	60	M10	5	50	31	8	22.2
	AD4	5.5-7.5	38k6	Φ350	208	80	M12	5	70	41	10	22.7
	AD5	11-22	42k6	Φ350	321	110	M16	10	70	45	12	63.7
	AD6	30-45	48k6	Φ350	321	110	M16	10	80	51.5	14	64.4
GF..129	AD4	7.5	38k6	Φ450	270	80	M12	5	70	41	10	61.7
	AD5	11-22	42k6	Φ450	300	110	M16	10	90	45	12	62.3
	AD6	30-45	48k6	Φ450	300	110	M16	10	90	51.5	14	63
	AD7	55	55m6	Φ450	300	110	M20	10	90	59	16	63.8
	AD8	75-90	70m6	Φ450	383	140	M20	15	110	74.5	20	85.2
GF..159	AD5	11-22	42k6	Φ550	344	110	M16	10	90	45	12	101.8
	AD6	30-45	48k6	Φ550	344	110	M16	10	90	51.5	14	102.3
	AD7	55-90	55m6	Φ550	344	110	M20	10	90	59	16	103.2
	AD8	110-200	70m6	Φ550	374	140	M20	15	110	74.5	20	107.5

其它尺寸请参照 GF 型。

注： 1. GFA/GFAF/GFF/GFAZ/GFH/GFHF/GFHF/GFHZ 均可采用双轴型，并分别记为 GFA..AD..、GFAF..AD..、GFF..AD..、GFAZ..AD..、GFH..AD..、GFHF..AD..和 GFHZ..AD..。

2.通过联轴器联接，可直接参考上表功率范围；若电机和减速机之间是通过其他极数电机、齿轮、链轮、皮带轮等传动方式联接，需客户自行转换。

For other dimensions，see the type GF.

Note: 1. double shafts type is also available for type GFA/GFAF/GFF/GFAZ/GFH/GFHF/GFHZ, and these double shafts types are respectively named type GFA..AD..、GFAF..AD..、GFF..AD..、GFAZ..AD..、GFH..AD..、 GFHF..AD.. and GFHZ..AD..

2. Applicable power refers to the input torque of 4 pole motor. If the connect way is coupling, can see the power range on the table directly, if the connect way is other pole motor, sprocket, belt pulley, need customers to convert by themselves.

GF..R..
安装结构尺寸

GF..R..
Mounting Dimensional Description

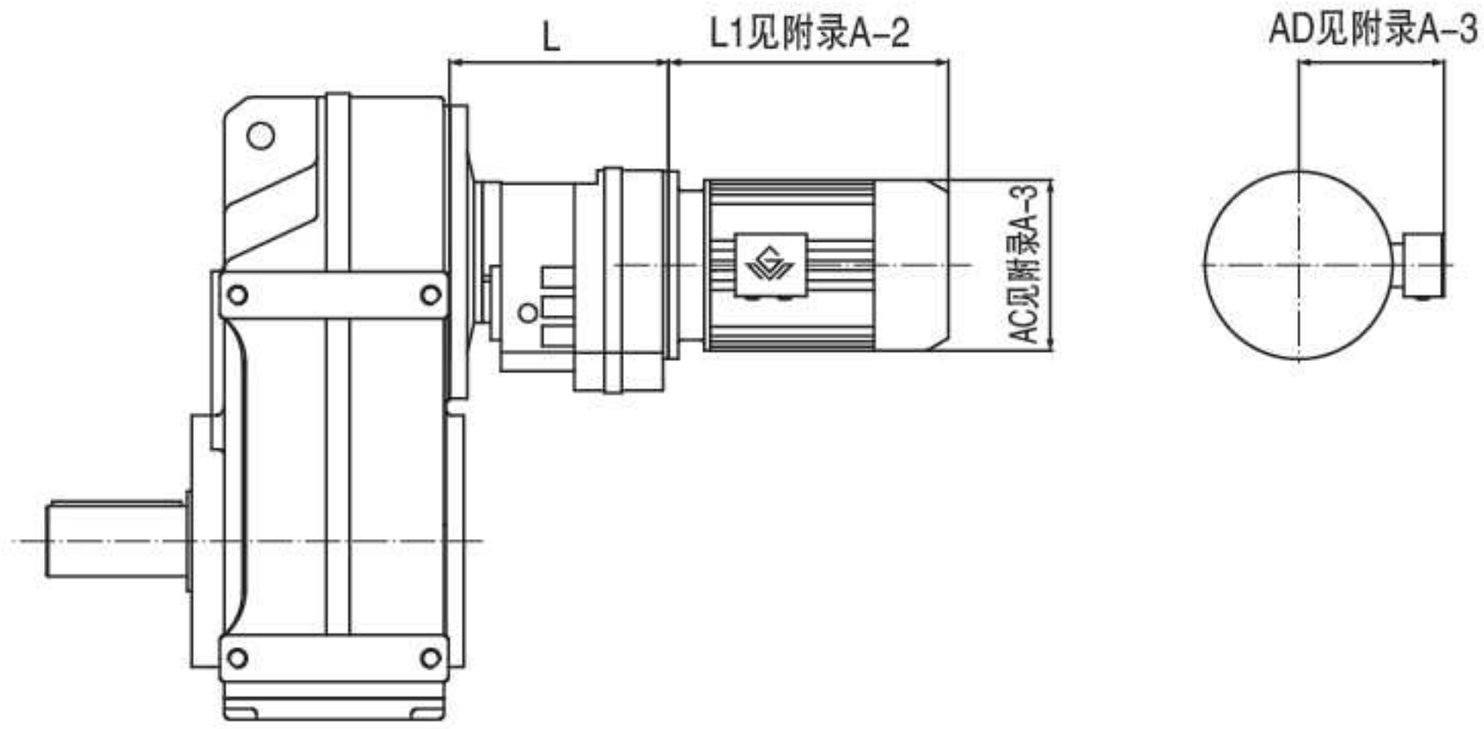

机 型 号 Type Size	机 座 号 Frame Size	L
GF..39R19 GF..49R19	63	135
	71	
	80	
GF..59R39	63	163
	71	
	80	
GF..69R39	63	163
	71	
	80	
	90	
GF..79R39	63	163
	71	
	80	
	90	
GF..89R59	63	216
	71	
	80	
	90	
	100	
GF..99R59	63	216
	71	
	80	
	90	
	100	
	112	
GF..109R79	63	251
	71	
	80	
	90	
	100	
	112	
	132	
	160	

机 型 号 Type Size	机 座 号 Frame Size	L
GF..129R79	63	241
	71	
	80	
	90	
	100	
	112	
	132	
	160	
GF..129R89	90	280
	100	
	112	
	132	
	160	
	180	
GF..159R99	80	332
	90	
	100	
	112	
	132	
	160	
	180	
	200	

注： 1. GFA/GFAF/GFF/GFAZ/GFH/GFHF/GFHZ 均可采用串联组合机型。
2. 电机需方配或配特殊电机时需加联接法兰（见附录 D）

Note: 1. Combined type is also available for type GFA/GFAF/GFF/GFAZ/GFH/GFHF/GFHZ.
2. When equipping the user´s motor or the special one, the flange is required to connected. (Please see appendix D)

叶轮给煤机专用减速机

本系列产品为叶轮给煤机设计制造。

产品的特点为：

1、齿轮采用高强度低碳合金钢，经渗碳淬磨齿加工，齿轮精度高，硬度高。

2、配置有高承载能力的轴承，能承受不大于30000N 的轴向推力。

3、输出轴端采用迷宫和油封双重密封。

4、箱体采用高强度铸铁，因而单位体积承载能力高，体积小。

5、主要零部件都经过精密加工，并通过精心组装和测试，因而减速机噪声低。

6、传动效率高，不低于 95%，可长时间连续运行。

300-600 吨叶轮给煤机减速机

型号：GYJS-A/A(输入轴型); GYJS-A/B(电机型);

主要技术参数：

1、输入功率：15kW
2、输入转速：1460r/min
3、公称速比：120
4、输出扭矩：11500N·m
5、承载能力：20000N·m
6、轴向承载能力：不大于 30000N
7、减速机重量(不包括电机)：880kg

Impeller Coal Feeder Reducer

This series of products are designed and manufactured for the impeller coal feeder

The features of the product are:

1. The gear is made of high strength low carbon alloy steel, After carburizing, quenching and grinding the gear has high precision and hardness.
2. The bearing is equipped with high bearing capacity and can withstand axial thrust of no more than 30000N.
3. Output shaft end adopts labyrinth and oil seal double sealing.
4. The box body is made of high strength cast iron, so the unit volume bearing capacity is high and the volume is small.
5. The main parts and components are precisely machined, and carefully assembled and tested, thus reducing the noise of the reducer.
6. High transmission efficiency, no less than 95%, can run for a long time.

300-600 ton Impeller coal feeder reducer.

Type: GYJS-A/A(the input shaft type); GYJS-A/B(with motor type);

Main technical parameters:

1. Input power: 15kW
2. Input speed: 1460r/min
3. Speed ratio: 120
4. Output torque: 11500N·m
5. Carrying capacity: 20000N·m
6. Axial bearing capacity: lower than 30000N
7. Reducer weight(not include motor): 880kg

输入轴型外形及安装尺寸：

Overall and installation dimension of input shaft types:

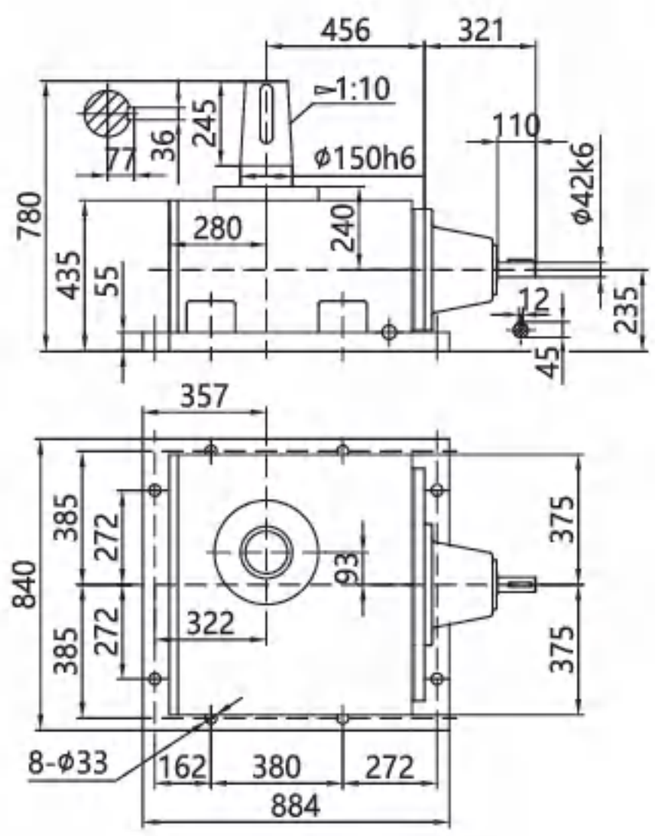

电机型外形及安装尺寸：

Overall and installation dimension of electric motor types:

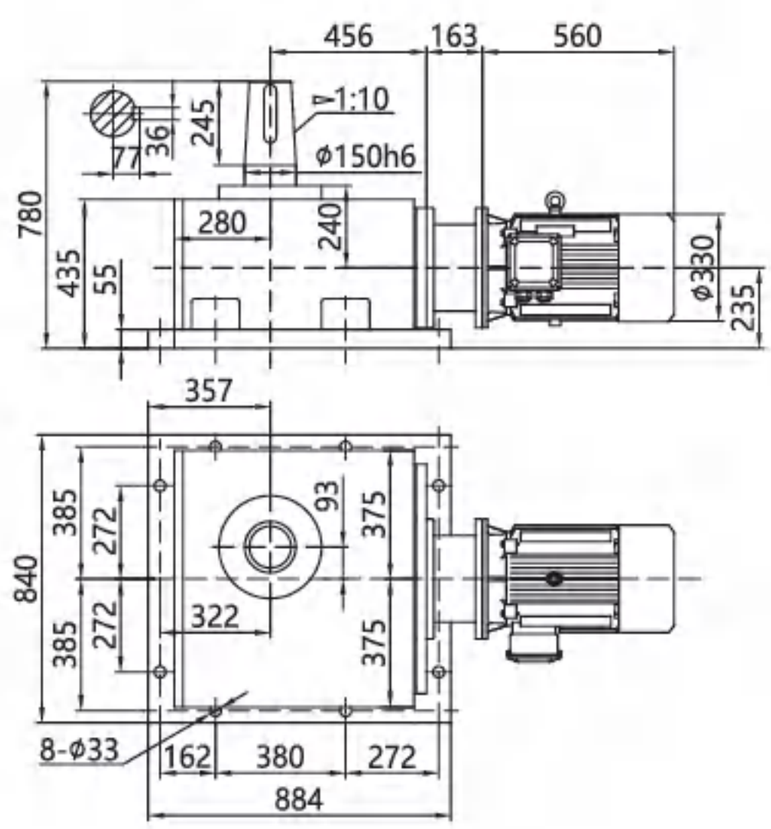

1000-1500 吨叶轮给煤机减速机

型号 :GYJS-B/A(输入轴型) ;GYJS-B/B(电机型) ;

主要技术参数：

1、输入功率：22kW
2、输入转速：1470r/min
3、公称速比：120
4、输出扭矩：17000N·m
5、承载能力：40000N·m
6、轴向承载能力：不大于 40000N
7、减速机重量(不包括电机)：1630kg

1000-1500 ton Impeller coal feeder reducer.

Type: GYJS-B/A(the input shaft type); GYJS-B/B(with motor type);

Main technical parameters:

1. Input power: 22kW
2. Input speed: 1470r/min
3. Speed ratio: 120
4. Output torque: 17000N·m
5. Carrying capacity: 40000N·m
6. Axial bearing capacity: lower than 40000N
7. Reducer weight(not include motor): 1630kg

输入轴型外形及安装尺寸：

Overall and installation dimension of input shaft types:

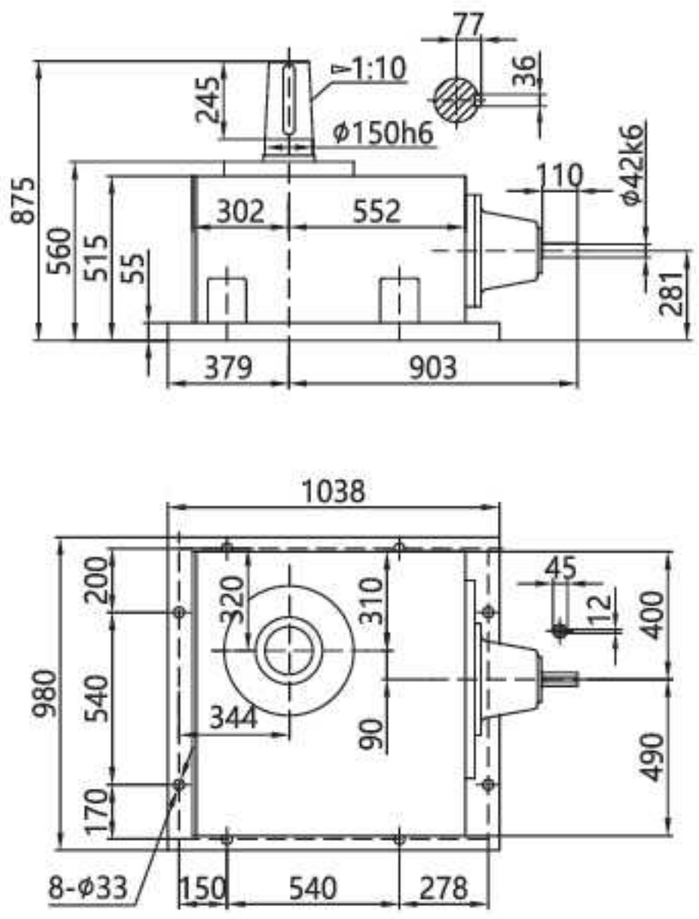

电机型外形及安装尺寸：

Overall and installation dimension of electric motor types:

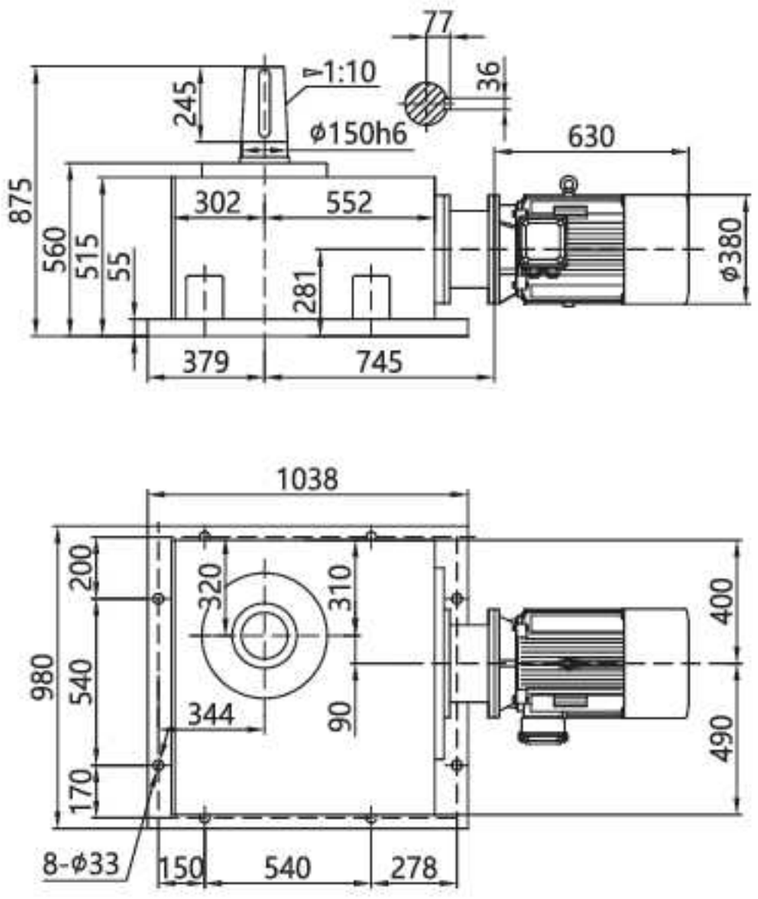

附录 A-1

Appendix A-1

标准普通电机技术参数（IE2）

Technical Date of Standard Ordinary Motors（IE2）

机座号 Frame size	额定功率 Rated power/kW	满载时 Full load				堵转电流 Blocked current / 额定电流 Rated current	堵转转矩 Blocked torque / 额定转矩 Rated torque	最大转矩 Max torque / 额定转矩 Rated torque	转动惯量 Moment of inertia /(kg.m²)	净重 Weight /kg*
		转速 Speed /(r/min)*	电流 Current /A*	效率 Eff /(%)	功率因数 Power Factor*					
同步转速 3000r/min 2 极 Synchrous Speed 3000r/min 2P										
631-2	0.18	2720	0.53	65.0	0.80	5.5	2.2	2.2	—	9
632-2	0.25		0.69	68.0	0.81					10
711-2	0.37	2740	0.99	70.0	0.81	6.1	2.3			14
712-2	0.55		1.4	73.0	0.82					15
801-2	0.75	2830	1.83	75.0	0.83		2.3		0.00075	16
802-2	1.1		2.55	77.0	0.84	7.0			0.00090	17
90S-2	1.5	2840	3.4	79.0					0.0012	22
90L-2	2.2		4.8	81.0	0.85				0.0014	25
100L-2	3.0	2870	6.31	83.0	0.87	7.5			0.0029	33
112M-2	4.0	2890	8.23	85.0	0.88				0.0055	45
132S1-2	5.5	2900	11.18	86.0					0.0109	64
132S2-2	7.5		15.06	87.0					0.0126	70
160M1-2	11	2930	21.35	88.0	0.89				0.0377	117
160M2-2	15		28.78	89.0					0.0449	125
160L-2	18.5		34.72	90.0	0.90				0.055	147
180M-2	22	2940	41.28	90.5			2.0		0.075	180
200L1-2	30	2950	55.37	91.2					0.124	240
200L2-2	37		67.92	92.0					0.139	255
225M-2	45	2970	82.16	92.3					0.233	309
250M-2	55		100.1	92.5					0.312	403
280S-2	75		134.0	93.2	0.91				0.597	544
280M-2	90		160.27	93.8					0.675	620
315S-2	110	2980	195.46	94.0		7.1	1.8	2.2	1.18	980
315M-2	132		233.3	94.5					1.82	1080
315L1-2	160		279.44	94.6	0.92				2.08	1160
315L2-2	200		347.83	94.8					2.41	1190
355M-2	250		432.5	95.3			1.6		3.56	1760
355L-2	315		543.25	95.6					4.16	1850

附录 A-1

Appendix A-1

标准普通电机技术参数（IE2）

Technical Date of Standard Ordinary Motors（IE2）

机座号 Frame size	额定功率 Rated power/kW	满载时 Full load				堵转电流 Blocked current / 额定电流 Rated current	堵转转矩 Blocked torque / 额定转矩 Rated torque	最大转矩 Max torque / 额定转矩 Rated torque	转动惯量 Moment of inertia /(kg.m²)	净重 Weight /kg*
		转速 Speed /(r/min)*	电流 Current /A*	效率 Eff /(%)	功率因数 Power factor*					
同步转速 1500r/min 4 极 Synchrous Speed 1500r/min 4P										
631-4	0.12	1310	0.44	57.0	0.72	4.4	2.1	2.2	—	9
632-4	0.18		0.62	60.0	0.73					10
711-4	0.25	1330	0.79	65.0	0.74	5.2				13
712-4	0.37		1.12	67.0	0.75					14
801-4	0.55	1390	1.57	71.0			2.4	2.3	0.0018	17
802-4	0.75		2.03	73.0	0.77	6.0	2.3		0.0021	18
90S-4	1.1	1400	2.82	75.0		7.0			0.0021	22
90L-4	1.5		3.7	78.0	0.79				0.0027	27
100L1-4	2.2	1430	5.16	80.0	0.81				0.0054	34
100L2-4	3.0		6.78	82.0	0.82				0.0067	38
112M-4	4.0	1440	8.83	84.0					0.0095	43
132S-4	5.5		11.7	85.0	0.83				0.0214	68
132M-4	7.5		15.6	87.0	0.84		2.2		0.0296	81
160M-4	11	1460	22.35	88.0	0.85	7.5			0.0747	123
160L-4	15		30.14	89.0					0.0918	144
180M-4	18.5	1470	36.47	90.5		7.2			0.139	182
180L-4	22		43.14	91.0					0.158	190
200L-4	30		57.63	92.0	0.86				0.262	270
225S-4	37	1480	69.89	92.5	0.87				0.406	284
225M-4	45		95.54	92.8					0.469	320
250M-4	55		103.1	93.0					0.66	427
280S-4	75		139.7	93.8					1.12	562
280M-4	90	1490	166.93	94.2		6.9	2.1	2.2	1.46	667
315S-4	110		201.06	94.5	0.88				3.11	1000
315M-4	132		240.57	94.8					3.62	1100
315L1-4	160		287.95	94.9	0.89				4.13	1160
315L2-4	200		358.8	95.0					4.94	1270
355M-4	250		442.12	95.3	0.90				5.67	1700
355L-4	315		555.32	95.6					6.66	1850

附录 A-1　　Appendix A-1

标准普通电机技术参数（IE2）　　Technical Date of Standard Ordinary Motors（IE2）

机座号 Frame size	额定功率 Rated power/kW	满载时 Full load				堵转电流 Blocked current / 额定电流 Rated current	堵转转矩 Blocked torque / 额定转矩 Rated torque	最大转矩 Max torque / 额定转矩 Rated torque	转动惯量 Moment of inertia /(kg.m²)	净重 Weight /kg*
		转速 Speed /(r/min)*	电流 Current /A*	效率 Eff /(%)	功率因数 Power factor*					
同步转速 1000r/min 6 极　Synchrous Speed 1000r/min 6P										
711-6	0.18	850	0.74	56.0	0.66	4.0	1.9	2.0	—	—
712-6	0.25		0.95	59.0	0.68					
801-6	0.37	890	1.3	62.0	0.70	4.7			0.00158	17
802-6	0.55		1.79	65.0	0.72			2.1	0.0021	19
90S-6	0.75	910	2.26	69.0		5.5	2.0		0.0029	23
90L-6	1.1		3.14	72.0	0.73				0.0035	25
100L-6	1.5	940	3.95	76.0	0.75				0.0069	33
112M-6	2.2		5.57	79.0	0.76	6.5			0.0138	45
132S-6	3.0	960	7.41	81.0			2.1		0.0286	63
132M1-6	4.0		9.64	82.0					0.0357	73
132M2-6	5.5		12.93	84.0	0.77				0.0449	84
160M-6	7.5	970	17.0	86.0			2.0		0.0881	119
160L-6	11		24.23	87.5	0.78				0.116	147
180L-6	15		31.63	89.0	0.81	7.0			0.207	195
200L1-6	18.5		38.1	90.0			2.1		0.315	220
200L2-6	22		44.52	90.0	0.83				0.360	250
225M-6	30	980	58.63	91.5	0.84		2.0		0.547	292
250M-6	37		71.08	92.0					0.834	408
280S-6	45		85.98	92.5			2.1		1.39	536
280M-6	55		104.75	92.8	0.86				1.65	595
315S-6	75	990	141.77	93.5					4.11	990
315M-6	90		169.58	93.8			2.0		4.28	1080
315L1-6	110		206.83	94.0				2.0	5.45	1150
315L2-6	132		244.82	94.2	0.87				6.12	1210
355M1-6	160		291.52	94.5		6.7			8.85	1600
355M2-6	200		363.64	94.7	0.88		1.9		9.55	1700
355L-6	250		453.60	94.9					10.63	1800

附录 A-1

Appendix A-1

标准普通电机技术参数（IE2）

Technical Date of Standard Ordinary Motors（IE2）

机座号 Frame size	额定功率 Rated power/kW	满载时 Full load				堵转电流 Blocked current / 额定电流 Rated current	堵转转矩 Blocked torque / 额定转矩 Rated torque	最大转矩 Max torque / 额定转矩 Rated torque	转动惯量 Moment of inertia /(kg.m²)	净重 Weight /kg*
		转速 Speed /(r/min)*	电流 Current /A*	效率 Eff /(%)	功率因数 Power factor*					
同步转速 750r/min 8 极 Synchrous Speed 750r/min 8P										
801-8	0.18	630	0.88	51.0	0.61	3.3	1.8	1.9	0.00158	17
802-8	0.25	640	1.15	54.0					0.0021	19
90S-8	0.37	660	1.49	62.0		4.0			0.0029	23
90L-8	0.55		2.18	63.0				2.0	0.0035	25
100L1-8	0.75	690	2.43	71.0	0.67				0.0069	33
100L2-8	1.1		3.42	73.0	0.69	5.0			0.0107	38
112M-8	1.5	680	4.47	75.0					0.0149	50
132S-8	2.2	710	6.04	78.0	0.71	6.0			0.0314	63
132M-8	3.0		7.9	79.0	0.73				0.0395	79
160M1-8	4.0	720	10.28	81.0			1.9		0.0753	118
160M2-8	5.5		13.61	83.0	0.74		2.0		0.0931	119
160L-8	7.5		17.88	85.5	0.75				0.126	145
180L-8	11	730	25.29	87.5	0.76	6.6			0.203	184
200L-8	15		34.09	88.0					0.339	250
225S-8	18.5		40.58	90.0			1.9		0.491	266
225M-8	22	740	47.37	90.5	0.78				0.547	292
250M-8	30		63.43	91.0	0.79				0.834	405
280S-8	37		76.83	91.5					1.39	520
280M-8	45		92.93	92.0					1.65	592
315S-8	55		112.97	92.8	0.81		1.8		4.79	1000
315M-8	75		151.33	93.0					5.58	1100
315L1-8	90		177.86	93.8	0.82				6.37	1160
315L2-8	110		216.92	94.0		6.4			7.23	1230
355M1-8	132		260.3	93.7					10.55	1600
355M2-8	160		310.07	94.2					11.73	1700
355L-8	200		386.36	94.5	0.83				12.86	1800
同步转速 600r/min 10 极 Synchrous Speed 600r/min 10P										
315S-10	45	590	99.67	91.5	0.75	6.2	1.5	2.0	4.79	810
315M-10	55		121.16	92.0	0.75				6.37	930
315L1-10	75		162.16	92.5	0.76				7.0	1045
315L2-10	90		191.03	93.0	0.77				7.15	1115
355M1-10	110		230	93.2	0.78	6.0	1.3		12.55	1500
355M2-10	132		275.11	93.5					13.75	1600
355L-10	160		333.47	93.5					14.86	1700

注：表格中带*的参数仅作为参考，具体数值以用户收到的电机铭牌参数数值为准。

Note: The parameters with * in the table are for reference only. The specific values are subject to the nameplate parameters of the actual supplied motor.

附录 A-1

Appendix A-1

标准普通电机技术参数（IE3）

Technical Date of Standard Ordinary Motors（IE3）

机座号 Frame size	额定功率 Rated power/kW	满载时 Full load				堵转电流 Blocked current / 额定电流 Rated current	堵转转矩 Blocked torque / 额定转矩 Rated torque	最大转矩 Max torque / 额定转矩 Rated torque	转动惯量 Moment of inertia /(kg.m²)
		转速 Speed /(r/min)*	电流 Current /A*	效率 Eff /(%)	功率因数 Power Factor*				
同步转速 3000r/min 2 极 Synchrous Speed 3000r/min 2P									
631-2	0.18	2720	0.52	65.9	0.80	5.5	2.3	2.2	0.00018
632-2	0.25		0.67	69.7	0.81				0.00019
711-2	0.37	2770	0.94	73.8		6.1			0.0003
712-2	0.55	2795	1.3	77.8	0.82				0.00035
801-2	0.75	2870	1.7	80.7		7.0		2.3	0.0010
802-2	1.1	2875	2.4	82.7	0.83	7.3	2.2		0.0013
90S-2	1.5	2880	3.2	84.2	0.84	7.6			0.0021
90L-2	2.2		4.6	85.9	0.85				0.0028
100L-2	3.0		6.0	87.1	0.87	7.8			0.0046
112M-2	4.0	2915	7.8	88.1	0.88	8.3			0.0074
132S1-2	5.5	2935	10.6	89.2			2.0		0.0145
132S2-2	7.5	2930	14.4	90.1		7.9			0.0176
160M1-2	11	2950	20.6	91.2	0.89	8.1			0.0513
160M2-2	15	2945	27.9	91.9					0.0654
160L-2	18.5		34.2	92.4		8.2			0.0760
180M-2	22	2950	40.5	92.7					0.1183
200L1-2	30	2965	54.9	93.3		7.6			0.1649
200L2-2	37		67.4	93.7					0.1945
225M-2	45		80.8	94.0	0.90	7.7			0.3097
250M-2	55	2975	98.5	94.3					0.4168
280S-2	75		134	94.7		7.1	1.8		0.6849
280M-2	90		160	95.0					0.8015
315S-2	110	2985	195	95.2					1.5305
315M-2	132		234	95.4					1.7253
315L1-2	160		279	95.6	0.91	7.2			2.0592
315L2-2	200		349	95.8				2.2	2.5045
355M-2	250		436				1.6		3.1254
355L-2	315		549						3.7504

附录 A-1

Appendix A-1

标准普通电机技术参数（IE3）

Technical Date of Standard Ordinary Motors（IE3）

机座号 Frame size	额定功率 Rated power/kW	满载时 Full load				堵转电流 Blocked current / 额定电流 Rated current	堵转转矩 Blocked torque / 额定转矩 Rated torque	最大转矩 Max torque / 额定转矩 Rated torque	转动惯量 Moment of inertia /(kg.m²)
		转速 Speed /(r/min)*	电流 Current /A*	效率 Eff /(%)	功率因数 Power factor*				
同步转速 1500r/min 4 极 Synchrous Speed 1500r/min 4P									
631-4	0.12	1325	0.39	64.8	0.72	4.4	2.1	2.2	0.00027
632-4	0.18	1350	0.54	69.9	0.73				0.00032
711-4	0.25	1355	0.70	73.5	0.74	5.2			0.00045
712-4	0.37	1375	0.98	77.3	0.75				0.00051
801-4	0.55	1430	1.4	80.8		6.5	2.3	2.3	0.0016
802-4	0.75		1.8	82.5		6.6			0.0023
90S-4	1.1		2.6	84.1	0.76	6.8			0.0037
90L-4	1.5		3.5	85.3	0.77	7.0			0.0048
100L1-4	2.2	1440	4.8	86.7	0.81	7.6			0.0090
100L2-4	3.0		6.3	87.7	0.82				0.0120
112M-4	4.0	1455	8.4	88.6		7.8	2.2		0.0175
132S-4	5.5	1465	11.2	89.6	0.83	7.9	2.0		0.0350
132M-4	7.5		15.0	90.4	0.84	7.5			0.0447
160M-4	11	1470	21.5	91.4	0.85	7.7	2.2		0.0974
160L-4	15		28.8	92.1	0.86	7.8			0.1239
180M-4	18.5		35.3	92.6			2.0		0.1811
180L-4	22		41.8	93.0					0.2242
200L-4	30	1475	56.6	93.6		7.3			0.3631
225S-4	37	1480	69.6	93.9		7.4			0.5589
225M-4	45		84.4	94.2					0.6351
250M-4	55	1485	103	94.6			2.2		0.8994
280S-4	75	1490	136	95.0	0.88	6.7	2.0		1.6251
280M-4	90		163	95.2		6.9			1.9672
315S-4	110		197	95.4	0.89	7.0		2.2	3.2735
315M-4	132		236	95.6					3.6959
315L1-4	160		285	95.8		7.1			4.2239
315L2-4	200		352	96.0	0.90				5.9135
355M-4	250	1495	440						9.6762
355L-4	315		554						10.5721

附录 A-1

Appendix A-1

标准普通电机技术参数（IE3）

Technical Date of Standard Ordinary Motors（IE3）

机座号 Frame size	额定功率 Rated power/kW	满载时 Full load				堵转电流 Blocked current / 额定电流 Rated current	堵转转矩 Blocked torque / 额定转矩 Rated torque	最大转矩 Max torque / 额定转矩 Rated torque	转动惯量 Moment of inertia /(kg.m²)
		转速 Speed /(r/min)*	电流 Current /A*	效率 Eff /(%)	功率因数 Power factor*				
同步转速 1000r/min 6 极 Synchrous Speed 1000r/min 6P									
711-6	0.18	870	0.65	63.9	0.66	4.0	1.9	2.0	0.00065
712-6	0.25		0.83	68.6	0.68				0.00074
801-6	0.37	925	1.1	73.5	0.70	5.5			0.0017
802-6	0.55		1.5	77.2	0.72	5.8		2.1	0.0022
90S-6	0.75	945	2.0	78.9	0.71	6.0	2.0		0.0048
90L-6	1.1	950	2.8	81.0	0.73				0.0071
100L-6	1.5		3.8	82.5		6.5			0.0126
112M-6	2.2	965	5.4	84.3	0.74	6.6			0.0191
132S-6	3.0	975	7.2	85.6		6.8	1.9		0.0357
132M1-6	4.0		9.5	86.8					0.0477
132M2-6	5.5		12.7	88.0	0.75	7.0	2.0		0.0630
160M-6	7.5	980	16.2	89.1	0.79				0.1119
160L-6	11		23.1	90.3	0.80	7.2			0.1492
180L-6	15		30.9	91.2	0.81	7.3			0.2574
200L1-6	18.5	985	37.8	91.7					0.3881
200L2-6	22		44.8	92.2		7.4			0.4478
225M-6	30		59.1	92.9	0.83	6.9			0.6342
250M-6	37		71.7	93.3	0.84	7.1			1.0787
280S-6	45	990	85.8	93.7	0.85	7.3		2.0	1.7050
280M-6	55		103	94.1	0.86				2.0619
315S-6	75		143	94.6	0.84	6.6			3.9210
315M-6	90		170	94.9	0.85	6.7			4.2711
315L1-6	110		207	95.1					5.4614
315L2-6	132		244	95.4	0.86	6.8			6.5817
355M1-6	160	995	296	95.6			1.8		10.3039
355M2-6	200		365	95.8	0.87				11.7758
355L-6	250		456						15.2860

附录 A-1

Appendix A-1

标准普通电机技术参数（IE3）

Technical Date of Standard Ordinary Motors（IE3）

机座号 Frame size	额定功率 Rated power/kW	满载时 Full load				堵转电流 Blocked current / 额定电流 Rated current	堵转转矩 Blocked torque / 额定转矩 Rated torque	最大转矩 Max torque / 额定转矩 Rated torque	转动惯量 Moment of inertia /(kg.m²)
		转速 Speed /(r/min)*	电流 Current /A*	效率 Eff /(%)	功率因数 Power factor*				
同步转速 750r/min 8 极 Synchrous Speed 750r/min 8P									
801-8	0.18	690	0.76	58.7	0.61	3.3	1.8	1.9	0.002
802-8	0.25		0.97	64.1					0.0024
90S-8	0.37	695	1.3	69.3		4.0			0.0039
90L-8	0.55		1.9	73.0				2.0	0.0048
100L1-8	0.75	705	2.3	75.0	0.67				0.0072
100L2-8	1.1		3.1	77.7	0.69	5.0			0.0081
112M-8	1.5	710	4.1	79.7	0.70				0.014
132S-8	2.2	725	5.7	81.9	0.71	6.0		2.2	0.032
132M-8	3.0		7.5	83.5	0.73				0.0392
160M1-8	4.0	730	9.8	84.8			1.9		0.0635
160M2-8	5.5		13. 1	86.2	0.74				0.0897
160L-8	7.5		17.4	87.3	0.75				0.127
180L-8	11		25.2	88.6		6.5			0.214
200L-8	15	735	33.5	89.6	0.76	6.6	2.0		0.349
225S-8	18.5		41.0	90.1					0.52
225M-8	22		47.3	90.6	0.78				0.62
250M-8	30		63.2	91.3	0.79	6.5	1.9	2.0	0.89
280S-8	37	740	77.5	91.8		6.6	1.8		1.71
280M-8	45		93.9	92.2					2.15
315S-8	55		112	92.5	0.81				3.79
315M-8	75		151	93.1		6.2			5.2
315L1-8	90		179	93.4	0.82	6.4			6.19
315L2-8	110		218	93.7					7.26
355M1-8	132	745	260	94.0					11.85
355M2-8	160		314	94.3					14.5
355L-8	200		387	94.6	0.83				18.12
同步转速 600r/min 10 极 Synchrous Speed 600r/min 10P									
315S-10	45	590	99	92.0	0.75	6.2	1.5	2.0	3.79
315M-10	55		121						4.62
315L1-10	75		162	92.8	0.76	5.8			6.19
315L2-10	90		191	93.0	0.77	5.9			7.26
355M1-10	110	595	230	93.3	0.78	6.0	1.3		10.61
355M2-10	132		274	93.8					12.7
355L-10	160		332						15.64

注：表格中带*的参数仅作为参考，具体数值以用户收到的电机铭牌参数数值为准。

Note: The parameters with * in the table are for reference only. The specific values are subject to the nameplate parameters of the actual supplied motor.

附录 A-2 **Appendix A-2**

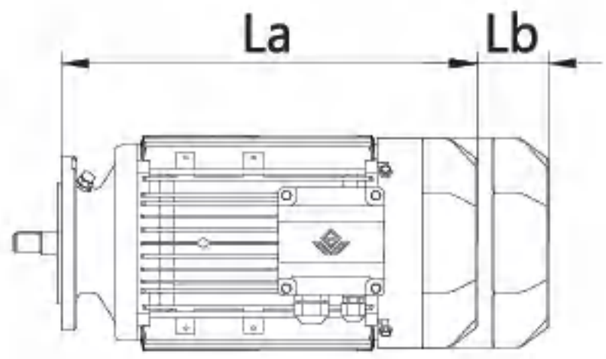

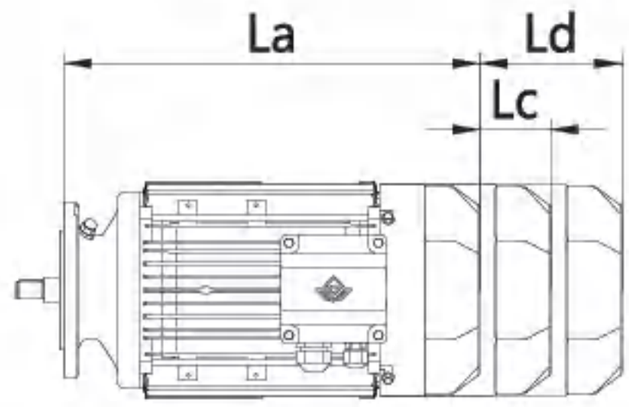

G 系列用直联型 IE2 普通电机尺寸 L1=La

G series gearbox connects IE2 ordinary motor directly without flange, the size is L1, L1 is equal to La

GR 系列 GR Series

机型号 Type size \ Frame size 机座号	63M	71M	80M	90S	90L	100L	112M	132S	132M	160M	160L	180M	180L	200L	225S	225M	250M	280S	280M
GR...19/29/39	257	270	310	333	368	399													
GR...49/59/69/GRX...59/69	257	264	304	327	362	391	441	447	482										
GR...79/GRX...79	258	258	298	319	354	383	432	435	470	551	595								
GR...89/GRX...89			293	315	350	379	427	430	465	546	590	631	669						
GR...99/GRX...99			284	307	342	373	422	425	460	541	585	626	664	713					
GR...109/GRX...109						367	416	419	454	535	579	620	658	707	721	746			
GR...139/GRX...139								412	447	528	572	613	651	700	714	734	816		
GR...149										520	564	605	643	692	706	731	808	879	930
GR...169/179										520	564	603	641	684	698	718	800	868	919

GS 系列 GS Series

机型号 Type size \ Frame size 机座号	63M	71M	80M	90S	90L	100L	112M	132S	132M	160M	160L	180M	180L	200L	225S	225M	250M	280S	280M
GS...39/49/59	257	270	310	333	368	399													
GS...69	257	264	304	327	362	391	441	447	482										
GS...79	258	258	298	319	354	383	432	435	470	551	595								
GS...89			293	315	350	379	427	430	465	546	590	631	669						
GS...99			284	307	342	373	422	425	460	541	585	626	664	713					
GS...109						367	416	419	454	535	579	620	658	707					

GK 系列 GK Series

机型号 Type size \ Frame size 机座号	63M	71M	80M	90S	90L	100L	112M	132S	132M	160M	160L	180M	180L	200L	225S	225M	250M	280S	280M
GK...39	257	270	310	333	368	399													
GK...49/59/69	257	264	304	327	362	391	441	447	482										
GK...79	258	258	298	319	354	383	432	435	470	551	595								
GK...89			293	315	350	379	427	430	465	546	590	631	669						
GK...99			284	307	342	373	422	425	460	541	585	626	664	713					
GK...109						367	416	419	454	535	579	620	658	707	721	746			
GK...129								404	439	520	564	605	643	692	706	731	808	879	930
GK...159/169/189										520	564	603	641	684	698	718	800	868	919

GF 系列 GF Series

机型号 Type size \ Frame size 机座号	63M	71M	80M	90S	90L	100L	112M	132S	132M	160M	160L	180M	180L	200L	225S	225M	250M	280S	280M
GF...39/49	257	270	310	333	368	399													
GF...59/69	257	264	304	327	362	391	441	447	482										
GF...79	258	258	298	319	354	383	432	435	470	551	595								
GF...89			293	315	350	379	427	430	465	546	590	631	669						
GF...99			284	307	342	373	422	425	460	541	585	626	664	713					
GF...109						367	416	419	454	535	579	620	658	707	721	746			
GF...129								404	439	520	564	605	643	692	706	731	808	879	930
GF...159										520	564	603	641	684	698	718	800	868	919

附录 A-2

Appendix A-2

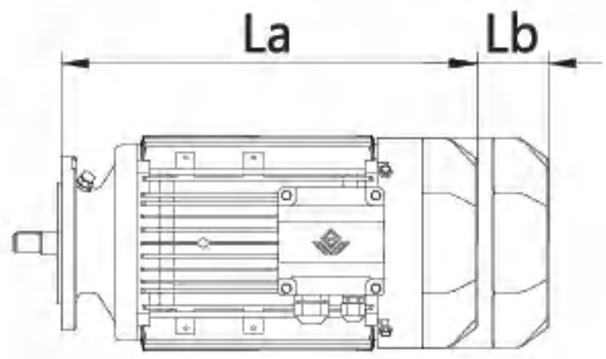

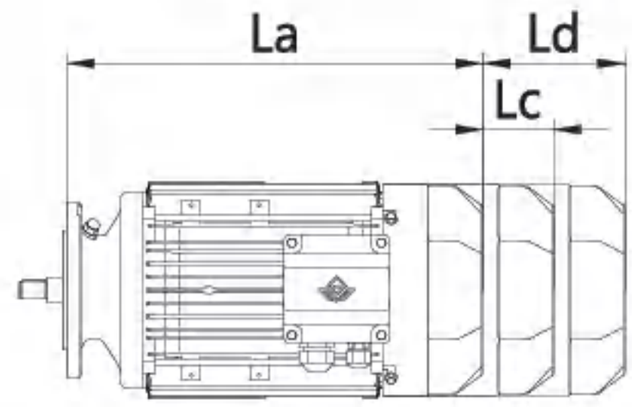

G 系列用直联型 IE3 普通电机尺寸 L1=La

G series gearbox connects IE3 ordinary motor directly without flange, the size is L1, L1 is equal to La

GR 系列 GR Series

机型号 Type size / Frame size 机座号	63M	71M	80M	90S	90L	100L	112M	132S	132M	160M	160L	180M	180L	200L	225S	225M	250M	280S	280M
GR...19/29/39	259.5	259.5	305	331.5	365	385													
GR...49/59/69/GRX...59/69	254	254	299	326	360	375	433	471	478										
GR...79/GRX...79	248	248	293	318	350	370	424	459	468	541	585								
GR...89/GRX...89			288	314	345	365	419	454	463	536	580	645	685						
GR...99/GRX...99			279	305.5	340	360	414	449	458	531	575	640	680	714					
GR...109/GRX...109						350	408	443	453	525	569	640	680	708	723	748			
GR...139/GRX...139								436	443	518	562	625	665	701	716	741	811		
GR...149										510	554	605	643	693	708	733	810	877	928
GR...169/179										510	554	597	635	685	700	725	795	866	917

GS 系列 GS Series

机型号 Type size / Frame size 机座号	63M	71M	80M	90S	90L	100L	112M	132S	132M	160M	160L	180M	180L	200L	225S	225M	250M	280S	280M
GS...39/49/59	259.5	259.5	305	331.5	365	385													
GS...69	254	254	299	326	360	375	433	471	478										
GS...79	248	248	293	318	350	370	424	459	468	541	585								
GS...89			288	314	345	365	419	454	463	536	580	645	685						
GS...99			279	305.5	340	360	414	449	458	531	575	640	680	714					
GS...109						350	408	443	453	525	569	640	680	708					

GK 系列 GK Series

机型号 Type size / Frame size 机座号	63M	71M	80M	90S	90L	100L	112M	132S	132M	160M	160L	180M	180L	200L	225S	225M	250M	280S	280M
GK...39	259.5	259.5	305	331.5	365	385													
GK...49/59/69	254	254	299	326	360	375	433	471	478										
GK...79	248	248	293	318	350	370	424	459	468	541	585								
GK...89			288	314	345	365	419	454	463	536	580	645	685						
GK...99			279	305.5	340	360	414	449	458	531	575	640	680	714					
GK...109						350	408	443	453	525	569	640	680	708	723	748			
GK...129								428	438	510	554	605	643	693	708	733	810	877	928
GK...159/169/189										510	554	597	635	685	700	725	795	866	917

GF 系列 GF Series

机型号 Type size / Frame size 机座号	63M	71M	80M	90S	90L	100L	112M	132S	132M	160M	160L	180M	180L	200L	225S	225M	250M	280S	280M
GF...39/49	259.5	259.5	305	331.5	365	385													
GF...59/69	254	254	299	326	360	375	433	471	478										
GF...79	248	248	293	318	350	370	424	459	468	541	585								
GF...89			288	314	345	365	419	454	463	536	580	645	685						
GF...99			279	305.5	340	360	414	449	458	531	575	640	680	714					
GF...109						350	408	443	453	525	569	640	680	708	723	748			
GF...129								428	438	510	554	605	643	693	708	733	810	877	928
GF...159										510	554	597	635	685	700	725	795	866	917

附录 A-2 Appendix A-2

G 系列用直联型非普通电机尺寸 L1
G series use directly type not ordinary motor size L1

电机类型 Motor type / 机座号 Frame size	变频直联电机 variable frequency directly motor	制动直联电机 brake directly motor	变频制动直联电机 variable frequency brake directly motor
	L1=La+Lb	L1=La+Lc	L1=La+Ld
63M	La+67	La+57	La+112
71M	La+67	La+57	La+112
80M	La+59	La+60	La+106
90S	La+74	La+70	La+122
90L	La+74	La+70	La+119
100L	La+77	La+68	La+108
112M	La+83	La+74	La+102
132S	La+73	La+82	La+129
132M	La+73	La+82	La+109
160M	La+65	La+91	La+155
160L	La+68	La+94	La+158
180M	La+112	La+125	La+212
180L	La+112	La+125	La+212
200L	La+73	La+148	La+213
225S	La+92	La+167	La+236
225M	La+92	La+167	La+236
250M	La+100	La+183	La+260
280S	La+127	La+201	La+293
280M	La+127	La+201	La+293

注：La 尺寸见上表。

Note: La size are shown in the above table.

注：G 系列直联电机安装尺寸及形位公差要求按图纸。

Note: The installation dimension and form and position tolerance of G series direct motor shall be in accordance with the drawing.

附录 A-3

Appendix A-3

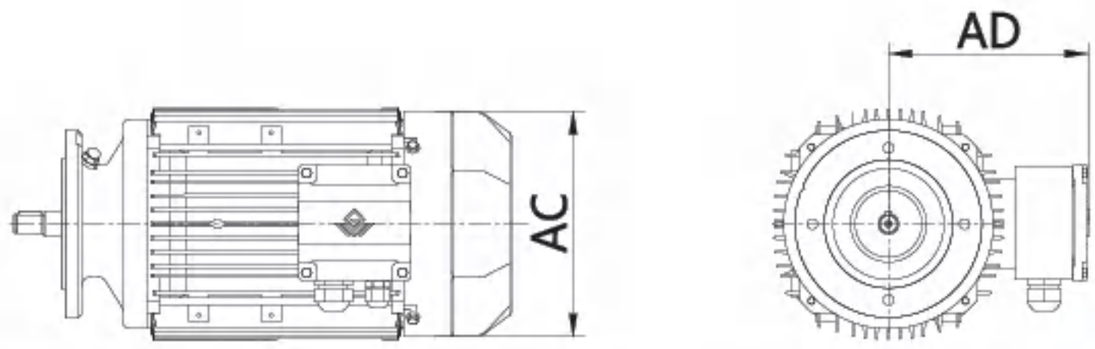

G 系列用直联型 IE2 电机外壳尺寸 AC 和接线盒高度尺寸 AD

G series use directly type IE2 motor shell size AC and terminal box height size AD

电机尺寸 Motor size \ Frame size 机座号	63M	71M	80M	90S	90L	100L	112M	132S	132M	160M	160L	180M	180L	200L	225S	225M	250M	280S	280M
AC	163	163	179	198	198	228	249	295	295	337	337	376	376	405	451	451	490	552	552
AD	138	138	149	166	166	181	187	210	210	260	260	285	285	310	340	340	375	415	415

注：以上尺寸仅适用于普通直联电机，变频直联电机，制动直联电机，变频制动直联电机。

Note: The above size just apply to common directly motor, variable frequency directly motor, brake directly motor, variable frequency brake directly motor.

注：所有直联型电机的重量参考 IEC 标准电机重量。

Note: The weight of all direct connection motors refer to the weight of IEC standard ordinary motors.

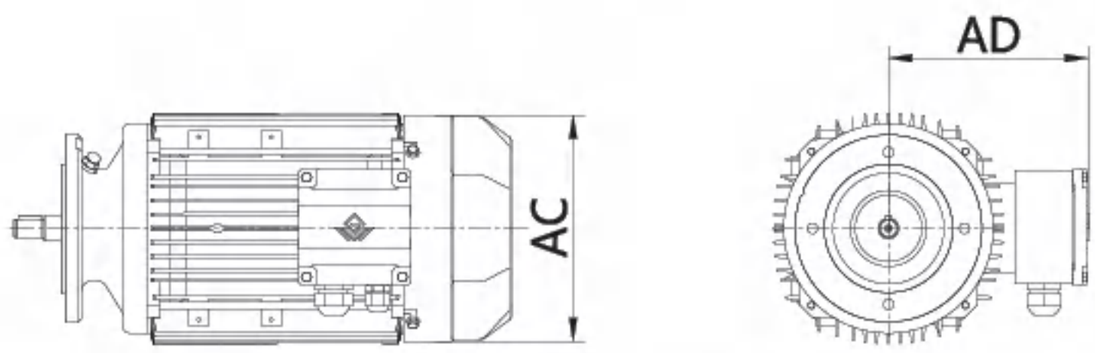

G 系列用直联型 IE3 电机外壳尺寸 AC 和接线盒高度尺寸 AD

G series use directly type IE3 motor shell size AC and terminal box height size AD

电机尺寸 Motor size \ Frame size 机座号	63M	71M	80M	90S	90L	100L	112M	132S	132M	160M	160L	180M	180L	200L	225S	225M	250M	280S	280M
AC	141	141	170	175	175	200	222	275	275	330	330	380	380	420	470	470	510	580	580
AD	130	130	145	159	159	174	180	210	210	255	255	280	280	310	340	340	370	410	410

注：以上尺寸仅适用于普通直联电机，变频直联电机，制动直联电机，变频制动直联电机。

Note: The above size just apply to common directly motor, variable frequency directly motor, brake directly motor, variable frequency brake directly motor.

注：所有直联型电机的重量参考 IEC 标准电机重量。

Note: The weight of all direct connection motors refer to the weight of IEC standard ordinary motors.

附录 A-4 **Appendix A-4**

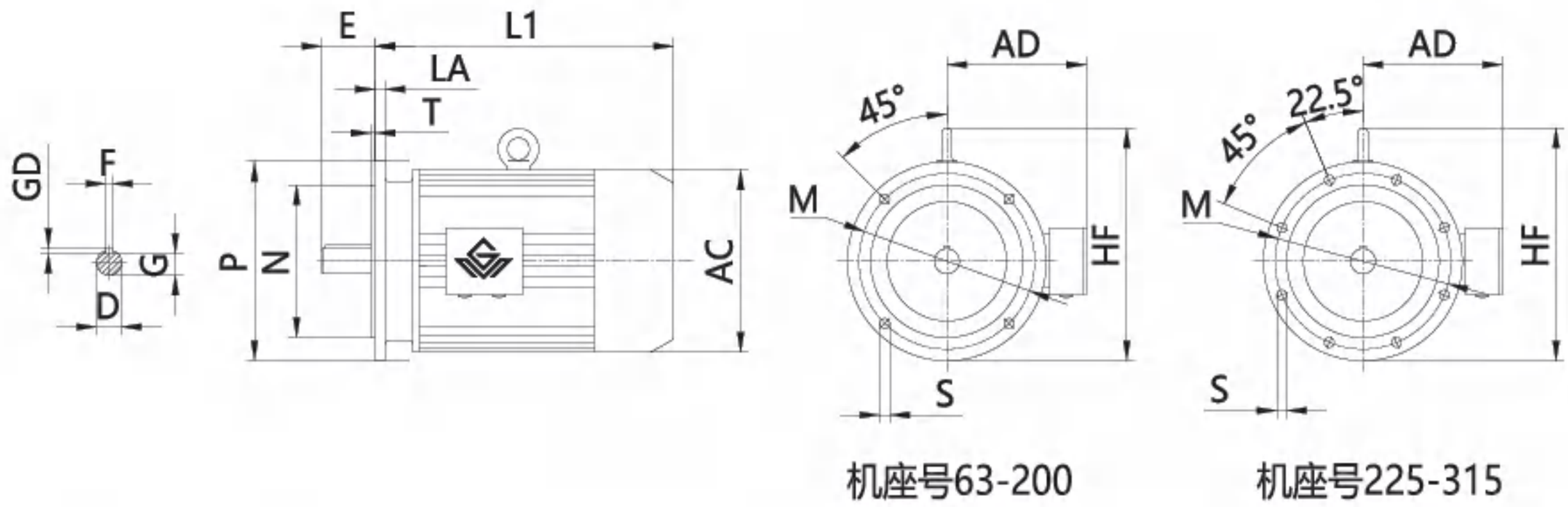

标准普通电机外形及安装尺寸（IE2） **Dimensions of Standary Ordinary Motors（IE2）**

机座号 Frame size	安装尺寸及外形尺寸 Mounting Dimensions																			联接处螺栓的规格 Specification of bolts in connection
	D		E		F×GD		G		M	N	P	S	T	AC	AD	LA	HF	L1		
	2P	4-10P	2P	4-10P	2P	4-10P	2P	4-10P										2P	4-10P	
63M	11		23		4×4		8.5		115	95	140	10	3	130	70	10	130	207		M8×25
71M	14		30		5×5		11		130	110	160		3.5	145	80	10	145	225		M8×25
80M	19		40		6×6		15.5		165	130	200	12		175	145	12	185	255		M10×30
90S	24		50		8×7		20							195	155	12	195	270		M10×30
90L																12		295		M10×30
100L	28		60				24		215	180	250	15	4	215	180	14	245	325		M12×35
112M														240	190	14	265	340		M12×35
132S	38		80		10×8		33		265	230	300			275	210	14	315	390		M12×35
132M																14		430		M12×35
160M	42		110		12×8		37		300	250	350	19	5	330	255	16	385	505		M16×40
160L																16		560		M16×40
180M	48				14×9		42.5							380	280	18	430	590		M16×45
180L																18		630		M16×45
200L	55				16×10		49		350	300	400			420	305	18	480	660		M16×45
225S		60		140	16×10	18×11		53	400	350	450			470	335	20	535	675		M16×50
225M	55	60	110	140			49	53								20		710	705	M16×50
250M	60	65	140		18×11		53	58	500	450	550			510	370	22	595	770		M16×55
280S	65	75			18×11	20×12	58	67.5						580	410	22	650	845		M16×55
280M																22		895		M16×55
315S	65	80	140	170	18×11	22×14	58	71	600	550	660	24	6	645	530	25	845	1020	1100	M20×60
315M																25		1050	1130	M20×60
315L1	65	80	140	170	18×11	22×14	58	71	600	550	660	24	6	645	530	25	845	1020	1100	M20×60
315L2																25		1050	1130	M20×60

附录 A-4 **Appendix A-4**

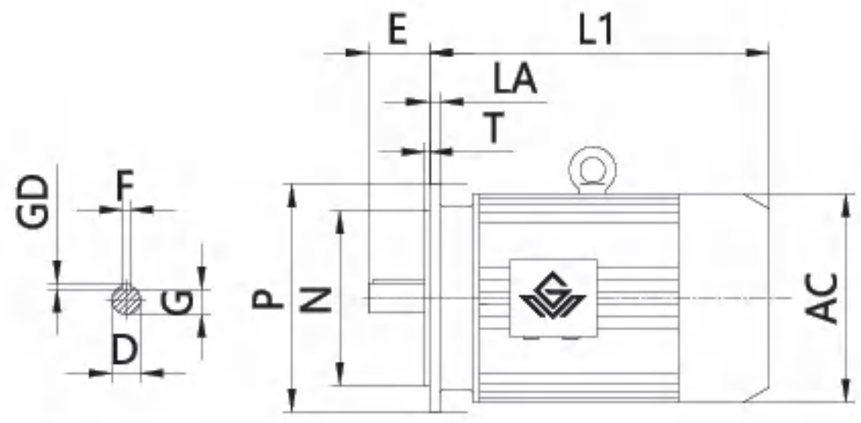

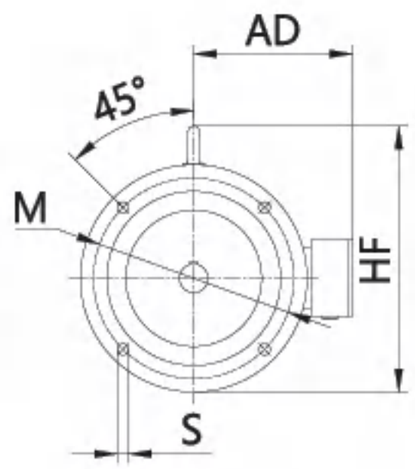

机座号63-200

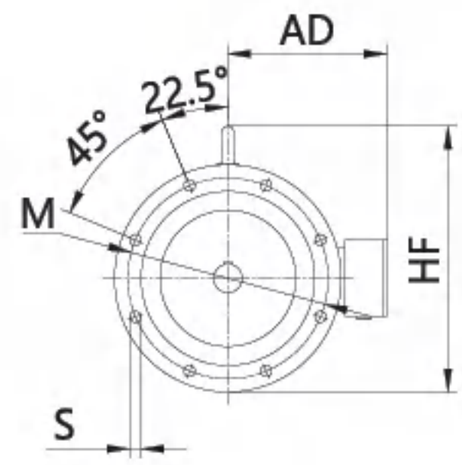

机座号225-315

标准普通电机外形及安装尺寸（IE3） Dimensions of Standary Ordinary Motors（IE3）

机座号 Frame size	安装尺寸及外形尺寸 Mounting Dimensions																		联接处螺栓的规格 Specification of bolts in connection
	D		E		F×GD		G		M	N	P	S	T	AC	AD	LA	L1		
	2P	4-10P	2P	4-10P	2P	4-10P	2P	4-10P									2P	4-10P	
63M	11		23		4×4		8.5		115	95	140	10	3	130	70	10	207		M8×25
71M	14		30		5×5		11		130	110	160		3.5	145	80	10	225		M8×25
80M	19		40		6×6		15.5		165	130	200	12		167	165	12	260		M10×30
90S	24		50		8×7		20							190	175	12	305		M10×30
90L																12	335		M10×30
100L	28		60				24		215	180	250	15	4	215	200	14	375		M12×35
112M														240	220	14	408		M12×35
132S	38		80		10×8		33		265	230	300			275	240	14	430		M12×35
132M																14	468		M12×35
160M	42		110		12×8		37		300	250	350	19	5	320	285	16	565		M16×40
160L																16	595		M16×40
180M	48				14×9		42.5							380	310	18	630		M16×45
180L																18	678		M16×45
200L	55				16×10		49		350	300	400			410	335	18	665		M16×45
225S		60		140	16×10	18×11		53	400	350	450			470	370	20	680		M16×50
225M	55	60	110	140			49	53								20	705	705	M16×50
250M	60	65	140		18×11		53	58	500	450	550			490	380	22	790		M16×55
280S	65	75			18×11	20×12	58	67.5						580	410	22	841		M16×55
280M																22	892		M16×55
315S	65	80	140	170	18×11	22×14	58	71	600	550	660	24	6	645	535	25	1020	1100	M20×60
315M																25	1050	1130	M20×60
315L1	65	80	140	170	18×11	22×14	58	71	600	550	660	24	6	645	535	25	1020	1100	M20×60
315L2																25	1050	1130	M20×60

附录 B　　Appendix B

YEJ 系列电机外形及安装尺寸
Dimensions of YEJ Series Motors

机座号 Frame size	80	90S	90L	100L	112M	132S	132M	160M	160L	180M	180L	200L	225S	225M
L1	350	370	395	420	450	505	545	610	655	715	765	790	860	890

注：图形参照附录 A，其余尺寸同标准普通电机。

Note: See appendix A for dimensional drawings. Other dimensions are same as standary ordinary motors.

附录 C　　Appendix C

G 系列减速电机最大输出转矩表
Max. Output Torque Table, G Series Geared Motors

GRX 系列　GRX Series

机型号 Type size	GRX..59	GRX..69	GRX..79	GRX..89	GRX..99	GRX..109	GRX..139							
最大输出转矩 Max.output torque(N.m)	70	135	215	400	600	830	1500							

GR 系列　GR Series

机型号 Type size	GR..19	GR..29	GR..39	GR..49	GR..59	GR..69	GR..79	GR..89	GR..99	GR..109	GR..139	GR..149	GR..169	GR..179
最大输出转矩 Max.output torque(N.m)	85	130	200	300	450	600	820	1550	3000	4300	8000	13000	18000	36600

GS 系列　GS Series

机型号 Type size	GS..39	GS..49	GS..59	GS..69	GS..79	GS..89	GS..99	GS..109						
最大输出转矩 Max.output torque(N.m)	87	170	300	520	1220	2300	4000	6500						

GK 系列　GK Series

机型号 Type size	GK..39	GK..49	GK..59	GK..69	GK..79	GK..89	GK..99	GK..109	GK..129	GK..159	GK..169	GK..189		
最大输出转矩 Max.output torque(N.m)	200	400	600	820	1550	2700	4300	8000	13000	18000	32000	50000		

GF 系列　GF Series

机型号 Type size	GF..39	GF..49	GF..59	GF..69	GF..79	GF..89	GF..99	GF..109	GF..129	GF..159				
最大输出转矩 Max.output torque(N.m)	200	400	600	820	1550	2700	4300	8000	13000	18000				

注：　表中所列为减速电机最大负载转矩。实际上，同一规格的减速电机在不同传动比时，其最大承载转矩有可能不同。必要时，此值可按“选型参数表”中的输出转矩 M_a 乘以使用系数 f_B 求得。瞬间过载能力可达最大转矩的 1.8 倍。

Note: List date is gearmotor's max. output torque. In fact the torque see selection table, the value equal the rate torque and service factor product. On request, please contact us.

附录 D

Appendix D

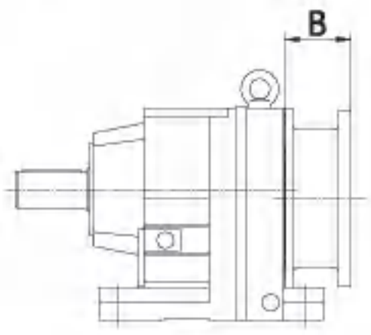

GR 系列 GR Series

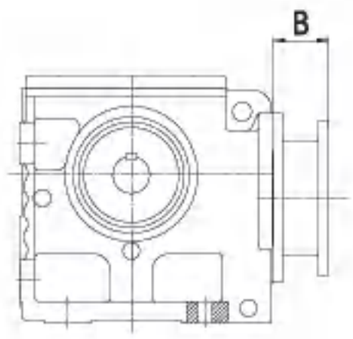

GS 系列 GS Series

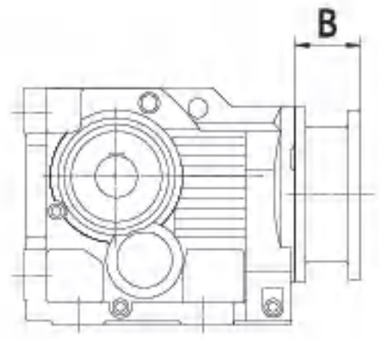

GK 系列 GK Series

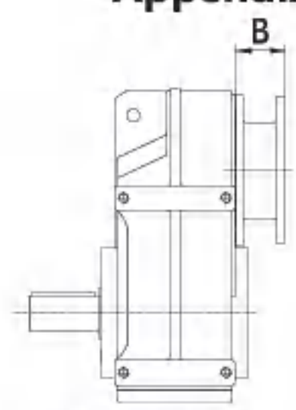

GF 系列 GF Series

联接法兰尺寸 B（联接 IEC 标准电机）
The dimension B of the flange for IEC series motors

GR 系列 GR Series

机型号 Type size \ Frame size 机座号	63	71	80	90	100	112	132	160	180	200	225	250	280	315
GR...19/29/39	50	70.5	99.5	99.5	119									
GR...49/59/69/GRX...59/69	44.5	65	94	94	111	111	150							
GR...79/GRX...79	36.5	59	88	88	103	103	138	179						
GR...89/GRX...89			83	83	99	99	133	174	174					
GR...99/GRX...99			73.5	73.5	93	93	128	169	169	165.5				
GR...109/GRX...109					87	87	122	163	163	159.5	193			
GR...139/GRX...139							115	156	156	152.5	186	185		
GR...149								148	148	144.5	178	177	189	
GR...169/179								140/132	140/132	136.5/128.5	170/162	166/158	178/170	253/245

GS 系列 GS Series

机型号 Type size \ Frame size 机座号	63	71	80	90	100	112	132	160	180	200				
GS...39/49/59	50	70.5	99.5	99.5	119									
GS...69	44.5	65	94	94	111	111	150							
GS...79	36.5	59	88	88	103	103	138	179						
GS...89			83	83	99	99	133	174	174					
GS...99			73.5	73.5	93	93	128	169	169					
GS...109					87	87	122	163	163	159.5				

GK 系列 GK Series

机型号 Type size \ Frame size 机座号	63	71	80	90	100	112	132	160	180	200	225	250	280	315
GK...39	50	70.5	99.5	99.5	119									
GK...49/59/69	44.5	65	94	94	111	111	150							
GK...79	36.5	59	88	88	103	103	138	179						
GK...89			83	83	99	99	133	174	174					
GK...99				73.5	93	93	128	169	169	165.5				
GK...109					87	87	122	163	163	159.5	193			
GK...129							107	148	148	144.5	178	177	189	
GK...159/169								140	140	136.5	170	166	178	253
GK...189								132	132	128.5	162	158	170	245

GF 系列 GF Series

机型号 Type size \ Frame size 机座号	63	71	80	90	100	112	132	160	180	200	225	250	280	315
GF...39/49	50	70.5	99.5	99.5	119									
GF...59/69	44.5	65	94	94	111	111	150							
GF...79	36.5	59	88	88	103	103	138	179						
GF...89			83	83	99	99	133	174	174					
GF...99				73.5	93	93	128	169	169	165.5				
GF...109					87	87	122	163	163	159.5	193			
GF...129							107	148	148	144.5	178	177	189	
GF...159								140	140	136.5	170	166	178	253

减速机所配联接单元的最大重量(kg) Maximum weight of IEC unit (kg)

机座号 Frame size	63	71	80	90	100	112	132	160	180	200	225	250	280	315
重量(kg) weight(kg)	4.5	5.5	12.6	12.6	21.1	21.1	38.4	70.3	70.3	67.5	83.8	98.5	121.9	203.3

附录 E

Appendix E

IEC 电动机形位公差要求

IEC motor shape and position tolerance requirements

用户自配或自备电机，须达到以下形位公差要求

The user-equipped or self-supplied motor must meet the following geometric tolerance requirements.

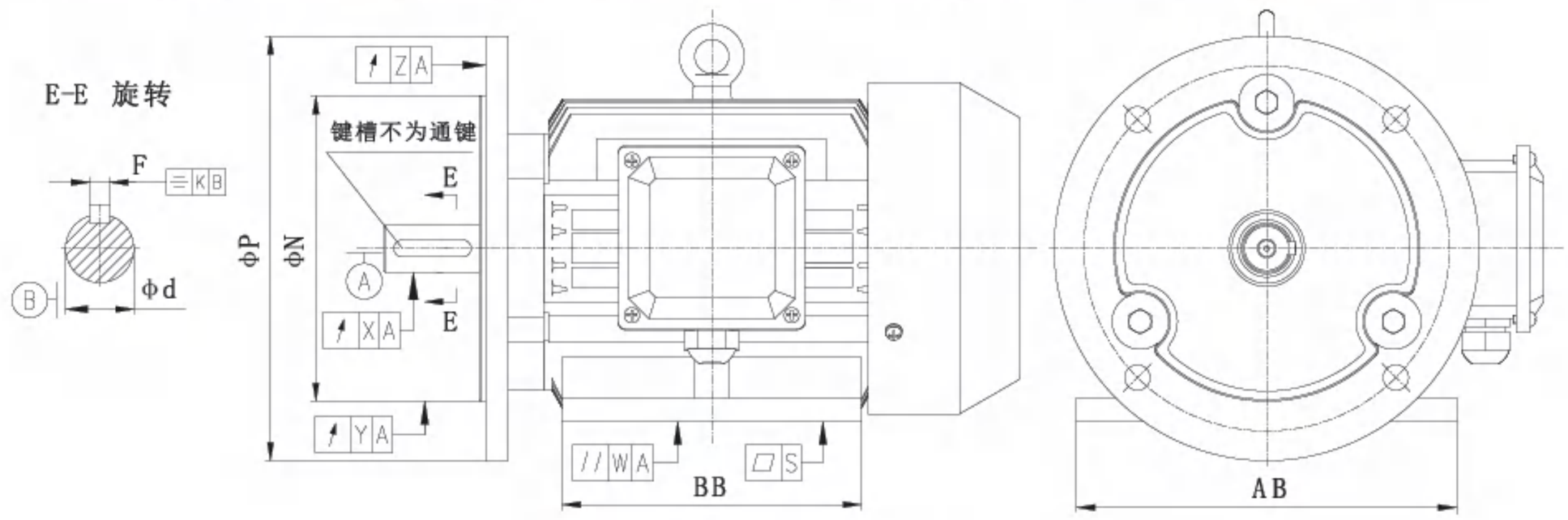

电动机安装面各项跳动（B5、B35）

Motor mounting surface runout (B5, B35)

机座号 Frame size	轴伸跳动（X） Shaft extension runout (X)		止口跳动（Y） Lip runout(Y)		端面跳动（Z） Face runout (Z)	
	轴伸直径（d） Shaft extension diameter (d)	9 级（轴伸一半处） Grade 9 (half shaft extension)	凸缘止口直（N） Flange lip diameter (N)	9 级 Grade 9	外圆直径（P） Outer diameter (P)	9 级 Grade 9
63 ~ 315	10 ~ 18	0.04	60 ~ 95	0.08	60 ~ 95	0.08
	18 ~ 30	0.04	> 95 ~ 230	0.1	> 95 ~ 230	0.1
	> 30 ~ 50	0.05	> 230 ~ 450	0.125	> 230 ~ 450	0.125
	> 50 ~ 80	0.06	> 450 ~ 680	0.16	> 450 ~ 680	0.16

电动机轴伸上键槽对称度公差（B5、B35）

Symmetry tolerance of keyway on motor shaft extension (B5, B35)

键槽宽度（F） Keyway width (F)	对称度公差（K） Symmetry tolerance (K)
4	0.018
5	
6	
8	0.022
10	
12	0.030
14	
16	
18	
20	0.037
22	

电动机轴线对底脚支承面的平行度公差（B35）

Parallelism tolerance of motor axis to foot supporting surface (B35)

机座号 Frame size	平行度公差（W） Parallelism tolerance (W)
63～250	0.40
>250～315	0.75

电动机底脚支承面的平面度公差（B35）

Flatness tolerance of motor foot bearing surface (B35)

AB 或 BB 中最大尺寸 Maximum dimension in AB or BB	平面度公差（S） Flatness tolerance (S)
>100～160	0.12
>160～250	0.15
>250～400	0.20
>400～630	0.25
>630～1000	0.30